Montage-, Bedienungs- und Wartungsanleitung für Sektionaltore

Typ iso9-3 / iso20-3 Zugfeder demontierte Ausführung

GB
Installation, operating and maintenance instructions for sectional doors Typ iso9-3 / iso20-3 with extension spring, disassembled version

F
Notice de montage, de service et d'entretien pour portes sectionnelles, Type iso9-3 / iso20-3 ressorts de traction, à assembler sur chantier

NL
Montage-, Bedienings- en Onderhoudsvoorschrifte sectiedeur type iso9-3 / iso20-3 trekveer, gedemonteerde uitvoering

DK
Montage-, betjenings- og vedligeholdelses anvisning for ledhejseport Type iso9-3 / iso20-3 med trækfjeder, Demonteret version

NO
Monterings-, bruks- og vedlikeholdsveiledning for leddport , type iso9-3 / iso20-3 strekkfjær

SE
Monterings-, Bruks- och unerhållsanvisning för takskjutportar iso9-3 / iso20-3 med dragfjäder, demonterat utförande

FIN
Nosto-ovien asennusohjeet, Käyttö- ja hoito-ohjeet iso9-3 / iso20-3 nosto-oville

ES
Instrucciones de montaje, manual de servicio y mantenimiento para puertas seccionales, Tipo iso9-3 / iso20-3, con muelle de torsión, modelo desmontado

P
Instruções de montagem, de operação e manutenção para portões seccionais, modelo iso9-3 / iso20-3 mola de tracção, versão desmontada

I
Istruzioni di montaggio, di smontaggio della porta sezionale iso9-3 / iso20-3 smontata

CZ
Návod na montáž, na obsluhu a údržbu sekčních vrat typ iso9-3 / iso20-3

PL
Instrukcja montażu, obsługi i konserwacji bram segmentowych, Typ iso9-3 / iso20-3 ze sprężyną naciągową,, zdemontowana

H
Szerelési, kezelési és karbantartási utasítás a szekcionált kapukhoz, iso9-3 / iso20-3 típusú húzórugóval, szétszerelt kivitel

RO
Instrucțiuni de montaj, de folosire şi întreținere pentru porți secționale, Tip iso9-3 / iso20-3 arc cu tracțiune, stare demontată

SLO
Navodila za montažo, upravljanje s sekcijskimi garažnimi vrati in za njihovo vzdrževanje Tip iso9-3 / iso20-3 natezna vzmet, demontirana izvedba

CE

novoferm®

D

LEISTUNGSERKLÄRUNGNo. 0020-CPR-2013

1. Eindeutiger Kenncode des Produkttyps: **SectionalDoor ISO20 V3**
2. Typen-, Chargen- oder Seriennummer oder ein anderes Kennzeichen zur Identifikation des Bauprodukts gemäß Artikel 11(4):**siehe CE Kennzeichnung**
3. Vom Hersteller vorgesehener Verwendungszweck oder vorgesehene Verwendungszwecke des Bauprodukts gemäß der anwendbaren harmonisierten technischen Spezifikation:**Hand- oder kraftbetätigtes Tor für die sichere Zufahrt für Waren und von Fahrzeugen im industriellen, gewerblichen oder Wohnbereich begleitet oder geführt im Zugangsbereich von Personen.**
4. Name, eingetragener Handelsname oder eingetragene Marke und Kontaktanschrift des Herstellers gemäß Artikel 11(5):

NovoformGmbH
Isselburger Strasse 31
D-46459 Rees, Germany
Tel.: +492850910-0 / Fax: +492850910-646
Email: info@novoferm.com

5. -
6. System oder Systeme zur Bewertung und Überprüfung der Leistungsbeständigkeit des Bauprodukts gemäß Anhang V:**System 3**
7. Im Falle der Leistungserklärung, die ein Bauprodukt betrifft, das von einer harmonisierten Norm erfasst wird:
Die notifizierte Prüfstelle NB-Nr.: 0044TÜV Nord Cert GmbH, D-45141 Essen,führte die Produktprüfung auf Basis einer Typprüfung durch und erstellte: Prüfberichte über die Leistungseigenschaften des Produktes.Diewerkseigene Produktionskontrolle entspricht den Anforderungen der EN ISO9001:2008.
8. -
9. Erklärte Leistung:

WesentlicheMerkmale	Leistung	HarmonisiertetechnischeSpezifikation
Wasserdichtheit	siehe CE Kennzeichnung	EN 13241-1:2003+A1:2011
Freisetzung gefährlicher Substanzen	NPD	
Widerstand gegen Windlast	siehe CE Kennzeichnung	
Wärmewiderstand	siehe CE Kennzeichnung	
Luftdurchlässigkeit	siehe CE Kennzeichnung	
Sicheres Öffnen (bei senkrecht bewegten Toren)	confirmed	
Festlegungder Geometrie von Glasbauteilen	confirmed	
MechanischeFestigkeit und Stabilität	confirmed	
Betriebskräfte (bei kraftbetätigtenToren)	confirmed	
Dauerhaftigkeit von Wasserdichtheit, Wärmewiderstand und Luftdurchlässigkeit	siehe CE Kennzeichnung	

10. Die Leistung des Produkts gemäß den Nummern 1 und 2 entspricht der erklärten Leistung nach Nummer 9 und ist in Kombination mit den vorgeschriebenen Torantrieben **Novomatic 200, 403, 413, 553S, 803S, novodoor,** oder **novoport** konform mit den einschlägigen Bestimmungen der
   - EG-Maschinenrichtlinie (Richtlinie 2006/42/EG) / Harmonisierte technische Spezifikation: EN 12453:2000
   - EG-Niederspannungsrichtlinie (Richtlinie 2006/95/EG) / Harmonisierte technische Spezifikation: EN 60335-1:2010, EN 60335-2-95:2004
   - EMV- Richtlinie (2004/108/EG) / Harmonisierte technische Spezifikation: EN 61000-6-2:2005, EN 61000-6-3:2007

Die Übereinstimmung wurde nachgewiesen durch die anerkannte Stelle gemäß Nummer 7.

Verantwortlich für die Erstellung dieser Leistungserklärung ist allein der Hersteller gemäß Nummer 4.

Unterzeichnet für den Hersteller und im Namen des Herstellers von:

Frank Wiedenmaier, Mitglied der Geschäftsführung / COO

Rees, 07.03.2013 Unterschrift:

Frank Wiedenmaier, COO Novoferm GmbH

GB

DECLARATION OF PERFORMANCENo. 0020-CPR-2013

1. Unique identification code of the product-type: **Sectional Door ISO20 V3**
2. Type, batch or serial number or any other element allowing identification of the construction product as required pursuant to Article 11(4): **see CE mark**
3. Intended use or uses of the construction product, in accordance with the applicable harmonised technical specification, as foreseen by the manufacturer: **Manually or power operated door to ensure safe access for goods and vehicles in industrial, commercial or residential areas, accompanied or operated in areas with human traffic.**
4. Name, registered trade name or registered trade mark and contact address of the manufacturer as required pursuant to Article 11(5):

Novoferm GmbH
IsselburgerStrasse 31
D-46459 Rees, Germany
Tel.: +492850910-0 / Fax: +492850910-646
Email: info@novoferm.com

5. -
6. System or systems of assessment and verification of constancy of performance of the construction product as set out in Annex V: **System 3**
7. In case of the declaration of performance concerning a construction product covered by a harmonised standard:
The Notified Body, NB No.: 0044 TÜV Nord Cert GmbH, D-45141 Essen, conducted product testing based on type approval and issued: Test reports detailing the performance characteristics of the product. The company's in-house production control complies with the requirements of EN ISO9001:2008.
8. -
9. Declared performance:

Key characteristics	Performance	Harmonized technical specification
Waterproofness	see CE mark	EN 13241-1:2003+A1:2011
Release of hazardous substances	NPD	
Resistance to wind loads	see CE mark	
Thermal resistance	see CE mark	
Air permeability	see CE mark	
Safe opening (doors that move vertically)	confirmed	
Specification of the geometry of glass components	confirmed	
Mechanical strength and stability	confirmed	
Operating forces (power operated doors)	confirmed	
Permanency of waterproofness, thermal resistance and air permeability	see CE mark	

10. The performance of the product identified in points 1 and 2 is in conformity with the declared performance in point 9 and, when combined with the prescribed **Novomatic 200, 403, 413, 553S, 803S, novodoor,** or **novoport** door operators, complies with the pertinent provisions of
   - the EC Machinery Directive (Directive 2006/42/EC) / harmonized technical specification: EN 12453:2000
   - the EC Low Voltage Directive (Directive 2006/95/EC) / harmonized technical specification: EN 60335-1:2010, EN 60335-2-95:2004
   - the EMC Directive (Directive 2004/108/EC) / harmonized technical specification: EN 61000-6-2:2005, EN 61000-6-3:2007

This conformity has been confirmed by the Notified Body indicated in number 7.

This declaration of performance is issued under the sole responsibility of the manufacturer identified in point 4.

Signed for and on behalf of the manufacturer by:

Frank Wiedenmaier, Member of the Management Board / COO

Rees, 07.03.2013 Signature:

Frank Wiedenmaier, COO Novoferm GmbH

F

DÉCLARATION DES PERFORMANCES N° 0020-CPR-2013

1. Code d'identification unique du produit type : **SectionalDoor ISO20 V3**
2. Numéro de type, de lot ou de série ou tout autre élément permettant l'identification du produit de construction, conformément à l'article 11, paragraphe 4 : **voir marquage CE**
3. Usage ou usages prévus du produit de construction, conformément à la spécification technique harmonisée applicable, comme prévu par le fabricant : **porte manuelle ou motorisée prévue pour des zones accessibles aux personnes et permettant l'accès en toute sécurité de marchandises et de véhicules accompagnés ou conduits par des personnes dans des locaux industriels, commerciaux ou résidentiels.**
4. Nom, raison sociale ou marque déposée et adresse de contact du fabricant, conformément à l'article 11, paragraphe 5 :

NovoformGmbH
Isselburger Strasse 31
D-46459 Rees, Allemagne
Tél. : +492850910-0 / Fax : +492850910/-646
Email : info@novoferm.com

5. -
6. Le ou les systèmes d'évaluation et de vérification de la constance des performances du produit de construction, conformément à l'annexe V : **système 3**
7. Dans le cas de la déclaration des performances concernant un produit de construction couvert par une norme harmonisée :
L'organisme de contrôle notifié NB-N° : 0044 TÜV Nord CertGmbH, D-45141 Essen, a réalisé le test du produit sur la base d'un essai de type et a établi : des rapports de test sur les caractéristiques de performance du produit. Le contrôle de production en usine est conforme aux exigences de la norme EN ISO9001:2008.
8. -
9. Performances déclarées :

Principales caractéristiques	Performance	Spécification technique harmonisée
Étanchéité à l'eau	voir marquage CE	EN 13241-1:2003+A1:2011
Libération de substances dangereuses	NPD	
Résistance à la charge due au vent	voir marquage CE	
Résistance thermique	voir marquage CE	
Perméabilité à l'air	voir marquage CE	
Ouvertures sûres (pour les portes à ouverture verticale)	confirmed	
Géométrie des composants en verre	confirmed	
Résistance mécanique et stabilité	confirmed	
Forces de manœuvre (pour les portes motorisées)	confirmed	
Durabilité de l'étanchéité à l'eau, de la résistance thermique et de la perméabilité à l'air	voir marquage CE	

10. Les performances du produit identifié aux points 1 et 2 sont conformes aux performances déclarées indiquées au point 9 et sont conformes, si le produit est équipé des motorisations précédemment mentionnées **Novomatic 200, 403, 413, 553S, 803S, novodoor**ou**novoport** aux dispositions correspondantes de la
   - Directive Machines CE (directive 2006/42/CE) / Spécification technique harmonisée : EN 12453:2000
   - Directive Basse tension CE (directive 2006/95/CE) / Spécification technique harmonisée : EN 60335-1:2010, EN 60335-2-95:2004
   - Directive CEM (2004/108/CE) / Spécification technique harmonisée : EN 61000-6-2:2005, EN 61000-6-3:2007

La conformité a été attestée par un organisme reconnu cité au point 7.

La présente déclaration des performances est établie sous la seule responsabilité du fabricant identifié au point 4.

Signé pour le fabricant et en son nom par :

Frank Wiedenmaier, directeur

Rees, le 07 mars 2013 Signature :

Frank Wiedenmaier, directeur NovoformGmbH

NL

PRESTATIEVERKLARING Nr. 0020-CPR-2013

1. Unieke identificatiecode van het producttype:**Sectional Door ISO20 V3**
2. Type-, partij- of serienummer, dan wel een ander identificatiemiddel voor het bouwproduct, zoals voorgeschreven in artikel 11, lid 4: **zie CE-kenmerking**
3. Beoogde gebruiken van het bouwproduct, overeenkomstig de toepasselijke geharmoniseerde technische specificatie, zoals door de fabrikant bepaald:
Handbediende of aangedreven deur of poort in een voor personen toegankelijk gebied, voor de veilige begeleide of bestuurde aanvoer van goederen en/of voertuigen in de industrie-, handel- of woonomgeving.
4. Naam, geregistreerde handelsnaam of geregistreerd handelsmerk en contactadres van de fabrikant, zoals voorgeschreven in artikel 11, lid 5:

Novoferm GmbH
Isselburger Strasse 31
D-46459 Rees, Germany
Tel.: +492850910-0 / Fax: +492850910-646
E-mail: info@novoferm.com

5. -
6. Het systeem of de systemen voor de beoordeling en verificatie van de prestatiebestendigheid van het bouwproduct, vermeld in bijlage V: **Systeem 3**
7. Indien de prestatieverklaring betrekking heeft op een bouwproduct dat onder een geharmoniseerde norm valt:
De erkende keuringsinstantie NB-nr.: 0044 TÜV Nord Cert GmbH, D-45141 Essen, voerde de productkeuring uit op basis van een typekeuring en maakte keuringsrapporten op over de prestatie-eigenschappen van het product. De fabriekseigen productiecontrole voldoet aan de vereisten van EN ISO9001:2008.
8. -
9. Aangegeven prestatie:

Wezenlijke kenmerken	Vermogen	Geharmoniseerde technische specificatie
Waterdichtheid	zie CE-kenmerking	EN 13241-1:2003+A1:2011
Vrijkomen van gevaarlijke substanties	NPD	
Weerstand bij windlast	zie CE-kenmerking	
Thermische weerstand	zie CE-kenmerking	
Luchtdoorlatendheid	zie CE-kenmerking	
Veilig openen (bij verticaal bewegende deuren)	confirmed	
Bepaling van de geometrie van glasbouwdelen	confirmed	
Mechanische vastheid en stabiliteit	confirmed	
Bedrijfskrachten (bij motorisch aangedreven deuren)	confirmed	
Duurzaamheid van waterdichtheid, thermische weerstand en luchtdoorlatendheid	zie CE-kenmerking	

10. De prestaties van het in de punten 1 en 2 omschreven product zijn conform de in punt 9 aangegeven prestatiesen zijn in combinatie met de voorgeschreven deuraandrijvigen **Novomatic 200, 403, 413, 553S, 803S, novodoor,** of **novoport** conform met de van toepassing zijnde bepalingen van de
   - EG-machinerichtlijn (richtlijn 2006/42/EG) / Geharmoniseerde technische specificatie: EN 12453:2000
   - EG-laagspanningsrichtlijn (richtlijn 2006/95/EG) / Geharmoniseerde technische specificatie: EN 60335-1:2010, EN 60335-2-95:2004
   - EMC-richtlijn (2004/108/EG) / Geharmoniseerde technische specificatie: EN 61000-6-2:2005, EN 61000-6-3:2007

De overeenstemming werd aangetoond door de erkende instantie conform nummer 7.

Deze prestatieverklaring wordt verstrekt onder de exclusieve verantwoordelijkheid van de in punt 4 vermelde fabrikant.

Ondertekend voor en namens de fabrikant door:

Frank Wiedenmaier, lid van de directie / COO

Rees, 07.03.2013 Handtekening:

Frank Wiedenmaier, COO Novoferm GmbH

Wir erklären, dass die Vorgaben des Herstellers eingehalten wurden.

We hereby confirm compliance with the manufacturer's specifications.

Nous déclarons avoir respecté les instructions du fabricant.

Wij verklaren dat de voorschriften van de fabrikant in acht werden genomen.

Locality, Date: _____ **Signature:** _____

Artikel-Nr. 1210001E

CE

novoferm®

DK

YDEEVNEDEKLARATION nr. 0020-CPR-2013

1. Varetypens unikke identifikationskode: **Sectional Door ISO20 V3**
2. Type-, parti- eller serienummer eller en anden form for angivelse, ved hjælp af hvilken byggevaren kan identificeres som krævet i henhold til artikel 11, stk.4: **Se CE-mærkning**
3. Byggevarens tilsigtede anvendelse eller anvendelser i overensstemmelse med den gældende harmoniserede tekniske specifikation som påtænkt af fabrikanten: **Manuelt eller elektrisk betjent port for sikker tilkørsel for varer og af køretøjer i industri-, erhvervs- eller boligområder ledsaget eller ført af mennesker i adgangsområdet.**
4. Fabrikantens navn, registrerede firmabetegnelse eller registrerede varemærke og kontaktadresse som krævet i henhold til artikel 11, stk. 5:

Novoferm GmbH
Isselburger Straße 31
D-46459 Rees, Germany
Tlf.: +492850910-0 / Fax: +492850910-646
E-mail: info@novoferm.com

5. -
6. Systemet eller systemerne til vurdering og kontrol af konstansen af byggevarens ydeevne, jf. bilag V: **System 3**
7. Hvis ydeevnedeklarationen vedrører en byggevare, der er omfattet af en harmoniseret standard:
Det bemyndigede kontrolorgan, NB-nr. 0044, TÜV Nord Cert GmbH, D-45141 Essen, har udført produkttesten som typetest og udarbejdet: testrapporter vedrørende produktets ydeevne. Fabrikantens egen produktionskontrol svarer til kravene i EN ISO9001:2008.
8. -
9. Deklareret ydeevne:

Væsentlige egenskaber	Ydelse	Harmoniseret teknisk specifikation
Vandtæthed	Se CE-mærkning	EN 13241-1:2003+A1:2011
Emission af farlige stoffer	NPD	
Modstand mod vindbelastning	Se CE-mærkning	
Varmeresistens	Se CE-mærkning	
Luftgennemtrængelighed	Se CE-mærkning	
Sikker åbning (porte med lodret bevægelse)	confirmed	
Fastlæggelse af glaskomponenters geometri	confirmed	
Mekanisk fasthed og stabilitet	confirmed	
Drivkraft (mekanisk drevne porte)	confirmed	
Holdbarhed med hensyn til vandtæthed, varmeresistens og luftgennemtrængelighed	Se CE-mærkning	

10. Ydeevnen for den byggevare, der er anført i punkt 1 og 2, er i overensstemmelse med den deklarerede ydeevne i punkt 9 og er i kombination med de foreskrevne portdrev **Novomatic 200, 403, 413, 553S, 803S, novodoor** eller **novoport** i overensstemmelse med de relevante bestemmelser i
   - EU's maskindirektiv (direktiv 2006/42/EF)/harmoniseret teknisk specifikation EN 12453:2000
   - EU's lavspændingsdirektiv (direktiv 2006/95/EF)/harmoniseret teknisk specifikation EN 60335-1:2010, EN 60335-2-95:2004
   - EMK-direktivet (direktiv 2004/108/EF)/harmoniseret teknisk specifikation EN 61000-6-2:2005, EN 61000-6-3:2007

   Overensstemmelse er påvist af det bemyndigede kontrolorgan i henhold til nummer 7.

Denne ydeevnedeklaration udstedes på eneansvar af den fabrikant, der er anført i punkt 4.

Underskrevet for fabrikanten og på dennes vegne af:

Frank Wiedenmaier, Medlem af direktionen / COO

Rees, 07.03.2013 Underskrift:

Frank Wiedenmaier, COO Novoferm GmbH

NO

YTELSESERKLÆRING nr. 0020-CPR-2013

1. Entydig identifikasjonskode for produkttypen :**Sectional Door ISO20 V3**
2. Type-, varepartі– eller serienummer eller et annet kjennetegn til identifikasjon av byggeproduktet i henhold til artikkel 11(4): **se CE-merke**
3. Bruksformål som produsenten har fastlagt eller byggeproduktets fastlagte bruksformål i henhold til anvendbar harmonisert teknisk spesifikasjon:**Manuell eller kraftbetjent port til sikker tilkjørsel av varer og for kjøretøyer i industri- eller næringsområde eller i boligområder, ledsaget eller ført av personer i tilgangsområdet**
4. Navn, registrert handelsnavn eller registrert varemerke og produsentens kontaktadresse i henhold til artikkel 11(5):

Novoferm GmbH
Isselburger Strasse 31
D-46459 Rees, Tyskland
Tlf. +492850910-0-000 / telefax: +492850910 |-646
E-post: info@novoferm.com

5. -
6. System eller systemer til evaluering og kontroll av byggeproduktets bestandighet mht. ytelse i henhold til vedlegg: **System 3**
7. I tilfelle av ytelseserklæring som gjelder et byggeprodukt som omfattes av en harmonisert norm:
Utpekt organ NB-nr.: 0044 TÜV Nord Cert GmbH, D-45141 Essen, gjennomførte produktkontrollen på basis av en typetest og utstedte: Testrapporter om produktets ytelsesegenskaper. Fabrikkens egne produksjonskontroll samsvarer med kravene i EN ISO9001:2008.
8. -
9. Erklært ytelse:

Vesentlige egenskaper	Ytelse	Harmonisert teknisk spesifikasjon
Vanntetthet	se CE-merke	EN 13241-1:2003+A1:2011
Emisjon av farlige stoffer	NPD	
Motstand mot vindbelastning	se CE-merke	
Varmemotstand	se CE-merke	
Luftgjennomtrengelighet	se CE-merke	
Sikker åpning (for porter som beveges loddrett)	confirmed	
Fastleggelse av geometri for glassdeler	confirmed	
Mekanisk fasthet og stabilitet	confirmed	
Driftskrefter (for kraftdrevne porter)	confirmed	
Holdbarhet for vanntetthet, varmemotstand og luftgjennomtrengelighet	se CE-merke	

10. Produktets ytelse i henhold til numrene 1 og 2 samsvarer med erklært ytelse ifølge nummer 9 og samsvarer i kombinasjon med de foreskrevne portåpnerne **Novomatic 200, 403, 413, 553S, 803S, novodoor,** eller **novoport** med de relevante bestemmelsene i
    - EU-maskindirektiv (direktiv 2006/42/EF) / Harmonisert teknisk spesifikasjon: EN 12453:2000
    - EU-lavspenningsdirektiv (direktiv 2006/95/EF) / Harmonisert teknisk spesifikasjon: EN 60335-1:2010, EN 60335-2-95:2004
    - EMC-direktiv (direktiv 2004/108/EF) / Harmonisert teknisk spesifikasjon: EN 61000-6-2:2005, EN 61000-6-3:2007

    Overensstemmelsen ble dokumentert av anerkjent organ i henhold til nummer 7.

Ansvarlig for utstedelsen av denne ytelseserklæringen er alene produsenten i henhold til nummer 4.

Underskrevet for produsenten og i produsentens navn av:

Frank Wiedenmaier, medlem av forretningsledelsen / COO

Rees, 07.03.2013 Underskrift:

Frank Wiedenmaier, COO Novoferm GmbH

SE

PRESTANDADEKLARATION Nr 0020-CPR-2013

1. Produkttypens unika identifikationskod: **Sectional Door ISO20 V3**
2. Typ-, parti- eller serienummer eller annan beteckning som möjliggör identifiering av byggprodukter i enlighet med artikel 11.4: **se CE-märkning**
3. Byggproduktens avsedda användning eller användningar i enlighet med den tillämpliga, harmoniserade tekniska specifikationen, såsom förutsatt av tillverkaren: **Hand- eller kraftmanövrerad port för säker införsel av varor och fordon inom industri-, företags- eller bostadsområden följs eller styrs av människor i området där de finns.**
4. Tillverkarens namn, registrerade företagsnamn eller registrerade varumärke samt kontaktadress enligt vad som krävs i artikel 11.5:

Novoferm GmbH
Isselburger Strasse 31
D-46459 Rees (Haldern)
Tel: +492850910-0 / Fax: +492850910-646
E-post: info@novoferm.com

5. -
6. Systemet eller systemen för bedömning och fortlöpande kontroll av byggproduktens prestanda enligt bilaga V: **System 3**
7. För det fall att prestandadeklarationen avser en byggprodukt som omfattas av en harmoniserad standard:
Angiven provanstalt NB-nr.: 0044 TÜV Nord Cert GmbH, D-45141 Essen, genomförde produktprovningen baserad på en typprovning och framställde: Provrapporter om produktens funktionsegenskaper. Fabrikens egna produktionskontroller motsvarar kraven enligt EN ISO9001:2008.
8. -
9. Angiven prestanda:

Viktiga kännetecken	Funktion	Harmoniserad teknisk specifikation
Vattentäthet	se CE-märkning	EN 13241-1:2003+A1:2011
Frisättning av farliga substanser	NPD	
Vindlastmotstånd	se CE-märkning	
Värmemotstånd	se CE-märkning	
Luftgenomsläpplighet	se CE-märkning	
Säker öppning (för portar som rör sig lodrätt)	confirmed	
Bestämning av geometri på glaskomponenter	confirmed	
Mekanisk hållfasthet och stabilitet	confirmed	
Drivkraft (för kraftmanövrerade portar)	confirmed	
Beständighet för vattentäthet, värmemotstånd och luftgenomsläpplighet	se CE-märkning	

10. Prestandan för den produkt som anges i punkterna 1 och 2 överensstämmer med den prestanda som anges i punkt 9 och överensstämmer i kombination med de föreskrivna portdrivningarna **Novomatic 200, 403, 413, 553S, 803S, novodoor** eller **novoport** med de tillämpliga bestämmelserna i
    - EG_s maskindirektiv (Direktiv 2006/42/EG)/Harmoniserad teknisk specifikation: EN 12453:2000
    - EG_s lågspänningsdirektiv (Direktiv 2006/95/EG)/Harmoniserad teknisk specifikation: EN 60335-1:2010, EN 60335-2-95:2004
    - EMV-direktiv (2004/108/EG)/Harmoniserad teknisk specifikation: EN 61000-6-2:2005, EN 61000-6-3:2007

    Överensstämmelsen har påvisats genom erkänd plats enligt Nummer 7.

Denna prestandadeklaration utfärdas på eget ansvar av den tillverkare som anges under punkt 4.

Undertecknat för tillverkaren av:

Frank Wiedenmaier, medlem i företagsledningen/COO

Rees, 07.03.2013 Namnteckning:

Frank Wiedenmaier, COO Novoferm GmbH

FIN

SUORITUSTASOILMOITUS Nro 0020-CPR-2013

1. Tuotetyypin yksilöllinen tunniste: **Sectional Door ISO20 V3**
2. Tyypi-, erä- tai sarjanumero tai muu merkintä, jonka ansiosta rakennustuotteet voidaan tunnistaa, kuten 11 artikla 4 kohdassa edellytetään: **ks. CE-merkintä**
3. Valmistajan ennakoima, sovellettavan yhdenmukaistetun teknisen eritelmän mukainen rakennustuotteen aiottu käyttötarkoitus tai -tarkoitukset: **Käsi- tai konekäyttöinen ovi esineiden ja ajoneuvojen sekä henkilöiden päästämiseksi turvallisesti teollisuuslaitokseen tai liike- tai asuintiloihin.**
4. Valmistajan nimi, rekisteröity kauppanimi tai tavaramerkki sekä osoite, josta valmistajaan saa yhteyden, kuten 11 artiklan 5 kohdassa edellytetään:

Novoferm GmbH
Isselburger Straße 31
D-46459 Rees, Germany
Puh.: +492850910-0 / Faksi: +492850910-646
S-posti: info@novoferm.com

5. -
6. Rakennustuotteen suoritustason pysyvyyden arviointi- ja varmennusjärjestelmä(t) liitteen V mukaisesti: **Järjestelmä 3**
7. Kun kyse on yhdenmukaistetun standardin piirin kuuluvan rakennustuotteen suoritustasoilmoituksesta:
Ilmoitettu tarkastuslaitos NB-nro: 0044 TÜV Nord Cert GmbH, D-45141 Essen, on tarkastanut tuotteen tyyppitarkastuksen edellyttämällä tavalla ja todennut seuraavaa: Tarkastuspöytäkirja tuotteen ominaisuuksista. Tehtaan sisäinen laadunvalvonta vastaa direktiivin EN ISO 9001:2008 vaatimuksia.
8. -
9. Ilmoitetut suoritustasot:

Tärkeimmät ominaisuudet	Suorituskyky	Yhdenmukaistettu tekninen eritelmä
Vedenpitävyys	ks. CE-merkintä	EN 13241-1:2003+A1:2011
Vaarallisten aineiden vapautuminen	NPD	
Tuulenpaineen kestävyys	ks. CE-merkintä	
Lämmöneristävyys	ks. CE-merkintä	
Ilman läpäisevyys	ks. CE-merkintä	
Turvallinen avautuminen (pystysuoraan avautuvat ovet)	confirmed	
Lasista valmistettujen rakenneosien muodon määrittely	confirmed	
Mekaaninen lujuus ja vakavuus	confirmed	
Käyttövoimat (konekäyttöiset ovet)	confirmed	
Vesitiivisyden, lämmöneristävyyden ja ilman läpäisevyyden pysyvyys	ks. CE-merkintä	

10. Edellä 1 ja 2 kohdassa yksilöidyn tuotteen suoritustasot ovat 9 kohdassa ilmoitettujen suoritustasojen mukaiset ja ovat yhdessä edellä mainittujen ovikoneistojen **Novomatic 200, 403, 413, 553S, 803S, novodoor** ja **novoport** kanssa yhdenmukaiset seuraavien direktiivien olennaisten vaatimusten kanssa
    - EG-konedirektiivi (direktiivi 2006/42/EY) / yhdenmukaistettu tekninen eritelmä: EN 12453:2000
    - EG-pienjännitedirektiivi (direktiivi 2006/95/EG) / yhdenmukaistettu tekninen eritelmä: EN 60 3352010, EN 60 335-2-95,
    - EMC-direktiivi (2004/108/EY) / yhdenmukaistettu tekninen eritelmä: EN 61 000-22005, EN 61 000-3-3,

    Yhdenmukaisuuden on osoittanut yleisesti hyväksytty toimisto numeron 7 mukaisesti.

Tämä suoritustasoilmoitus on annettu 4 kohdassa ilmoitetun valmistajan yksinomaisella vastuulla.

Valmistajan puolesta allekirjoittanut:

Frank Wiedenmaier, yrityksen johdon jäsen / COO

Rees, 07.03.2013 Allekirjoitus:

Frank Wiedenmaier, COO Novoferm GmbH

Vi erklærer herved, at fabrikantens anvisninger er fulgt.

Vi erklærer at produsentens spesifikasjoner har blitt overholdt.

Vi försäkrar att tillverkarens uppgifter har beaktats.

Vakuutamme, että valmistajan antamia ohjeita on noudatettu.

Locality, Date: _____ **Signature:** _____

CE

novoferm®

ES

DECLARACIÓN DE PRESTACIONES nº 0020-CPR-2013

1. Código de identificación única del producto tipo: **Sectional Door ISO20 V3**
2. Tipo, lote o número de serie o cualquier otro elemento que permita la identificación del producto de construcción como se establece en el artículo 11, apartado 4: **véase marcado CE**
3. Uso o usos previstos del producto de construcción, con arreglo a la especificación técnica armonizada aplicable, tal como lo establece el fabricante: **puerta de accionamiento manual o mecánico para la seguridad en el acceso de mercancías y vehículos en zonas industriales, comerciales o de vivienda.**
4. Nombre, nombre o marca registrados y dirección de contacto del fabricante según lo dispuesto en el artículo 11, apartado 5:

Novoferm GmbH
Isselburger Strasse 31
D-46459 Rees, Alemania
Tf.: +492850910-0 / Fax: +492850910-646
Email: info@novoferm.com

5. -
6. Sistema o sistemas de evaluación y verificación de la constancia de las prestaciones del producto de construcción tal como figura en el anexo V: **sistema 3**
7. En caso de declaración de prestaciones relativa a un producto de construcción cubierto por una norma armonizada:
el organismo de control notificado nº NB: 0044 TÜV Nord Cert GmbH, D-45141 Essen, ha realizado el control del producto en base a un control de tipo y ha constatado: informes de control sobre las propiedades del producto. El control de producción propio de fábrica cumple los requerimientos de la norma EN ISO9001:2008.
8. -
9. Prestaciones declaradas:

Características esenciales	Prestaciones	Especificación técnica armonizada
Estanqueidad al agua	véase marcado CE	EN 13241-1:2003+A1:2011
Liberación de substancias peligrosas	NPD	
Resistencia al empuje del viento	véase marcado CE	
Termorresistencia	véase marcado CE	
Penetración de aire	véase marcado CE	
Seguridad de apertura (para puertas de movimiento vertical)	confirmed	
Determinación de la geometría y los componentes de cristal	confirmed	
Resistencia mecánica y estabilidad	confirmed	
Fuerzas de servicio (para puertas con accionamiento mecánico)	confirmed	
Estabilidad a la estanqueidad al agua, a la termorresistencia y a la penetración del aire	véase marcado CE	

10. Las prestaciones del producto identificado en los puntos 1 y 2 son conformes con las prestaciones declaradas en el punto 9y en combinación con los accionamientos de puertas especificados **Novomatic 200, 403, 413, 553S, 803S, novodoor,** o **novoport** son conformes también con las disposiciones correspondientes de la
   - directiva sobre máquinas CE (2006/42/CE) / especificación técnica armonizada: EN 12453:2000
   - directiva sobre baja tensión CE (2006/95/CE) / especificación técnica armonizada: EN 60335-1:2010, EN 60335-2-95:2004
   - directiva sobre compatibilidad electromagnética CE (2004/108/CE) / especificación técnica armonizada: EN 61000-6-2:2005, EN 61000-6-3:2007

La conformidad ha sido certificada por el organismo reconocido según número 7.

La presente declaración de prestaciones se emite bajo la sola responsabilidad del fabricante identificado en el punto 4.

Firmado por y en nombre del fabricante por:

Frank Wiedenmaier, miembro de la dirección / COO

Rees, 07-03-2013 Firma:

Frank Wiedenmaier, COO Novoferm GmbH

P

DECLARAÇÃO DE DESEMPENHO N.º 0020-CPR-2013

1. Código de identificação único do produto-tipo: **Sectional Door ISO20 V3**
2. Número do tipo, do lote ou da série, ou quaisquer outros elementos que permitam a identificação do produto de construção, nos termos do n.º 4 do artigo 11.º: **ver marcação CE**
3. Utilização ou utilizações previstas do produto de construção, de acordo com a especificação técnica harmonizada aplicável, tal como previsto pelo fabricante: **portão accionado manual ou mecanicamente para o acesso seguro de mercadorias e de veículos na zona industrial, comercial ou residencial, acompanhados ou conduzidos na zona de acesso por pessoas.**
4. Nome, designação comercial ou marca comercial registada e endereço de contacto do fabricante, nos termos do n.º 5 do artigo 11.º:

Novoferm GmbH
Isselburger Strasse 31
D-46459 Rees, Germany
Tel.: +492850910-0 / Fax: +492850910-646
Email: info@novoferm.com

5. -
6. Sistema ou sistemas de avaliação e verificação da regularidade do desempenho do produto de construção tal como previsto no anexo V: **sistema 3**
7. No caso de uma declaração de desempenho relativa a um produto de construção abrangido por uma norma harmonizada:
O organismo de inspecção notificado n.º: 0044 TÜV Nord Cert GmbH, D-45141 Essen, realizou a verificação do produto com base num exame de tipo e emitiu: relatórios de ensaio das características de desempenho do produto. O sistema de controlo da produção na fábrica está conforme aos requisitos da norma EN ISO9001:2008.
8. -
9. Desempenho declarado:

Características essenciais	Desempenho	Especificações técnicas harmonizadas
Impermeabilidade à água	ver marcação CE	EN 13241-1:2003+A1:2011
Libertação de substâncias perigosas	NPD	
Resistência à carga devido à pressão do vento	ver marcação CE	
Resistência ao calor	ver marcação CE	
Permeabilidade ao ar	ver marcação CE	
Abertura segura (em portões com movimento vertical)	confirmed	
Definição da geometria de componentes de vidro	confirmed	
Resistência mecânica e estabilidade	confirmed	
Forças motrizes (em portões com accionamento mecânico)	confirmed	
Durabilidade da impermeabilidade à água, da resistência ao calor e da permeabilidade ao ar	ver marcação CE	

10. O desempenho do produto identificado nos pontos 1 e 2 é conforme com o desempenho declarado no ponto 9 e, em combinação com os accionamentos definidos **Novomatic 200, 403, 413, 553S, 803S, novodoor** ou **novoport**, é conforme com as disposições relevantes da
   - Directiva CE de máquinas (directiva 2006/42/CE) / especificação técnica harmonizada: EN 12453:2000
   - Directiva CE de baixa tensão (directiva 2006/95/CE) / especificação técnica harmonizada: EN 60335-1:2010, EN 60335-2-95:2004
   - Directiva de compatibilidade electromagnética (2004/108/CE) / especificação técnica harmonizada: EN 61000-6-2:2005, EN 61000-6-3:2007

A conformidade foi demonstrada pelo organismo reconhecido de acordo com o número 7.

A presente declaração de desempenho é emitida sob a exclusiva responsabilidade do fabricante identificado no ponto 4.

Assinado por e em nome do fabricante por:

Frank Wiedenmaier, membro do conselho de administração / COO

Rees, 07.03.2013 Assinatura:

Frank Wiedenmaier, COO Novoferm GmbH

I

DICHIARAZIONE DI PRESTAZIONE n° 0020-CPR-2013

1. Codice di identificazione unico del prodotto-tipo: **Sectional Door ISO20 V3**
2. Numero di tipo, lotto, serie o qualsiasi altro elemento che consenta l'identificazione del prodotto da costruzione ai sensi dell'articolo 11, paragrafo 4: **v. marchio CE**
3) Uso o usi previsti del prodotto da costruzione, conformemente alla relativa specifica tecnica armonizzata, come previsto dal fabbricante:**Portone manuale o motorizzato per un accesso sicuro per merci e veicoli nel settore industriale, commerciale o residenziale, accompagnati o guidati da persone nell'area di accesso.**
4) Nome, denominazione commerciale registrata o marchio registrato e indirizzo del fabbricante ai sensi dell'articolo 11, paragrafo 5:

Novoferm GmbH
Isselburger Strasse 31
D-46459 Rees, Germany
Tel.: +492850910-0 / Fax: +492850910-646
E-mail: info@novoferm.com

5) -
6) Sistema o sistemi di valutazione e verifica della costanza della prestazione del prodotto da costruzione di cui all'allegato V: **System 3**
7) Nel caso di una dichiarazione di prestazione relativa ad un prodotto da costruzione che rientra nell'ambito di applicazione di una norma armonizzata:
l'Organismo Notificato O.N. nº: 0044 TÜV Nord Cert GmbH, D-45141 Essen, ha esaminato il prodotto effettuando una verifica di tipo ed ha rilasciato: verbali di prova relativi alle caratteristiche delle prestazioni del prodotto. Il controllo della produzione interno all'azienda corrisponde ai requisiti della norma EN ISO9001:2008.
8) -
9) Prestazione dichiarata:

Caratteristiche principali	Prestazione	Specifica tecnica armonizzata
Impermeabilità all'acqua	v. marchio CE	EN 13241-1:2003+A1:2011
Rilascio di sostanze pericolose	NPD	
Resistenza al carico del vento	v. marchio CE	
Resistenza al calore	v. marchio CE	
Permeabilità all'aria	v. marchio CE	
Apertura sicura (per portoni a movimento verticale)	confirmed	
Definizione della geometria delle parti costruttive in vetro	confirmed	
Stabilità e resistenza meccanica	confirmed	
Motorizzazione (per portoni motorizzati)	confirmed	
Durata dell'impermeabilità all'acqua, della resistenza al calore e della permeabilità all'aria	v. marchio CE	

10) La prestazione del prodotto di cui ai punti 1 e 2 è conforme alla prestazione dichiarata di cui al punto 9 e, in combinazione con le motorizzazioni previste **Novomatic 200, 403, 413, 553S, novodoor** o **novoport**, è conforme alle seguenti disposizioni in materia:
   - Direttiva Macchine CE (Direttiva 2006/42/CE) / Specifica tecnica armonizzata: EN 12453:2000
   - Direttiva Bassa Tensione CE (Direttiva 2006/95/CE) / Specifica tecnica armonizzata: EN 60335-1:2010, EN 60335-2-95:2004
   - Direttiva Compatibilità Elettromagnetica EMC (Direttiva 2004/108/CE) / Specifica tecnica armonizzata: EN 61000-6-2:2005, EN 61000-6-3:2007

La conformità è stata certificata da parte dell'ufficio approvato di cui al punto 7

Si rilascia la presente dichiarazione sotto la responsabilità esclusiva del fabbricante di cui al punto 4.

Firmato a nome e per conto di:

Frank Wiedenmaier, membro della Direzione / COO

Rees, 07/03/2013 Firma:

Frank Wiedenmaier, COO Novoferm GmbH

CZ

PROHLÁŠENÍ O VLASTNOSTECH č. 0020-CPR-2013

1. Jedinečný identifikační kód typu výrobku: **Sectional Door ISO20 V3**
2. Typ, série nebo sériové číslo nebo jakýkoli jiný prvek umožňující identifikaci stavebních výrobků podle čl. 11 odst. 4: **Vize označení CE**
3. Zamýšlené použití nebo zamýšlená použití stavebního výrobku v souladu s příslušnou harmonizovanou technickou specifikací podle předpokladu výrobce: **Ručně nebo silou ovládaná vrata pro bezpečný příjezd zboží nebo vozidel do průmyslové, komerční nebo obytné oblasti doprovázená nebo řízená osobami v oblasti vstupu.**
4. Jméno, firma nebo registrovaná obchodní známka a kontaktní adresa výrobce podle čl. 11 odst. 5:

Novoferm GmbH
Isselburger Strasse 31
D-46459 Rees, Germany
Tel.: +492850910-0 / Fax: +492850910-646
Email: info@novoferm.com

5. -
6. Systém nebo systémy posuzování a ověřování stálosti vlastností stavebních výrobků, jak je uvedeno v příloze V: **Systém 3**
7. V případě prohlášení o vlastnostech týkajících se stavebního výrobku, na který se vztahuje harmonizovaná norma:
Notifikovaný certifikační orgán č. NB 0044 TÜV Nord Cert GmbH, D-45141 Essen, provedl ověření produktu na základě:typové zkoušky a vystavil: zprávu o zkoušce výkonových vlastností produktu. Podniková kontrola výroby odpovídá požadavkům EN ISO9001:2008.
8. -
9. Vlastnosti uvedené v prohlášení:

Podstatné znaky	Výkon	Harmonizované technické specifikace
Vodotěsnost	Vize označení CE	EN 13241-1:2003+A1:2011
Uvolňování nebezpečných látek	NPD	
Odolnost vůči náporu větru	Vize označení CE	
Tepelný odpor	Vize označení CE	
Prodyšnost	Vize označení CE	
Bezpečné otevírání (u vrat s kolmým pohyblivým pohybem)	confirmed	
Určení geometrie skleněných součástek	confirmed	
Mechanická pevnost a stabilita	confirmed	
Pohony (u vrat poháněných silou)	confirmed	
Stálost vodotěsnosti, tepelného odporu a prodyšnosti	Vize označení CE	

10. Vlastnost výrobku uvedená v bodě 1 a 2 je ve shodě s vlastností uvedenou v bodě 9 a v kombinaci s předepsanými pohony vrat **Novomatic 200, 403, 413, 553S, 803S, novodoor,** nebo **novoport** ve shodě s příslušnými ustanoveními
   - směrnice EU o strojních zařízeních (směrnice2006/42/ES) / harmonizované technické specifikaci: EN 12453:2000
   - směrnice EU o zařízeních nízkého napětí (směrnice2006/95/ES) / harmonizované technické specifikaci: EN 60335-1:2010, EN 60335-2-95:2004
   - směrnice o EMK (směrnice2004/108/ES) / harmonizované technické specifikaci: EN 61000-6-2:2005, EN 61000-6-3:2007

Shoda byla prokázána uznávaným orgánem podle čísla 7.

Toto prohlášení o vlastnostech se vydává na výhradní odpovědnost výrobce uvedeného v bodě 4.

Podepsáno za výrobce a jeho jménem:

Frank Wiedenmaier, člen vedení podniku / COO

Rees, 7.3.2013 Podpis:

Frank Wiedenmaier, COO Novoferm GmbH

Declaramos que se han cumplido las especificaciones del fabricante.

Declaramos que as normas do fabricante foram observadas.

Dichiariamo che le prescrizioni del costruttore sono state rispettate.

Prohlašujeme, že byly dodrženy stanovené podmínky výrobce.

Locality, Date: _____

Signature: _____

PL

DEKLARACJA WŁAŚCIWOŚCI UŻYTKOWYCH Nr 0020-CPR-2013

1. Niepowtarzalny kod identyfikacyjny typu wyrobu:**Sectional Door ISO20 V3**
2. Numer typu, partii lub serii lub jakikolwiek inny element umożliwiający identyfikację wyrobu budowlanego, wymagany zgodnie z art. 11 ust. 4:**zob. oznaczenie CE**
3. Przewidziane przez producenta zamierzone zastosowanie lub zastosowania wyrobu budowlanego zgodnie z mającą zastosowanie zharmonizowaną specyfikacją techniczną:**brama obsługiwana ręcznie lub z napędem mechanicznym, przeznaczona do bezpiecznego dowozu towarów oraz podjazdu pojazdów w obszarze przemysłowym, handlowym lub mieszkalnym, odbywającemu się w obszarze z dostępem osób.**
4. Nazwa, zastrzeżona nazwa handlowa lub zastrzeżony znak towarowy oraz adres kontaktowy producenta, wymagany zgodnie z art. 11 ust. 5:

Novoferm GmbH
Isselburger Strasse 31
D-46459 Rees, Niemcy
Tel.: +492850910-0 / Faks: +492850910-646
E-mail: info@novoferm.com

5. -
6. System lub systemy oceny i weryfikacji stałości właściwości użytkowych wyrobu budowlanego określone w załączniku V:**System 3**
7. W przypadku deklaracji właściwości użytkowych dotyczącej wyrobu budowlanego objętego normą zharmonizowaną:
Notyfikowana jednostka kontrolna NB-Nr: 0044 TÜV Nord Cert GmbH, D-45141 Essen, przeprowadziła badanie wyrobu na podstawie badania typu oraz opracowała: raporty kontrolne z parametrów wydajnościowych wyrobu. Wewnętrzna kontrola jakości odpowiada wymaganiom określonym w normie EN ISO9001:2008.
8. -
9. Deklarowane właściwości użytkowe:

Istotne właściwości użytkowe	Moc	Zharmonizowane specyfikacje techniczne
Wodoszczelność	zob. oznaczenie CE	EN 13241-1:2003+A1:2011
Uwalnianie niebezpiecznych substancji	NPD	
Odporność na obciążenie wiatrem	zob. oznaczenie CE	
Opór cieplny	zob. oznaczenie CE	
Przepuszczalność powietrza	zob. oznaczenie CE	
Bezpieczne otwieranie (przy bramach pionowych)	confirmed	
Określenie geometrii elementów szklanych	confirmed	
Mechaniczna wytrzymałość i stabilność	confirmed	
Obciążenia (przy bramach z napędem mechanicznym)	confirmed	
Trwałość wodoszczelności, oporu cieplnego oraz przepuszczalności powietrza	zob. oznaczenie CE	

10. Właściwości użytkowe wyrobu określone w pkt 1 i 2 są zgodne z właściwościami użytkowymi deklarowanymi w pkt 9i w połączeniu z określonymi napędami bramy **Novomatic 200, 403, 413, 553S, 803S, novodoor** lub**novoport** jest zgodne z właściwymi przepisami
   - dyrektywy maszynowej WE (dyrektywa 2006/42/WE) / zharmonizowana specyfikacja techniczna: EN 12453:2000
   - dyrektywy niskonapięciowej WE (dyrektywa 2006/95/WE) / zharmonizowana specyfikacja techniczna: EN 60335-1:2010, EN 60335-2-95:2004
   - dyrektywy kompatybilności elektromagnetycznej WE (dyrektywa 2004/108/WE) / zharmonizowana specyfikacja techniczna: EN 61000-6-2:2005, EN 61000-6-3:2007

Zgodność wykazano poprzez uznane miejsce zgodnie z numerem 7.

Niniejsza deklaracja właściwości użytkowych wydana zostaje na wyłączną odpowiedzialność producenta określonego w pkt 4.

W imieniu producenta podpisał(-a):

Frank Wiedenmaier, członek kierownictwa / COO

Rees, 07.03.2013 r. Podpis:

Frank Wiedenmaier, COO Novoferm GmbH

H

0020-CPR-2013 sz.TELJESÍTMÉNYNYILATKOZAT

1. A terméktípus egyedi azonosító kódja: **Sectional Door ISO20 V3**
2. Típus-, tétel- vagy sorozatszám vagy egyéb ilyen elem, amely lehetővé teszi az építési termék azonosítását a 11. cikk (4) bekezdésében előírtaknak megfelelően: **lásd a CE jelölést**
3. Az építési terméknek a gyártó által meghatározott rendeltetése vagy rendeltetései az alkalmazandó harmonizált műszaki előírással összhangban: **Kézi vagy gépi működtetésű kapu áruk biztonságos beszállításához, ill. a megközelítési területen személyek által vezetett vagy kísért járművek biztonságos behajtásához nagy-, ill. kisipari, valamint lakókörnyezetben.**
4. A gyártók neve, bejegyzett kereskedelmi neve, illetve bejegyzett védjegye, valamint értesítési címe a 11. cikk (5) bekezdésében előírtaknak megfelelően:

Novoferm GmbH
Straße 31
D-46459 Rees, Germany
Tel.: +492850910-0 / Fax: +492850910-646
E-mail: info@novoferm.com

5. -
6. Az építési termékek teljesítménye állandóságának értékelésére és ellenőrzésére szolgáló, az V. mellékletben szereplők szerinti rendszer vagy rendszerek: **3. rendszer**
7. Harmonizált szabványok által szabályozott építési termékekre vonatkozó gyártói nyilatkozat esetén:
A notifikált vizsgáló szerv NB-szám: 0044 TÜV Nord Cert GmbH, D-45141 Essen, a termékvizsgálatot tipusvizsgálat alapján elvégezte és elkészítette: a termék teljesítménytulajdonságairól szóló vizsgálati jelentéseket. A gyári gyártásellenőrzés megfelel az EN ISO9001:2008 követelményeinek.
8. -
9. A nyilatkozat szerinti teljesítmény:

Lényeges tulajdonságok	Teljesítmény	Harmonizált műszaki specifikáció
Vízállóság	lásd a CE jelölést	EN 13241-1:2003+A1:2011
Veszélyes összetevők felszabadulása	NPD	
Szélterheléssel szembeni ellenállás	lásd a CE jelölést	
Hőellenállás	lásd a CE jelölést	
Levegőáteresztő-képesség	lásd a CE jelölést	
Biztonságos nyitás (függőleges mozgatású kapuknál)	confirmed	
Üveg alkotórészek geometriájának meghatározása	confirmed	
Mechanikai szilárdság és stabilitás	confirmed	
Működtető erők (erő-mozgatású kapuknál)	confirmed	
Vízállóság, hőellenállás és légáteresztő képesség tartóssága	lásd a CE jelölést	

10. Az 1. és 2. pontban meghatározott termék teljesítménye megfelel a 9. pontban feltüntetett, nyilatkozat szerinti teljesítménynek és az előírt **Novomatic 200, 403, 413, 553S, 803S, novodoor** vagy **novoport** kapuhajtásokkal kombinálva megfelel az
    - EK gépekre vonatkozó irányelve (2006/42/EK irányelv) vonatkozó rendelkezéseinek / Harmonizált műszaki specifikáció: EN 12453:2000
    - a meghatározott feszültséghatáron belüli használatra tervezett elektromos berendezésekről (2006/95/EK) szóló EK irányelvnek / Harmonizált műszaki specifikáció: EN 60335-1:2010, EN 60335-2-95:2004
    - az elektromágneses összeférhetőségről (2004/108/EK) szóló EK irányelvnek / Harmonizált műszaki specifikáció: EN 61000-6-2:2005, EN 61000-6-3:2007

A megfelelőséget az elismert szerv igazolta a 7. szám szerint.

E teljesítménynyilatkozat kiadásáért kizárólag a 4. pontban meghatározott gyártó a felelős.

A gyártó nevében és részéről aláíró személy:

Frank Wiedenmaier, az ügyvezetés tagja / COO

Rees, 2013.03.07. Aláírás:

Frank Wiedenmaier, COO Novoferm GmbH

RO

DECLARAŢIA DE PERFORMANŢĂ Nr. 0020-CPR-2013

1. Cod unic de identificare al produsului-tip: **Sectional Door ISO20 V3**
2. Tipul, lotul sau numărul de serie sau orice alt element care permite identificarea produsului pentru construcţii astfel cum este solicitat la articolul 11 alineatul (4): **vezi marcajul CE**
3. Utilizarea sau utilizările preconizate ale produsului pentru construcţii, în conformitate cu specificaţia tehnică armonizată aplicabilă, astfel cum este prevăzut de fabricant: **Poartă acţionată manual sau automat pentru accesul sigur al mărfii şi vehiculelor în domeniul industrial, comercial sau rezidenţială însoţită sau condusă în zona de acces a persoanelor.**
4. Numele, denumirea socială sau marca înregistrată şi adresa de contact a fabricantului, astfel cum se solicită în temeiul articolului 11 alineatul (5):

Novoferm GmbH
Strada Isselburger 31
D-46459 Rees, Germania
Tel.: +492850910-0 / Fax: +492850910-646
Email: info@novoferm.com

5. -
6. Sistemul sau sistemele de evaluare şi verificare a constanţei performanţei produsului pentru construcţii, astfel cum este prevăzut în anexa V: **Sistemul 3**
7. În cazul declaraţiei de performanţă privind un produs pentru construcţii acoperit de un standard armonizat:
Postul de verificare notificat NB-nr.: 0044 TÜV Nord Cert GmbH, D-45141 Essen, a executat verificarea produsului în baza unei verificări a tipului şi a emis: Rapoturi de verificare privind proprietăţile de performanţă ale produsului. Controlul producţiei proprii din fabrică corespunde cerinţelor EN ISO9001:2008.
8. -
9. Performanţa declarată:

Caracteristici esenţiale	Performanţă	Specificaţie armonizată tehnic
Etanşeitate la apă	vezi marcajul CE	EN 13241-1:2003+A1:2011
Eliberarea de substanţe periculoase	NPD	
Rezistenţa la solicitarea exercitată de vânt	vezi marcajul CE	
Rezistenţa la căldură	vezi marcajul CE	
Trecerea aerului	vezi marcajul CE	
Deschiderea sigură (la porţi cu deplasare verticală	confirmed	
Stabilirea geometriei ansamblurilor din sticlă	confirmed	
Rezistenţa mecanică şi stabilitatea	confirmed	
Forţe la exploatare (în cazul porţilor acţionate automat)	confirmed	
Rezistenţa la etanşeitatea apei, rezistenţa la căldură şi trecerea aerului	vezi marcajul CE	

10. Performanţa produsului identificat la punctele 1 şi 2 este în conformitate cu performanţa declarată de la punctul 9 şi este conformă în combinaţie cu acţionările de porţi recomandate **Novomatic 200, 403, 413, 553S, 803S, novodoor,** sau **novoport** cu toate specificaţiile
    - Directivelor CE privind utilajele (Directiva 2006/42/CE) / Specificaţia tehnică armonizată: EN 12453:2000
    - Directiva CE privind tensiunea joasă (Directiva 2006/95/CE) / Specificaţia tehnică armonizată: EN 60335-1:2010, EN 60335-2-95:2004
    - Directiva EMV (compatibilitatea electromagnetică) (- (2004/108/CE) / Specificaţia tehnică armonizată: EN 61000-6-2:2005, EN 61000-6-3:2007

Concordanţa a fost dovedită de către postul autorizat în conformitate cu numărul 7.

Această declaraţie de performanţă este emisă pe răspunderea exclusivă a fabricantului identificat la punctul 4.

Semnată pentru şi în numele fabricantului de către:

Frank Wiedenmaier, membru al conducerii / COO

Rees, 07.03.2013 Semnătura:

Frank Wiedenmaier, COO Novoferm GmbH

SLO

IZJAVA O LASTNOSTIH št. 0020-CPR-2013

1. Enotna identifikacijska oznaka tipa proizvoda: **Sectional Door ISO20 V3**
2. Tip, serijska ali zaporedna številka ali kateri koli drug element, na podlagi katerega je mogoče prepoznati gradbene proizvode, v skladu s členom 11(4): **glejte oznako CE**
3. Predvidena uporaba ali predvidene vrste uporabe gradbenega proizvoda v skladu z veljavno harmonizirano tehnično specifikacijo, kot jih predvideva proizvajalec: **ročna ali električna vrata za varen dovoz blaga in vozil na industrijskem, obrtnem ali bivalnem območju s spremstvom ali usmerjanjem na dostopnem območju oseb.**
4. Ime, registrirano trgovsko ime ali registrirana blagovna znamka in naslov proizvajalca v skladu s členom 11(5):

Novoferm GmbH
Isselburger Strasse 31
D-46459 Rees, Nemčija
Tel. : +492850910-0 / faks: +492850910-646
E-pošta: info@novoferm.com

5. -
6. Sistem ali sistemi ocenjevanja in preverjanja nespremenljivosti lastnosti gradbenega proizvoda, kot je določeno v Prilogi V: **Sistem 3**
7. Za izjavo o lastnostih glede gradbenega proizvoda, za katerega velja harmoniziran standard:
Priglašeni kontrolni organ št. NB: 0044 TÜV Nord Cert GmbH, D-45141 Essen, je pregledal izdelek na osnovi tipskega preizkusa in pripravil: poročila o pregledu lastnosti izdelka. Tovarniška kontrola proizvodnje ustreza zahtevam standarda EN ISO9001:2008.
8. -
9. Navedena lastnost:

Pomembne značilnosti	Zmogljivost	Harmonizirane tehnične specifikacije
Vodotesnost	glejte oznako CE	EN 13241-1:2003+A1:2011
Sproščanje nevarnih snovi	NPD	
Upor na veter	glejte oznako CE	
Toplotni upor	glejte oznako CE	
Prepustnost za zrak	glejte oznako CE	
Varno odpiranje (pri navpično premikajočih se vratih)	confirmed	
Določitev geometrije steklenih delov	confirmed	
Mehanska trdnost in stabilnost	confirmed	
Obratovalne sile (pri električnih vratih)	confirmed	
Trajnost vodotesnosti, toplotne upornosti in prepustnosti za zrak	glejte oznako CE	

10. Lastnosti proizvoda, navedenega v točki 1 in 2, so v skladu z navedenimi lastnostmi iz točke 9 in so v kombinaciji s predpisanimi vratnimi pogoni **Novomatic 200, 403, 413, 553S, 803S, novodoor** ali **novoport** v skladu z veljavnimi določili
    - Direktive o storjih ES (Direktiva 2006/42/ES) / harmoniziranimi tehničnimi specifikacijami: EN 12453:2000
    - nizkonapetostne direktive ES (Direktiva 2006/95/ES) / harmoniziranimi tehničnimi specifikacijami: EN 60335-1:2010, EN 60335-2-95:2004
    - Direktive o EMZ (2004/108/ES) / harmoniziranimi tehničnimi specifikacijami: EN 61000-6-2:2005, EN 61000-6-3:2007

Skladnost je dokazal pooblaščeni organ v skladu s številko 7.

Za izdajo te izjave o lastnostih je odgovoren izključno proizvajalec, naveden v točki 4.

Podpisal za in v imenu proizvajalca:

Frank Wiedenmaier, član vodstva podjetja / COO

Rees, 07.03.2013 Podpis:

Frank Wiedenmaier, COO Novoferm GmbH

Oświadczamy, że wytyczne producenta zostały dotrzymane.

Kijelentjük, hogy a gyártó előírásai be lettek tartva.

Declarăm prin prezenta că indicaţiile producătorului au fost respectate întocmai.

Izjavljamo, da smo upoštevali navodila proizvajalca.

Locality, Date: _____ **Signature:** _____

D

Montageanleitung für Sektionaltore Typ iso9-3 / iso20-3 Zugfeder, demontierte Ausführung

Die Tor - Herstellerhaftung erlischt bei nicht ordnungsgemäß durchgeführter Montage.

- Montage nur durch entsprechend qualifizierte Einbauer -

Bitte vor der Montage sorgfältig lesen.

Lieferumfang:

Sektionspaket, Zargenpaket, Blendenpaket

Zum Einbau benötigen Sie:

- folgende Werkzeuge (vor dem Einbau des Tores in die Garage legen, sofern kein weiterer Zugang vorhanden ist):

  Zollstock/Maßband, Wasserwaage, Wasserpumpenzange, Umschaltknarre mit Verlängerung und Steckschlüsseleinsätzen SW 7, 10 und 13 (ggf. auch Gabel- oder Steckschlüssel), Gabel- oder Maulschlüssel ab SW 13 zum Spannen der Federn (vgl. Pkt. 29), Kreuzschlitz-Schraubendreher Gr. 2 und 3, Schlitz-Schraubendreher, Schlagbohrmaschine mit entsprechenden Bohrern ∅10mm (Bohrtiefe min. 65mm), mindestens 2 Schraubzwingen, ggf. Kanthölzer, Hammer, Meißel, Metallsäge, kleine Zange und
- Befestigungsmaterial entsprechend der baulichen Gegebenheiten. **Achtung: Die Eignung der mitgelieferten Holzschrauben S8 und der Dübel S9 ist entsprechend der baulichen Gegebenheiten vor der Verwendung zu überprüfen.**

Wichtig:

- **Die Tormontage erfolgt nur in der fertigen Öffnung und auf dem fertigen Fußboden!**
- Vergleichen Sie sicherheitshalber vor der Montage die Garagenmaße mit den Bau-Richtmaßen des Tores.
  - minimale Garageninnenbreite
    = Bau-Richtmaß-Breite + 180mm
  - minimale Garagenhöhe Decke
    = Bau-Richtmaß-Höhe + 120mm (auch bei Torantrieben ausreichend)
  - minimale Anschlagbreite rechts und links = 55mm
- **Buchstaben / Zahlenkombinationen, beispielsweise S8, verweisen auf das entsprechende Befestigungsmaterial im Bildteil, nachfolgend tiefgestelltes L bzw. R, beispielsweise 1_L: Teile für die linke bzw. rechte Seite unterschiedlich (Markierungen auf den Teilen beachten), ohne Tiefstellung = Rechts/Links verwendbar. Zahlenkombinationen in eckigen Klammern, beispielsweise [5.10], verweisen auf die entsprechenden Abbildungen im Bildteil.**

Montage Torrahmen [1.10]

(1) Winkelzargen 1_R + 1_L mit Holz o.ä. unterlegen (als Schutz gegen Verkratzen) und Winkelzarge 1_R + Zargenblende **3** + Winkelzarge 1_L zusammenschrauben (Blechschrauben sind bereits vormontiert) **[1.10a]**.

(2) Führungsblech **4** mit **S13** oben in die Winkelzarge 1_R + 1_L schrauben **[1.10b]**.

(3) Maueranker **7** je nach Anschlagbreite an den Winkelzargen $1_{R/L}$ rechts und links mit **S6** + **S12** **locker** verschrauben.

(3a) Anschlagbreite 55 - 120mm: Maueranker **7** nach innen setzen **[1.10ca]**.

(3b) Anschlagbreite größer 120mm: Maueranker **7** seitlich setzen **[1.10cb]**.

Bei Verwendung anderer Befestigungen ist sicherzustellen, daß diese ein mindestens gleich großes Lastaufnahmevermögen besitzen, wie die mitgelieferten Maueranker 7.

(4) Torrahmen hinter die Öffnung stellen, gegen Umfallen sichern, mit der Wasserwaage exakt parallel und winklig ausrichten **[1.15]**. (zusätzlich waagerechten Sitz der Zargenblende **3** prüfen.) Blendenhalter **13** mittig in oberes Rahmenteil klemmen **[1.15d]**. Danach endgültige Befestigung mit **S8** + **S9** vornehmen **[1.15a,c,d,e]**. Am Fußpunkt der Zarge wird vor dem Verdübeln die Schraube **S8** in die Kunststoffbuchse **81** gesteckt **[1.15b]**. **Achtung: Dabei Winkelzargen $1_{R/L}$ nicht verdrehen bzw. verbiegen; ggf. müssen diese vor dem Anziehen der Schrauben geeignet unterfüttert werden!!!**

(5) Rechtes 14_R bzw. linkes 14_L waagerechtes Laufschienenpaar jeweils mit Formendstück $16_{R/L}$ **[1.20a]** + obere Seilbefestigung **5 [1.20a]** + Federkanalabhängung **8** je vorne & hinten **[1.20b,c]** + Endenverbindungswinkel $10_{R/L}$ **[1.20d]** verschrauben **S6** + **S12**.

(6) Moosgummipads **9** auf vordere Federkanalabhängung kleben **[1.20c]**, Federkanal **2** mit **S6** + **S12** verschrauben und vorne den Kantenschutz **24** aufschieben **[1.20e,f]**.

Montage waagerechte Laufschienenpaare [1.25]

(7) Montage Ankerschienen

(7a) Bei seitlichen Wandabständen des waagerechten Laufschienenpaares $14_{R/L}$ kleiner 500mm (Garageninnenbreite max. BRB + 1030mm bei mittigem Toreinbau) jeweils eine Ankerschiene **27** mit Anschlusswinkel **28** rechts und links in den Laufschienenverbinder **6** einschieben und mit Klemmplatte **29** mit **S6** + **S12** so verschrauben, daß diese ausziehbar bleiben **[1.25a,b]**.

(7b) Bei Wandabständen größer 500mm erfolgt später eine Befestigung des Laufschienenverbinders **6** an der Decke. (vgl. Pkt. 14)

(8) Waagerechte Laufschienenpaare $14_{R/L}$ am Formendstück $16_{R/L}$ mit dem Kopfwinkel so verschrauben **S5** + **S12**, daß das spätere Hochklappen möglich bleibt **[1.25c]**. Bei zu geringem Wandabstand die Hammerschraube **S7** von innen durch die Winkelzarge $1_{R/L}$ stecken und in der Nut verkanten **[1.25c]**.

(9) Laufschienenverbinder **6** jeweils mit zwei **S6** + **S12** mit den Endenverbindungswinkeln $10_{R/L}$ verschrauben **[1.25d]**.

(10) Federeinheiten vormontieren **[1.30]**.

Die beiden 3fach-Zugfederpakete **11** mit den Kunststoff-Gleitelementen nach unten auf den Garagenboden legen (Federspannband zur Garagenrückwand weisend). Eine Umlenkrollen-Seileinheit **12** mit der ***schwarzen*** Seite nach oben an einem der 3fach-Zugfederpakete **11** mit **S5** + **S12** verschrauben. **Dies ergibt die rechte Federeinheit. Die beiden einzelnen Seilenden weisen dann zur linken**

D

Garageninnenwand [1.30aa]. Die andere Umlenkrollen-Seileinheit **12** mit der ***roten*** Seite nach oben an dem anderen 3fach-Zugfederpaket **11** mit **S5** + **S12** verschrauben. **Dies ergibt die linke Federeinheit. Die beiden einzelnen Seilenden weisen dann zur rechten Garageninnenwand [1.30ab].**

(11) Jeweils rechte bzw. linke Federeinheit in den rechten bzw. linken Federkanal **2** legen und im ersten Loch des Federspannbandes in den Federhaken am Endenverbindungswinkel **20**$_{R/L}$ einhängen und **mit Federstecker 15 sichern [1.30b]**.

(12) Federeinheiten montieren

(12a) Enden der Doppel-Stahlseile **12** in obere Seilbefestigung **5** einführen. **Dabei Doppel-Stahlseile 12 nicht verdrehen [1.30c].**

(12b) Das andere einzelne Seilende **12** (klemmt 2 Seile) in die obere Zargenöffnung **1**$_{L/R}$ einklemmen, sodas es nicht herausrutschen kann **[1.30c]**.

(12c) Waagerechte Laufschienenpaare **14**$_{R/L}$ hochklappen und gegen Absturz sichern (Laufschienenverbinder **6** sicher unterstützen). Darauf achten, daß die Seilklemmen der Doppel-Stahlseile **12** in der Winkelzarge **1**$_{R/L}$ verbleiben!

(12d) Umlenkrollenhalterung mit Umlenkrolle **17** an den Kopfwinkel der Winkelzarge **1**$_{R/L}$ montieren 2 x **S11** **[1.30d]**.

(12e) Drahtseil **12** aus der Winkelzarge **1**$_{R/L}$ ziehen und über die Umlenkrolle **17** führen, fixieren und Seilablaufsicherung **18** an Umlenkrollenhalter **17** montieren **S3** **[1.30e]**.

(12f) Eingriffschutz **97**$_{R/L}$ an obere Seilbefestigung **5** und Umlenkrollenhalterung **17** montieren **S11** **[1.30e]**.

(13) Laufschienenbögen **30** jeweils mit **S6** + **S12** an den Winkelzargen **1**$_{R/L}$ und mit **S6** + **S12** an den vorderen Abhängungen **8** verschrauben **(auf versatzfreien Übergang zwischen den Laufschienenprofilen achten) [1.35a]**.

(14) Laufschienenverbinder **6** und waagerechte Laufschienenpaare **14**$_{R/L}$ mittels Wasserwaage horizontal ausrichten und an der Wand bzw. Decke befestigen. Schrauben noch nicht fest anziehen, um ein weiteres Ausrichten zu ermöglichen **[1.35f]**.

(14a) Wandbefestigung: Anschlußwinkel **28** ausziehen und mit **S8** + **S9** verdübeln **[1.35b].**

(14b) Deckenbefestigung: Ankerschiene **27** + Anschlußwinkel **28** +Klemmplatte **29** mit + **S6** + **S12** verschrauben und mit **S8** + **S9** verdübeln **[1.35c]**.

(14c) Jeweils eine zusätzliche Ankerschiene **27** an der hinteren Federkanalabhängung **8** mit **S6** + **S12** verschrauben und mit Anschlußwinkeln **28** an der Decke mit **S8** + **S9** verdübeln. Ankerschienen **27** ggf. entsprechend der Deckenhöhe kürzen **[1.35d]**.

Soll an der vorderen Federkanalabhängung **8** eine zusätzliche Ankerschiene **27** befestigt werden, so muß um eine Scherstelle zu vermeiden, der untere Teil der Ankerschiene **27** ausgeklinkt werden **[1.35e]**.

Montage Torblatt (Kopfsektion liegt im Sektionspaket oben)

(15) Bodensektion **[1.40]**

(15a) Bodenprofil **47** mit **S10** an der Bodensektion **44** verschrauben (äußere Löcher freilassen) und Gummi-Endstopfen **45**$_{R/L}$ einstecken **[1.40a]**. Schutzfolie vorsichtig entlang einer Endkappe einritzen und abziehen **[1.40ba,bb]**

(15b) Bodensektion **44** zwischen die Winkelzargen **1**$_{R/L}$ stellen und ca. 3cm (Holz o.ä.) unterlegen, um späteres Anheben des Torblattes zu ermöglichen. Bodensektion **44** gegen Umfallen sichern **[1.40]**.

(15c) Laufolle **56** aus dem Seitenband **48**$_{R/L}$ mit vormontierten Laufrollenhalter **61** ziehen, auf der anderen Seite des Laufrollenhalters **61** einsetzen und das Seitenband **48**$_{R/L}$ an der Bodensektion **44** mit **S10** montieren **[1.40c,d]**.

(15d) Laufrolle **56** aus der unteren Seilbefestigung **57**$_{R/L}$ mit vormontierten Laufrollenhalter **61** ziehen, (**bei Antrieb:** 1 Distanzscheibe auf je eine Laufrollenachse stecken) auf der anderen Seite des Laufrollenhalters **61** einsetzen und die untere Seilbefestigung **57**$_{R/L}$ an der Bodensektion **44** mit jeweils 4 x **S10** montieren **[1.40e,f]**.

(15e) Für spätere einfache Montage die Seileinhängung auf den Laufrollenhalter **61** klappen **[1.40g]**.

(16) Schlosssektion **[1.45]**

(16a) Schlosssektion **67** in die Winkelzarge **1**$_{R/L}$ einsetzen, gegen umfallen sicher und wie bei der Bodensektion **44** die Seitenbänder **48**$_{R/L}$ (Laufrolle drehen) mit **S10** anschrauben **[1.45a]**.

(16b) Mittelband bzw. –bänder **68** an die Schlosssektion **67** mit **S10** schrauben und mit der Bodensektion **44** mit **S10** verbinden **[1.45b]**.

(16c) Clip **69** in entsprechende Ausnehmung am Außengriff **70** mit langem Vierkant eindrücken **[1.45d]**.

(16d) Schlosset gemäß Explosionszeichnung an der Schlosssektion **67** montieren **[1.45d]**. Schlossschild **72** mit Verdeckschild **71** von außen in die Rechteckstanzung der Schlosssektion **67** einstecken und mit Schlosset **73 + 76** von innen verschrauben **S1**. Außengriff **70** durch die einzelnen Löcher des Schlosses **73** stecken (Kröpfung nach oben zeigend) und von innen (bei **iso9-3** Distanzrahmen **75** dazwischen) mit Innengriff **78** verschrauben **S2**. Achtung: Dreharm **77** (Zinkdruckguß) muß nach rechts oben zeigen!

Bei Toren ohne Torantrieb

(16e) Riegelschnäpper **79** mit **S10** an Schlosssektion verschrauben **[1.45 e]**.

(16f) Riegelstange **80** an Riegelschnäpper **79** sowie Dreharm anhalten und wenn nötig auf richtige Länge mit Metallsäge oder Kraftseitenschneider kürzen **[1.45c]**.

(16g) Riegelstange **80** in Dreharm sowie Riegelschnäpper **79** einhängen und Riegelstange **80** und Riegelschnäpper mit **S4** verschrauben **[1.45 e]**.

(17) Mittelsektion(en) **[1.50]**

Mittelsektion(en) analog der Boden- bzw. Schloßsektion mit Bändern **48**$_{R/L}$ + **68** verschrauben, in die Winkelzargen **1**$_{R/L}$ einsetzen und lange Laufrollen **56** anbringen.

(18) Kopfsektion **[1.50]**

(18a) oberen Laufrollenbock **90**$_{R/L}$ mit dem oberen Laufrollenhalter **88**$_{R/L}$ verschrauben **[1.50aa]**.

(18b) Bei NovoPort muß der äußere Ring der oberen Laufrolle auf der Antriebseite demontiert werden. Obere Laufrolle in die linke Hand nehmen und Schraubendreher zwischen Rippe und Zahn der Laufrolle setzen. Durch drehen der Laufrolle nach rechts den äußeren Ring lockern und abziehen **[1.50ab]**.

(18c) Kopfsektion **87** in die Winkelzargen **1**$_R$/**1**$_L$ einsetzen, gegen Umfallen sichern und jeweils rechts und links an der Kopfsektion **87** einen oberen Rollenbock **90**$_{R/L}$ mit oberen Laufrollenhalter **88**$_{R/L}$ mit **S10** verschrauben. Bänder seitlich und Mittelbänder **68**

D

mit **S10** an Kopf- und Mittelsektion verschrauben **[1.50b]**.

(19) Einstellen der Laufrollen:

(19a) Alle Laufrollen vom Torblatt aus in Pfeilrichtung wegziehen, so daß das Torblatt sauber an der Zargendichtung anliegt (Abstand der Sektionseinfassungen vom grauen Teil der Zargendichtung ca. 1 mm). Laufrollen müssen von Hand leicht drehbar sei.

Höheneinstellung der oberen Laufrolle:

(19b) bei Handbetrieb und Torantrieb NovoPort: Laufrollenmittelpunkt muß ca. 5 mm in das Formendstück **$16_{R/L}$** eintauchen. (Anhaltspunkt: Unterkante des oberen Laufrollenhalters **$88_{R/L}$** muß mit der Markierung auf dem oberen Laufrollenollenbock **$90_{R/L}$** fluchten) **[1.50ca]**.

(19c) bei Torantrieb Deckenschlepper: Laufrolle muß im oberen Eckbereich des Formendstücks **$16_{R/L}$** liegen **[1.50cb]**.

(20) Torblatt anheben und in die Endstellung schieben. **Torblatt gegen Absturz sichern**.

Die beiden einzelnen Seilenden **12** an der Seilablaufsicherung **18 (Achtung: Seil kann unter leichter Vorspannung stehen)** in die untere Seilschwinge an der unteren Seilbefestigung **$57_{R/L}$** einhängen **und mit Sicherungsstopfen 22 verklemmen [1.55a,b]. Dabei Doppel-Stahlseil 12 nicht verdrehen!!**

(21) Federspannung überprüfen:

Vor dem Schließen des Tores muß eine leichte Federspannung vorhanden sein, damit die Doppel-Stahlseile **12** nicht von den Seilrollen **$17_{L/R}$** abspringen.

(22) Tor schließen.

(23) **Beim Spannen/Entspannen der Federn 11 ist geeignete persönliche Schutzausrüstung zu tragen und das Torblatt gegen Absturz zu sichern!** Zum Nachspannen der Federn **11** Federstecker **15** entfernen, Federspannband nach hinten ziehen (z.B. mit Gabel- oder Maulschlüssel ab SW 13) und sicher in das darauffolgende Loch einrasten lassen, Federstecker **15** wieder aufstecken. Ein unterschiedliches Einhängen der linken zur rechten Feder **11** um ein Loch ist zulässig. Probelauf durchführen (vgl. Punkt 30) ggf. Vorgang wiederholen **[1.55c]**.

(24) Federspannung nochmals überprüfen. Tor auf halbe Höhe öffnen. Tor muß sich in dieser Position selbsttätig halten.

(24a) Falls das Tor deutlich nach unten absackt, die Zugfederspannung gemäß Punkt 23 erhöhen.

(24b) Falls das Tor deutlich nach oben zieht, die Zugfederspannung gemäß Punkt 23 senken.

(25) Bei Toren ohne Torantrieb Riegelblech **93** montieren **[1.60]**

(25a) Tor von innen schließen und mit Schraubzwinge fixieren. Riegelblech **93_R** bzw. **93_L** rechts bzw. links an Riegelbolzen **79** anhalten und in den beiden entsprechenden Rechtecklöchern (hintere Lochreihe) der Winkelzarge **1_R/1_L** mit **S6** + **S12** **(ggf. S7)** verschrauben **[1.60a,b]**.

(25b) Verriegelung prüfen. Dazu Tor mehrmals öffnen und schließen. Beim Schließen muß der Riegelbolzen **79** immer vollständig in das Riegelblech **93_R** bzw. **93_L** greifen, ggf. durch vertikales Verschieben des Riegelblechs **93_R** bzw. **93_L** einstellen. Sicherungswinkel **94** an das Riegelblech **93_R** bzw. **93_L** mit **S6 + S12** verschrauben **[1.60b]**.

(25c) Bei Toren ohne Torantrieb Seilhalter **91** für das Handseil **96** an der untersten Sektion mit **S10** befestigen **[1.60d]**. Handseil **96** durch das entsprechende Loch in dem Seilhalter **91** führen und durch Knoten sichern sowie an der Federkanalabhängung **8** einhängen **[1.60e]**.

(25d) Tor durch Hand öffnen und die Endposition der obersten Laufrolle **$90_{R/L}$** markieren. Tor schließen und an der markierten Position die Laufschienenklemmen **89** einsetzten und mit **S14** festziehen. Der Abstand vom hintersten Punkt bis zum tiefsten Punkt der Klemme, muß gleich sein **[1.60f,g]**.

Bei Torantrieb darf das Handseil nicht verwendet werden!

Prüfanleitung

(26) Für die Funktion, Haltbarkeit und den Leichtlauf des Sektionaltores ist es entscheidend, daß alle Teile gemäß der Montage-Anleitung montiert wurden. Falls das Sektionaltor dennoch nicht einwandfrei funktioniert, überprüfen sie bitte folgende Punkte:

(27) Sind die seitlichen Winkelzargen, die Zargenblende und die waagerechten Laufschienenpaare waagerecht, senkrecht und diagonal exakt ausgerichtet und sicher befestigt? **[1.35 f]**

(28) Sind alle Schraubverbindungen fest angezogen?

(29) Wurden die Übergänge zwischen den senkrechten Laufschienen in der Winkelzarge und den 89°-Bögen angepaßt (vgl. Punkt 13)?

(30) Zugfederspannung prüfen: Tor auf halbe Höhe öffnen. Tor muß sich in dieser Position selbsttätig halten.

(31) Falls das Tor deutlich nach unten absackt, die Zugfederspannung gemäß Punkt 23 erhöhen.

(32) Falls das Tor deutlich nach oben zieht, die Zugfederspannung gemäß Punkt 23 senken.

(33) Sind die Federstecker am hinteren Endenverbindungswinkel eingesteckt?

(34) Laufrollen: Lassen sich alle Laufrollen bei geschlossenem Tor von Hand leicht drehen (vgl. Punkt 19)?

(35) Wurde die obere Laufrolle richtig eingestellt (vgl. Punkt 19b,c)?

(36) Stehen bei geöffnetem Tor alle Laufrollenachsen gleich weit aus den Halterungen heraus?

(37) Liegen die Doppel-Stahlseile exakt und verdrehungsfrei in Ihren Führungen?

(38) Bei Torantrieb: Wurde die Verriegelung demontiert?

Demontageanleitung für Sektionaltore Typ iso9-3 / iso20-3 Zugfeder, demontierte Ausführung

- Demontage nur durch entsprechend qualifizierte Einbauer -

Bitte vor der Demontage sorgfältig lesen

Zur Demontage benötigen Sie folgende Werkzeuge:

Gabel- oder Steckschlüssel SW 7, 10 und 13, Umschaltknarre mit Verlängerung und Steckschlüsseleinsätzen SW 7, 10 und 13, Kreuzschlitzschraubendreher Gr. 2 und 3, mindestens 2 Schraubzwingen, ggf. Hammer und Meißel

Aushängen der Federn

Achtung: Beim Aushängen der Federn ist geeignete persönliche Schutzausrüstung zu tragen und das Torblatt gegen Absturz zu sichern !

Torblatt in die offene Endstellung bringen und gegen Absturz sichern. Federstecker an den Federspannbändern entfernen. Federspannbänder aus den Federhaken aushängen, Federspannband sicher in das letzte Loch des Federspannbandes einrasten lassen, Federstecker aufstecken.

Diese Montage-, Bedienungs- und Wartungsanleitung ist während der gesamten Nutzungsdauer des Tores sicher zu verwahren!

D

Seilklemme des Doppel-Stahlseiles vorsichtig **(Doppel-Stahlseil steht ggf. noch unter leichter Vorspannung)** aus der unteren Seilschwinge an der unteren Seilbefestigung links und rechts aushängen.

Tor vorsichtig schließen.

waagerechte Laufschienenpaare gegen Absturz sichern.

89°-Bögen demontieren.

Befestigung der waagerechte Laufschienenpaare an der Decke und an den Wänden abschrauben.

Waagerechte Laufschienenpaare einklappen, Doppel-Stahlseile aushängen, Federeinheiten entnehmen und waagerechte LS-Paare vom Torrahmen abschrauben.

Ankerschienen demontieren.

Waagerechte Laufschienenpaare vom Laufschienenverbinder abschrauben.

Sektionsweise von oben nach unten Laufrollen und Bänder demontieren und entsprechende Sektionen aus dem Tor entfernen.

Torrahmen gegen Umfallen sichern. Wand- und ggf. Bodenbefestigungen lösen, Torrahmen aus der Öffnung tragen, auf den Boden legen und demontieren (sinngemäß in umgekehrter Reihenfolge wie bei der Montage).

Bedienungs- und Wartungsanleitung für Sektionaltore, Typ iso9-3 / iso20-3 Zugfeder, demontierte Ausführung

Die Tor-Herstellerhaftung erlischt bei nicht ordnungsgemäß durchgeführter Bedienung, Wartung und/oder wenn keine Original-Ersatzteile zum Einsatz kommen, sowie bei jeglichen eigenmächtigen Änderungen an der Torkonstruktion.

Bedienung:

Die mechanischen Einrichtungen dieses Tores sind so beschaffen, daß eine Gefahr für die Bedienperson bzw. in der Nähe befindlicher Personen hinsichtlich Quetschen, Schneiden, Scheren und Erfassen soweit wie möglich vermieden wurde. Zur sicheren Benutzung des Tores sind folgende Punkte zu beachten:

- Vor und während der Torbetätigung sicherstellen, daß sich außer der Bedienperson keine Personen oder Gegenstände in Reichweite beweglicher Teile (z.B.Torblatt, Laufrollen, etc.) des Tores befinden.
- Handbedienung des Sektionaltores ist nur mit den Außengriffen, den Innengriffen oder ggf. mit dem Handseil zulässig. Hierbei darf kein Eingriff in bewegliche Teile durch die Bedienperson erfolgen.
- Schloßfunktion
  - Bei ganzer Schlüsseldrehung ist ständiges Öffnen und Schließen des Sektionaltores ohne Schlüssel möglich.
  - Bei 3/4 Schlüsseldrehung kann das Sektionaltor geöffnet werden und ist nach 3/4 Schlüsselrückdrehung beim Schließen verriegelt.
  - Durch Verschiebung des inneren Ent- bzw. Verriegelungsknopfes ist das Öffnen und Schließen ohne Schlüssel möglich.
- Während der Sektionaltorbetätigung von außen oder innen den Öffnungsbereich von Personen und Gegenständen freihalten.
- Beim Öffnen das Torblatt bis in die Endstellung schieben und vor weiteren Handlungen Stillstand abwarten. Ausreichende Federspannung muß vorhanden sein. **Veränderung der Federspannung siehe Punkt 30ff.**

  Achtung: Federspannung darf nur durch qualifizierte Einbauer verändert werden!

  Der Betrieb dieses Tores ist nur in einem Umgebungstemperaturbereich zwischen –30°C und +40° zulässig.
- Beim Schließen des Sektionaltores den Riegelschnäpper sicher einrasten lassen.
- Bei Ausrüstung dieses Tores mit einem Torantrieb
  - muß die Toranlage allen gültigen EU-Richtlinien (Maschinenrichtlinie, Niederspannungsrichtlinie, EMV-Richtlinie usw.) und allen einschlägigen nationalen und internationalen Normen und Vorschriften entsprechen
  - muß die Toranlage durch den Hersteller ordnungsgemäß mit einem Typenschild und dem CE-Zeichen gekennzeichnet sein und eine Konformitätserklärung ausgestellt werden
  - muß eine Übergabedokumentation in Landessprache erstellt und während der gesamten Nutzungsdauer des Tores sicher verwahrt werden
  - müsssen die Riegelbleche, die Riegelschnäpper sowie die Riegelstangen demontiert werden.

Das Handseil ist zwingend zu demontieren!

Einstellungen am Torantrieb dürfen nur durch entsprechend qualifizierte Einbauer erfolgen !

Wartung:

Folgende Punkte müssen nach dem Toreinbau sowie mindestens alle 6 Monate überprüft werden.

Wartung durch Laien oder entsprechend qualifizierte Einbauer:

- Tor gemäß der Prüfanleitung (Punkte 26ff.) **kontrollieren**.
- Nach dem Sektionaltoreinbau und nach jeweils ca. 5000 Torbetätigungen Laufrollenachsen in den Laufrollenhaltern **ölen/fetten**, waagerechte Laufschienenpaare sowie Federkanäle säubern.
- Schließzylinder nicht ölen; bei Schwergängigkeit nur mit Graphitspray gängig machen.
- Für ausreichende Belüftung (Trocknung) des Torrahmens sorgen; der Wasserablauf muß gewährleistet sein.
- Sektionaltor vor ätzenden, aggressiven Mitteln wie Säuren, Laugen, Streusalz usw. schützen.
- Sektionaltore mit Stahlfüllungen sind werkseitig mit Polyester beschichtet. Die bauseitige farbliche Weiterbehandlung muß innerhalb von 3 Monaten ab Lieferung mit lösungsmittelhaltigem 2K-Epoxi-Haftgrund und nach Aushärtung mit außenbeständigen, handelsüblichen Malerlacken erfolgen.
- Entsprechend der örtlichen atmosphärischen Belastung ist in zeitlichen Abständen eine farbliche Nachbehandlung vorzunehmen.
- Wir empfehlen, das Tor regelmäßig mit einem weichen, feuchten Tuch zu reinigen. Bei Bedarf kann ein mildes Reinigungsmittel oder eine Seifenlösung mit lauwarmen Wasser verwendet werden. Polituren sollten vermieden werden, ebenso wie scheuernde oder organische Lösungsmittel / -Reiniger. Tor und Torverglasung sind zur Vermeidung von Staubkratzern vor der Reinigung gründlich abzuspülen.

Wartung durch entsprechend qualifizierte Einbauer:

- Schrauben und Klemmverbindungen auf festen Sitz prüfen und ggf. nachziehen.
- Verschleißteile überprüfen (Federn, Doppel-Stahlseile, etc.) und, falls erforderlich, gegen Original-Ersatzteile tauschen. Zum Überprüfen der Federpakete kann der Federkanal ohne Demontage der waagerechten Laufschienenpaare

D

durch Lösen der Schrauben vorne und hinten am Federkanal sowie an der Mittelabhängung entfernt werden.

- Auf richtige Federspannung achten. Sollte eine Veränderung der Federspannung erforderlich sein, so ist gemäß Punkt 30ff. der Montageanleitung zu verfahren.
- Mehrfachfederpakete und Doppel-Stahlseile nach ca. 25.000 Torbetätigungen (auf/zu) ersetzen.

Das ist erforderlich bei:

0 - 5	Torbetätigungen pro Tag	alle	14	Jahre
6 - 10	"	"	7	Jahre
11 - 20	"	"	3,5	Jahre

5 bzw. 10 Jahre Werksgarantie auf Sektionaltore

Neben der Gewährleistung aufgrund unserer Verkaufs- und Lieferbedingungen gewähren wir 10 Jahre Werksgarantie bei max. 50.000 Betriebszyklen auf o.g. Sektionaltore.

Unsere **Werksgarantie beträgt 5 Jahre** auf Verschleißteile wie Schlösser, Scharniere, Federn, Lager, Laufrollen, Seilrollen und zugehörige Seile unter normaler Beanspruchung oder bis zu 25.000 Betriebszyklen.

Eine **10 jährige Werksgarantie** gewähren wir auf die Sektionen gegen Durchrostung von innen nach außen, auf die Trennung Stahl vom Schaum sowie auf Boden-, Zwischen- und Seitendichtungen sowie auf Sturzdichtungen.

Bei Zugfedertoren sind die Mehrfachfederpakete und die Doppel-Stahlseile nach ca. 25.000 Betriebszyklen, bei Torsionsfederwellentoren die Torsionsfederwelle 35R/35L komplett, auszutauschen (siehe Montageanleitung).“

Sollten diese oder Teile davon, nachweisbar wegen Material- oder Fabrikationsfehlern unbrauchbar oder in der Brauchbarkeit erheblich beeinträchtigt sein, werden wir diese nach unserer Wahl unentgeltlich nachbessern oder neu liefern.

Für Schäden infolge mangelhafter oder nicht sachgerechter Einbau- und Montagearbeiten, fehlerhafter Inbetriebsetzung, nicht ordnungsgemäßer Bedienung, nicht durchgeführter vorgeschriebener Wartungen, nicht sachgemäßer Beanspruchung sowie jeglichen eigenmächtigen Änderungen an der Torkonstruktion wird keine Haftung übernommen. Für An- und Umbauten sowie im Austausch bei Wartungs- oder Reparaturtätigkeiten darf nur Original-Zubehör verwendet werden. Entsprechendes gilt auch für Schäden, die durch den Transport, höhere Gewalt, Fremdeinwirkung oder natürliche Abnutzung sowie besondere atmosphärische Belastungen entstanden sind.

Weiterhin erlischt die Gewährleistung bei Nichtbeachtung unserer Einbau- und Bedienungsanleitung.

Nach eigenmächtigen Änderungen oder Nachbesserungen von Funktionsteilen oder Aufbringen von zusätzlichem Füllungsgewicht, welches von den vorgeschriebenen Torsionsfedern nicht mehr ausgeglichen wird, kann keine Haftung übernommen werden.

Die Oberflächengarantie für alle im Binnenland eingebauten Torblätter im endbeschichteten Orginalfarbton erstreckt sich auf Haftung der Farbe bzw. Folie sowie Korrosionsschutz und Lichtechtheit. Leichte Farbänderungen, die im Laufe der Zeit auftreten können, sind vom Garantieanspruch ausgeschlossen. Tore und Toroberflächen eingebaut an der Küste und im küstennahen Bereich unterliegen aggressiven Umwelteinflüssen und benötigen zusätzlich entsprechenden Schutz. Von dieser Garantie ausgeschlossen sind Mängel jeglicher Art, die durch Beschädigung des Produktes hervorgerufen werden, wie z.B. Abrieb, mechanische oder mutwillige Beschädigung, Verschmutzung und unsachgemäße Reinigung.

Bei grundlackierten Toren muss die Endbehandlung bauseitig innerhalb von drei Monaten ab Lieferdatum erfolgen. Kleinere Oberflächenfehler, leichter Rostansatz, Staubeinschlüsse oder oberflächliche Kratzer stellen bei grundlackierten Toren keinen Reklamationsgrund dar, da sie nach dem Anschleifen und der Endbehandlung nicht mehr sichtbar sind.

Bei Toren ab einer Breite von etwa 3 Metern und bei dunklen Farb- oder Folientönen kann es bei direkter Sonneneinstrahlung zu Durchbiegungen und Beeinträchtigungen der Funktion kommen.

Technische Änderungen unserer Produkte aufgrund von Produktumstellungen, Farb- oder Materialwechseln oder Änderungen von Produktionsverfahren und damit deren äußeres Erscheinungsbild können vorkommen und sind im Rahmen eines garantiebedingten Ersatzes bedingt zumutbar.

Mängel sind uns unverzüglich schriftlich anzuzeigen; die betreffenden Teile sind uns auf Verlangen zuzusenden. Die Kosten für den Aus- und Einbau, Fracht und Porti werden von uns nicht übernommen. Stellt sich eine Beanstandung bei nachträglicher Begutachtung als unberechtigt heraus, so behalten wir uns vor, uns entstandene Kosten in Rechnung zu stellen.

Diese Garantie ist nur gültig in Verbindung mit der quittierten Rechnung und beginnt mit dem Tage der Lieferung.

GB

Installation instructions for sectional doors type iso9-3 / iso20-3 with extension spring, disassembled version

The door manufacturer accepts no liability for incorrect mounting.

- Mounting should only be carried out by qualified fitters

Please read carefully before mounting

Scope of delivery:

Section package, frame package, panel package

The following items are required for mounting

- the following tools (place inside the garage before mounting the door if there is no other entrance to the garage)

  folding rule/tape measure, water level, water pump pliers, reversible ratchet handle with extension and wrench socket inserts size 7, 10 and 13 (fork or wrench socket also possible) fork or open spanner from size 13 for tightening springs (cf. Item 29), cross-tip screwdrivers size 2 and 3, slot screwdriver, hammer drill with drill bits, ∅10mm (drilling depth of at least 65mm), at least 2 screw clamps, possibly square timber, hammer, metalsaw, small nippers, chisel and
- Mounting material suitable for the building situation. **Note: Check that the wood screws S8 supplied and the plugs S9 are suitable for the building situation before use.**
- **Important :**
- **The door may only be mounted in a finished opening and on a finished floor!**
- As a precautionary measure, compare the garage dimensions with the coordinating size of the door before mounting.
  - minimum inside width of garage
    = coordinating size –width + 180mm
  - minimum garage ceiling height
    =coordinating size –height + 120mm (also suffices for door operators)
  - minimum side room right and left = 55mm
- **Letter/numeral combinations, e. g. S8, refer to the respective mounting and installation materials in the illustrated section, a successive subscript L or R, e. g. 1_L, indicates a part for the left or right side (observe markings on parts). The omission of a subscript L or R indicates a part that can be used either left or right. Figures in brackets, e. g. [1.10], refer to the respective illustration in the illustrated section.**

Mounting of door frame

(1) Lay the angular frames 1_R + 1_L on to wood or something similar (to protect them from scratches) and screw together the angular frame 1_R + frame panel **3** + angular frame 1_L (tapping screws have already been pre-mounted) **[1.10a]**.

(2) Screw the leading plate **4** with **S13** on top on the angular frames 1_R + 1_L **[1.10b]**.

(3) **Loosely** screw the wall anchor **7** to the angular frames $1_{R/L}$ right and left with **S6** + **M12** according to the side room.

(3a) Side room 55 - 120mm: Set the wall anchor **7** to the inside **[1.10ca]**.

(3b) Side room more than 120mm: set the wall anchor **7** to the side **[1.10cb]**.

If other mounting materials are used, make sure they have at least the same load-carrying capacity as the supplied wall anchor 7.

(4) Set up the door frame behind the opening, **secure it so it cannot fall over,** and use the water level to align exactly parallel and at a right-angle **[1.15]** (also ensure that the frame panel **3** is level). Centre and clip panel retainers **13** to the upper frame part **[1.15d]**. Finally fasten with **S8** + **S9** **[1.15a,c,d,e].** Put the srew **S8** in the plastic bush **81** and fix the foot of the frame **[1.15b]**. **Note: do not twist or bend the angular frames $1_{R/L}$; it might be necessary to fill the space between frame and masonry with suitable material before tightening the screws!!!**

(5) Screw each of the right 14_R and left 14_L pair of horizontal tracks to end piece $16_{R/L}$ **[1.20a]** + upper rope fixation **5** **[1.20a]** + spring channel bracket **8** each front & back **[1.20b,c]**+ end connection bracket $10_{R/L}$ **[1.20d]** with **S6** + **S12**.

(6) Stick on foamed rubber **9** on spring channel bracket **8** **[1.20b]**, mount spring channel **12** with **S6** + **S12** and put on the edge protection **24** on the front **[1.20e,f]**.

(7) Mounting of anchor tracks

(7a) If the distance between the wall and the pair of horizontal tracks $14_{R/L}$ is smaller than 500mm (internal width of the garage max. coordinating size+ 1030mm if door is fitted in the middle) push an anchor track **27** with connecting brackets **28** right and left into the track connector **6** and screw the clamping plate **29** to **S6** + **S12** in such a way that the anchor tracks can still be pulled out **[1.20a,b]**.

(7b) If the distance between the wall and the pair of horizontal tracks is more than 500mm the track connector **6** can be later fixed to the ceiling (Cf . Point. 14).

(8) Screw the horizontal pair of tracks $14_{R/L}$ to the end pieces $16_{R/L}$ with the header bracket **S5** + **S12** so that later the door remains raised when lifted up **[1.25c]**. If the distance to the wall to small than use the hammer head screw **S7** **[1.25c]**.

(9) Screw the track connector **6** each with **S6** + **S12** to the end connection brackets $10_{R/L}$ **[1.25d].**

(10) Premount springs **[1.30]**.

Place both triple extension spring assemblies **11** with the plastic sliding elements downwards on the floor of the garage (with the spring tightening strap pointing to the back wall of the garage). Screw a deflection pulley cable assembly **12** with the **black** side showing upwards to one of the triple extension spring assemblies **11** with **S5** + **S12**. **This is the right spring assembly. Both cable ends are pointing to the left inside garage wall [1.30aa].** Screw the

The instructions for installation, operating and maintenance must be kept in a safe place as long as the door is in use!

GB

other deflection pulley cable assembly **11** with the ***red*** side showing upwards to the other triple extension spring assembly **12** with **S5** + **S12**.**This is the left spring assembly. Both cable ends are pointing to the right inside garage wall [1.30ab].**

(11) Insert the right and left spring assemblies into the right and left spring channel **8** and hang in the first hole of the spring tightening strap in the spring hooks on the corner connection brackets **$20_{R/L}$** and **secure with spring connectors 15 [1.30b].**

(12) Mount springs

(12a) Insert the ends of the double steel cables **12** into the upper rope fixation **5 [1.30c]. Make sure the double steel cables 12 are not twisted.**

(12b) Insert the other end of the double steel cables **12** (it clamp 2 cable) into the upper hole from the angular frames **$1_{L/R}$ [1.30c]**.

(12c) Lift up the pairs of horizontal tracks **$14_{R/L}$** and secure them against falling down (Make sure the track connector **6** is safely supported). Make sure rhe double cables **12** are in the angular frames **1_L**.

(12d) Screw the cable deflection pulley **17** on the head angle from the angular frames **1_L** 2 x **S11 [1.30d]**.

(12e) Pull out the double steel cables **12** of the angular frames **1_L** and lead it over the cable deflection pulley **17**, than fix it and screw the rope unwind security **18** and the cable deflection pulley **17** with **S3 [1.30e]**.

(12f) Mounting the mesh protection **$97_{R/L}$** on the upper rope fixation **5** and the cable deflection pulley **17** with **S11 [1.30e]**.

(13) Screw track bends **30** with **S6** + **S12** to the angular frame **$1_{R/L}$** and with **S6** + **S12** to the front suspension brackets **8 (make sure the transition between the track profiles is straight) [1.35a]**.

(14) Level out the track connectors **6** and the pairs of horizontal tracks **$14_{R/L}$** using a water level and loosely screw to the wall/ceiling **[1.35 f]**.

(14a) Wall mounting: pull connecting brackets **28** and dowel with **S8** + **S9 [1.35b]**.

(14b) Ceiling mounting: screw together an anchor track **27**, connecting bracket **28** and clamping plate **29** and dowel with **S8** + **S9 [1.35c]**.

(14c) Screw an additional anchor track **27** to the suspension bracket **8** with **S6** + **S12** and dowel with the connection bracket on the ceiling **28** + **S8** + **S9**. If necessary, shorten the anchor tracks **27** depending on the height of the ceiling **[1.35d]**.

If necessary a additional ancor track **27** on the forehold spring channel bracket **8** you must be notch the anchor track **27** because the shearing point **[1.35e]**.

Mounting of door leaf (top section is positioned in the section packet on top)

(15) Floor section

(15a) Screw the floor profile **47** with **S10** to the floor section **44** (leave the outer holes free) and insert rubber stoppers **$45_{R/L}$ [1.40a]**. Notch protective foil at one end and remove carefully **[1.40ba, bb]**.

(15b) Place the floor section **44** between the angular frames **$1_{R/L}$** and put a 3 cm-thick piece of wood (or something similar) underneath it so that later the door can be lifted. Secure the floor section **44** so that it cannot fall over **[1.40]**.

(15c) Pull out roller **56** from side hinge **$48_{R/L}$** with pre-installed roller holder **61**, stick the roller **56** in the other side of the roller holder **61** and mount the side hinge **$48_{R/L}$** on the floor section **44** with **S10 [1.40c,d]**.

(15d) Pull out roller 56 from lower cable mounts **$57_{R/L}$** with pre-installed roller holder 61 (by operator: place one shims each on the axles) stick the roller **56** in the other side of the roller holder **61** and mount the lower cable mounts **$57_{R/L}$** on the floor section **44** with 4 x **S10 [1.40e,f]**.

(15e) For the subsequent assembly turn up the cable hang on roller holder **61 [1.40g]**.

(16) Lock section **[1.45]**

(16a) Place the lock section **67** between the angular frames **$1_{R/L}$** and secure it so that it cannot fall over and screw side hinges **$48_{R/L}$** as with the floor section **44 S10 [1.45a]**.

(16b) Screw middle hinges **68** on lock section **67** and connect with the floor section **44 S10 [1.45b]**.

(16c) Press clip **69** into the matching recess on the outside handle **70** with the long square neck **[1.45d]**.

(16d) Mount the lock set to the lock section **67** as depicted diagramm **[1.45d]**: Insert the handle plate **72** to the cover plate **71** from the outside into the rectangular hole of the lock section **67** and screw to the lock set **73 + 76 + S1** insert the outside handle **70** through the square hole of the cover plate **73** (right-angle bend pointing up) and screw (with **iso9-3**: clamp distance frame **75** in between) to the inside handle **78** from the inside using **S2**. Note: the lever arm **77** (zinc diecasting) must point upwards to the right.

For doors without operator:

(16e) Fix slide reacting bolt **79** on lock section **67 S10 [1.45 e]**.

(16f) Keep the locking bar **80** between the slide reaction bolt **79** and the lock and if it is nessesary cut it with the metal saw **[1.45 c]**.

(16g) Use the locking bar **80** with the lever arm and the slide reacting bolt **79** and fix it **S4 [1.45 e]**.

(17) Middle section(s) **[1.50]**

Screw middle sections analogously to floor/lock section with hinges **$48_{R/L}$** + **68**, insert into the angular frame **$1_{R/L}$** and mount the rollers **56**.

(18) Top section **[1.50]**

(18a) Mount the upper roller block **$90_{R/L}$** with the upper roller holder **$88_{R/L}$ S5** + **S12 [1.50aa]**.

(18b) For NovoPort you have to dismantle the external ring of the upper roller on the side of the operator. Take the upper roller in the left hand and place the screwdriver between the rip and the tooth of the roller. Turn the roller to the right and loosen and remove the external ring **[1.50ab]**.

(18c) Place the top section **87** between the angular frames **$1_{R/L}$** and secure it so that it cannot fall over and screw upper roller block **$90_{R/L}$** . Screw middle hinges **68** on top and middle section with **S10 [1.50b]**.

(19) Adjusting the rollers:

(19a) Pull all roller holder out from door leaf in the direction indicated by the arrow so that the door leaf sits close on the frame seal (space between section skirt from grey segment of frame seal: approx. 1 mm). Rollers should turn easily by hand.

The instructions for installation, operating and maintenance must be kept in a safe place as long as the door is in use!

GB

Elevation adjustment of upper caster

(19b) With manually operated doors and NovoPort-operator: centre of roller should slide into the tail end **$16_{R/L}$** approx. 5mm (starting point: lower edge of upper roller holder **$90_{R/L}$** retainer must be flush with the upper castor roller block) **[1.50ca]**.

(19c) With door operator on ceiling: Roller should lie in the upper corner of the tail end. **[1.50cb]**.

(20) Lift the door leaf and push into its final position. **Secure the door leaf so that it cannot fall down.** Pull the two single cable ends **12** from the mounting-aid bracket **18 (Warning: the cable can be under slight initial tension)**, hook them into the lower cable rocker on the lower cable mount **$57_{R/L}$ and clamp with security plug 22 [1.55a,b]. Do not twist the double steel cables!!**

(21) Check spring tension: Before closing, the door must be under a slight spring tension, so that the double steel cables **12** do not jump out of the cable rollers **$17_{L/R}$**.

(22) Closing the door.

(23) **When tensioning/detensioning the springs 11, suitable protection is to be worn and the door leaf must be secured so that it cannot fall down!** To tighten the springs **11**, remove the spring connector **15** pull the spring tightening strap to the back and allow it to catch safely (e.g. using a fork spanner or open spanner form size 13) in the next hole. Insert the spring connector **15** once more. The hook-up of the left and right spring **11** may differ by one hole. Carry out a test run (cf. Point 30) and repeat the procedure, if necessary **[1.55c]**.

(24) Check the spring tension once more. Open the door halfway. The door must remain open of its own accord in this position.

(24a) If the door closes noticeably, increase the extension spring tension in accordance with Point 26.

(24b) If the door opens noticeably, decrease the extension spring tension in accordance with Point 26.

(25) For manually-operated doors: mount staple plate 93 as follows: **[1.60]**

(25a) Close door from inside and fix with screw clamps. Hold staple plate **93_R** or **93_L** to the left or right of the catch **79** and fasten to the respective punch outs (rear series of holes) in the angle frame **1_R/1_L** with **S6** + **S12** (**S13**, if necessary) **[1.60a,b]**.

(25b) Open and close garage door several times to check locking function. When closing, the catch **79** must snap into the staple plate **93_R** or **93_L**. If necessary, slide staple plate **93_R** or **93_L** vertically to adjust. Connect security angle **94** with staple plate **93_R** and **93_L** by screwing them with **S6** and **S12** **[1.60c]**.

(25c) For manually operated doors: Fasten rope retainer **91** for hand rope **96** with **S10** to the lowest section **[1.60d]**. Lead rope **96** through the respective holes in the rope retainer **91** secure with knot as well as hang to connecting plate **18 [1.60e]**.

(25d) Mannually open door and mark the endposition of top casters **90_R/90_L** . Close the door and insert track clip **89 + S14** at marked position and tighten. Space between rearmost point to lowest point of clip has to be equal **[1.60f,g]**.

For door operator do not use hand rope!

Inspection instructions

(26) For the sectional door to function properly and smoothly as well as to ensure the maximum serviceable life, it is essential that all parts are properly installed. In the event that the door does not function perfectly, check the following items:

(27) Are the side angle frames, the frame panels and the horizontal track pairs horizontally, vertically and diagonally exactly aligned and securely fastened? **[1.35 f]**

(28) Have all screws been securely tightened?

(29) Are the track joints between the angle frames and the 89°-bends smooth and well-aligned? (point 16)

(30) Check spring tension: open door half-way. The door must rest in this position without additional support.

(31) Should the door sink or close, increase the tension of the torsion springs. (point 24)

(32) Should the door open further, reduce the tension of the torsion springs. (point 24)

(33) Have the spring connectors at the back corner connection brackets been inserted?

(34) Rollers: can all the rollers be turned effortlessly by hand when the door is closed (cf. Point 19)?

(35) Have the top rollers been adjusted correctly? (cf. Point 19b,c)?

(36) Are the distances between the roller axles and roller holders identical when the door is half opened?

(37) Do the double steel cables lie in their guides exactly and without twisting?

(38) In the case of a door operator: has the locking system been dismounted?

Dismounting instructions for sectional doors Type iso9-3 / iso20-3 with extension spring, disassembled version

- Dismounting should only be carried out by suitably qualified fitters -

Please read carefully before dismounting

The following tools are necessary for dismounting work:

Fork or socket wrenches sizes 7, 10 and 13, reversible ratchet handle with extension and wrench socket sizes 7, 10 and 13, cross-tip screwdrivers size 2 and 3, at least two screw clamps, possibly a hammer and chisel.

Unhooking the springs

Warning: Suitable protection is to be worn when unhooking the springs and the door leaf must be secured so that it cannot fall down!

Move the door leaf into the open position and secure it against falling down. Remove the spring connectors. Unhook the spring tightening straps from the spring hooks and allow the spring tightening strap to catch securely in the last hole. Insert the spring connectors.

Unhook the cable clamp of the double steel cable carefully (**double steel cable might be under slight initial tension)** from the lower cable rocker on the lower left and right mounts.

Close the door carefully.

Secure the pairs of horizontal tracks so they cannot fall down.

Dismount the 89° bends.

Unscrew the fixtures for the horizontal pairs of tracks from the walls and ceiling.

GB

Fold down the pairs of horizontal tracks, unhook the double steel cables, remove the spring assemblies and unscrew the horizontal pairs of tracks from the door frame.

Dismount the anchor tracks.

Unscrew the pairs of horizontal tracks from the track connector.

Dismount the rollers and hinges section by section from top to bottom and remove the corresponding sections from the door.

Secure the door frame so that it cannot fall down. Loosen the wall and floor screws, remove the door frame from the opening, lay it on the floor and disassemble (in reverse order to that described for assembly).

Operating and maintenance instructions for sectional doorsType iso9-3 / iso20-3 with extension spring, disassembled version

The door manufacturer accepts no liability if the door is not operated or serviced correctly and/or if original spare parts are not used. This also applies to any unauthorised changes made to the construction of the door.

Operation:

The mechanical mechanisms of this garage door have been designed to reduce the risk of bruising, cutting and in any way injuring persons operating or standing near the door. The following items are essential for the safe operation of the garage door:

- Before and during door actuation ensure that - apart from the person operating the door - no other persons or objects are near any of the moving door parts (e. g. door leaf, casters etc.).
- The sectional door may only be operated by hand with the outside handle, the inside handle and, if necessary with the hand cable. Keep hands away from any moving parts.
- Lock function:
  - A full turn of the key enables constant opening and closing of the sectional door without key.
  - A ¾ turn of the key enables the sectional door to be opened. If the key is turned back a ¾ revolution, the door is locked.
  - By switching the position of the inside locking knob, the door can be opend and closed without a key.
- The opening area of the door must be kept free of persons and objects when operating the door from the inside or outside.
- When opening the door, push the door leaf into its end position and wait until it has come to stop before doing anything else. The spring tension must be adequate. **To change the spring tension, see Point 30ff.**

  Attention: Spring tension may only be altered by qualified fitters!
- This door may only be operated within an ambient temperature range of - 30° C to + 40° C.
- When closing the sectional door, make sure the retracting bolt catches securely.
- When fitting this door with a door operator,
  - The door installation must comply with all valid EU directives (machinery directive, low voltage directive, EMC directive etc.) and all applicable national and international codes.
  - The door installation must be marked correctly with a nameplate and the CE symbol by the manufacturer and a declaration of conformity must be issued.
  - The documentation given to the customer must be written in the language of the customer's country and must be kept in a safe place for the complete period of the use of the door.
  - The staple plate, the catch mechanism and the retracting bolt must be dismounted.

It is absolutely obligartory to dismount the hand cable!

Adjustments to the electric operator must only be carried out by approviately fitters!

Maintenance:

The following points must be checked after mounting the door and at least every six months thereafter.

Maintenance by unqualified persons or appropriately qualified fitters:

- **Check** the door in accordance with the inspection instructions (Points 26f).
- After installing the sectional door, and after approximately every 5,000 door movements, **lubricate/grease** the roller axles in the roller holders and clean the horizontal tracks and the spring channels.
- Do not oil the lock cylinder; if it is stiff, use only a light graphite spray to correct this.
- Make sure there is adequate ventilation for the door frame; water must be able to run off.
- Protect the sectional door against corrosive and aggressive substances, such as acids, lyes and de-icing salt.
- Sectional doors with steel fillings are factory-coated with polyester. Customer painting of the door must be carried out with a two-component epoxy primer containing solvent and, after drying, with normal weather-proof paint within three months of delivery.
- The door must be re-painted regularly as made necessary by local weather conditions.
- We recommend wiping the door regularly with a soft, damp cloth. If necessary, use a mild cleaning agent or soap with lukewarm water. Avoid using any polishing agents or abrasive or organic solvents/cleaning agents. Before cleaning, flush the door and glazing thoroughly with water to avoid scratches caused by dust particles.

Maintenance by appropriately qualified fitters:

- Check whether screws and clamps are tight and re-tighten if necessary.
- Check wearing parts (springs, double steel cables etc.) and, if necessary, replace with original spare parts. To check the spring assemblies, the spring channel can be removed without dismounting the horizontal pairs of tracks by loosening the screws at the front and back of the spring channel and on the middle suspension bracket.
- Make sure the spring tension is correct. Should it become necessary to change the spring tension, proceed according to Point 30ff of the installation instructions.
- Replace the multiple spring assemblies and double steel cables after about 25,000 door movements (opening and closing).

  This is necessary in the case of:

0 - 5	door movements per day	every 14 years
6 - 10	"	" 7 years
11 - 20	"	" 3.5 years

The instructions for installation, operating and maintenance must be kept in a safe place as long as the door is in use!

GB

5 resp. 10-year manufacturer's guarantee on sectional doors

In addition to the warranty based on our conditions of sale and delivery, we guarantee the aforementioned sectional doors for 10 years subject to no more than 50,000 cycles of operation.

We grant a **manufacturer's guarantee of 5 years** on wearing parts, such as locks, hinges, springs, bearings, rails, rope pulls and associated ropes subject to normal load exposure or no more than 25,000 cycles of operation.

We grant a **manufacturer's guarantee of 10 years** against the sections rusting from the inside out, on the separation of steel from foam, and on all floor, intermediate, side and header seals.

In the case of doors with extension springs, the multiple spring sets and double steel ropes must be replaced after approx. 25,000 cycles, while the 35R/35L torsion spring must be completely replaced on doors with torsion springs (see installation instructions).

If material or manufacturing faults have demonstrably rendered the doors or parts of them unfit for use or have considerably impaired their usability, we shall, at our own discretion, repair or replace them free of charge.

No liability is accepted for damages caused by faulty or improper installation, commissioning or operation, failure to perform the specified maintenance, exposure to undue loads or any unauthorized changes to the structure of the door. Original spare parts only must be used when adding to, or modifying the doors or when replacing parts in the course of maintenance or repair works. The same applies to any damage caused during transportation, by force majeure, foreign objects, natural wear and tear, or atmospheric influences.

The warranty also lapses in the event of failure to observe our installation and operating instructions.

No liability is accepted if functional parts are modified or repaired without authorization or additional filling weight is added which is not compensated by the prescribed torsion springs.

The surface warranty for all door leaves with final coating in original colour that are installed in Germany extends to the adhesion of the colour and/or foil, corrosion protection, and fade resistance. Slight changes in colour that can occur over time are excluded from the warranty. Doors and door surfaces in coastal areas are subject to aggressive climate influences and require appropriate additional protection. Any and all flaws or defects arising as a result of damage to the product, such as abrasion, mechanical or wilful damage, soiling and improper cleaning, are excluded from this warranty.

In the case of base coated doors, the top coat must be applied on site within three months from the date of delivery. Small surface flaws, minor corrosion, dust inclusions or surface scratches on base coated doors do not constitute grounds for complaint since they will disappear once the surface is sanded and the top coat applied.

Exposure to direct sunlight may cause doors with a width of about 3 metres or more or with a dark paint or foil surface to bend, and functionality may be impaired.

Our products are subject to technical alterations in the course of product modifications, changes in colours or materials, or improvements to production processes, which may alter their appearance; such alterations are deemed conditionally acceptable when replacing parts under warranty.

Any faults must be communicated to us in writing immediately, and the parts concerned must be sent to us upon request. We will not bear any costs of removal, installation, freight or postage. In the event that a complaint ultimately proves to be unjustified, we reserve the right to charge the costs incurred.

This guarantee is only valid together with the signed invoice and starts on the day of delivery.

The instructions for installation, operating and maintenance must be kept in a safe place as long as the door is in use!

F

Notice de montage pour portes sectionnelles Type iso9-3 et iso20-3 à ressorts de traction, à assembler sur chantier.

La responsabilité du fabricant ne peut être engagée que si le montage a été effectué conformément aux prescriptions de cette notice.

- Le montage doit obligatoirement être effectué par des monteurs qualifiés -

Prière de lire cette notice avec attention avant de procéder au montage.

Nomenclature de la fourniture :

Colis de sections, colis d'huisserie, colis traverse haute.

Pour le montage, il vous faut :

les outils suivants (les poser dans le garage avant de commencer le montage s'il n'y a pas d'autre accès) : mètre pliant/mètre ruban, niveau à bulle, pince multiprise, cliquet réversible avec prolongation et douilles, taille 7, 10 et 13 (le cas échéant, également clé plate ou à pipe), clé plate supérieure à la taille 13 pour tendre les ressorts (voir point **29**), tournevis cruciforme taille 2 et 3, tournevis plat, perceuse électrique à percussion avec forets correspondants ø 10 mm (profondeur de perçage 65 mm minimum), au moins 2 serre-joints, le cas échéant poutrelles, scie à métaux, petite pince marteau, burin et matériel de fixation en fonction de la configuration du chantier.

- **Attention : Contrôler avant utilisation les vis à bois S8. et les chevilles S9. faisant partie de la fourniture pour s'assurer qu'elles conviennent au type de support.**

Important:

- **Le montage de la porte doit obligatoirement être effectué dans une baie et sur un sol finis !**
- Pour être sûr, comparer les dimensions du garage et les dimensions nominales de la porte avant de procéder au montage.
  - largeur intérieure minimum du garage
    = largeur nominale de la porte + 180 mm
  - hauteur plafond de garage minimum
    = hauteur nominale de la porte + 120 mm (suffisant également pour une motorisation de type Novomatic)
  - écoinçon minimum à gauche et à droite = 55mm

Les lettres / combinaisons de chiffres, par exemple S8, renvoient au matériel de fixation correspondant sur les illustrations. L ou R bas derrière le chiffre, par exemple 1_L: pièces différentes pour les côtés droit et gauche (veiller aux marquages des pièces), pas de lettre en position basse = utilisable à droite ou à gauche). Les combinaisons de chiffres entre crochets, par exemple [1.10], renvoient aux illustrations correspondantes.

Montage de l'huisserie de porte

(1) Poser les montants d'huisserie 1_R + 1_L sur du bois ou autre (pour les protéger contre les rayures) et visser le montant d'huisserie 1_R + la traverse haute **3** + le montant d'huisserie 1_L (les vis à tôle sont prémontées) **[1.10a]**

(2) Visser la platine support **4** avec **S13** en haut de l'angle de l'huisserie 1_R + 1_L **[1.10b].**

(3) Visser les pattes de fixations murales **7** aux montants d'huisserie $1_{R/L}$ droit et gauche avec **S6** + **S12** selon les écoinçons.

(3a) Ecoinçon supérieur à 120 mm: placer les pattes de fixation **7** latéralement **[1.10ca].**

(3b) Ecoinçon 55 à 120mm: placer les pattes de fixation **7** vers l'intérieur **[1.10cb]**.

En cas d'utilisation d'autres moyens de fixation, vous vous assurerez que leur capacité de charge est au moins égale aux pièces d'origine . 7.

(4) Poser l'huisserie de porte derrière l'ouverture, **prendre des mesures de précaution pour qu'elle ne tombe pas,** assurer le niveau et l'aplomb de l'huisserie au niveau à bulle **[1.15]** (contrôler également le niveau de la traverse haute d'huisserie **3**). Centrer et clipper la patte de fixation **13** sur la traverse haute . **[1.15d]**. Enfin, fixer cette patte de fixation avec **S8** + **S9**. **[1.15a,c,d,e].** Insérer la vis **S8** dans la douille en plastique **81** sur la base de l'huisserie avant de visser **[1.15b]**. **Attention: veiller à ne pas déformer ni tordre les montants d'huisserie .$1_{R/L}$.; le cas échéant, poser des cales sous celle-ci avant de serrer les vis !**

(5) Visser chaque double rail horizontal droit 14_R et gauche 14_L avec la pièce d'extrémité profilée $16_{R/L}$ **[1.20a]** + fixation supérieure de câble **5 [1.20a] +** décrochement de carter de ressort avant et arrière **8** e **[1.20b,c]** + équerre de raccordement arrière $10_{R/L}$ avec **S6** + **S12** **[1.20d]**.

(6) Placer les bandes de mousses adhésives **9** sur l'avant du carter du ressort **8 [1.20c]**. Monter le carter de ressort **2** avec **S6** + **S12** et positionner sur l'avant la protection latérale **24 [1.20e,f]**.

(7) Montage des coulisseaux :

(7a) Lorsque le rail $14_{R/L}$ est à moins de 500 mm du mur latéral (largeur intérieure du garage maximum = largeur nominale avec joints + 1030mm en cas d'un montage central de la porte) insérer un coulisseau **27** avec les équerres de liaison **28** droite et gauche dans la traverse arrière **6** et visser la plaque de serrage **29** à **S6** + **S12** de telle sorte que les coulisseaux puissent être tirés vers l'extrérieur. **[1.20a,b]**

(7b) Lorsque les rails horizontaux sont à plus de 500mm du mur, la fixation de la traverse arrière **6** se fera plus tard au plafond.**(voir point 14**)

(8) Visser le rail horizontal double $14_{R/L}$ sur la pièce d'extrémité profilée $16_{R/L}$ avec **S5** + **S12**, de telle sorte qu'il soit encore possible de le relever par la suite **[1.25c].** Si la distance par rapport au mur est trop faible, utiliser la vis à tête de marteau **S13 [1.25c]**

(9) Visser la traverse arrière **6** de chaque côté avec **S6** + **S12** aux pièces d'extrémité profilée $20_{R/L}$ **[1.25d].**

(10) Prémontage des ressorts [1.30].

Placer les 3 packs de ressorts **11** sur le sol du garage avec les éléments plastiques coulissants sous ces derniers (la bande perforée vers le fond du garage). Visser une unité de poulie de renvoi de câble **12,**le côté ***noir*** vers le haut, avec un des packs de ressort **11** avec **S5** + **S12**. **Cela donne l'unité de ressort de droite. La partie dédoublée du cable est orientée vers la gauche du garage [1.30aa].** Visser l'autre unité de poulie de renvoi de câble **11**, le côté ***rouge*** vers le haut, avec l'autre bloc de ressort de traction triple **12** avec **S5** + **S12** **Cela donne l'unité de ressort de gauche. La partie dédoublée du câble est orientée vers la gauche du garage [1.30ab].**

(11) Poser respectivement les packs de ressort droit et gauche dans les carters de ressort droit et gauche **8** et accrocher au crocher de l'équerre de raccordement arrière, la sangle perforée de tension du ressort, dans le trou de l'extrémité $20_{R/L}$ et **sécuriser au moyen de goupilles à ressort 15 [1.30b]**.

Cette notice de montage, de service et d'entretien est à conserver dans un endroit sûr pendant toute la durée d'utilisation de la porte!

F

(12) Montage des ressorts

(12a) Inserer les extrémités des doubles câbles acier **12** dans la fixation supérieure de câble **5**. Vérifier que les doubles câbles acier ne sont pas entortillés **[1.30c]**.

(12b) Insérer l'autre extrémité des doubles câbles acier **12** (2 câbles réunis) dans le trou supérieur à partir de l'huisserie **$1_{L/R}$ [1.30c]**.

(12c) Soulever les doubles rails horizontaux **$14_{R/L}$** et les maintenir en position (Vérifier que l'ensemble « traverse arrière + rails horizontaux est bien maintenu). Vérifier que les double câbles **12** sont dans l 'huisserie **$1_{L/R}$**.

(12d) Visser la poulie de renvoi de câble **5** en partie haute des montants d'huisserie **$1_{L/R}$ 2 x S11 [1.30d].**

(12e) Retirer les doubles câbles acier **12** de l'huisserie **$1_{L/R}$** et les passer au dessus de la poulie de renvoi **17**, puis les fixer et visser à l'accroche de sécurité **18**. Retirer la goupille de sécurité **15 [1.30e].**

(12f) Monter la protection **$97_{R/L}$** sur la fixation supérieure du câble **5** et la poulie de renvoi de câble **17** avec **S3 [1.30e]**.

(13) Visser le rail cintré **30** avec **S6** + **S12** à l'huisserie **$1_{R/L}$** et avec **S6** + **S12** au décrochement de carter de ressort avant **8** (Veiller à ce que la jonction entre les profilés des rails soit sans déport) **[1.35a].**

(14) Soulever les rails de liaison **6** et les double rails horizontaux **$14_{R/L}$** en utilisant un niveau à bulle et fixer au mur/plafond **[1.35 f].**

(14a) Montage au mur:Tirer les équerres **28** et cheviller avec **S8** + **S9 [1.35b].**

(14b) Montage au plafond: Visser ensemble une équerre de liaison **27**, coulisseaux **28** et plaque de liaison **29** et cheviller avec **S8** + **S9. [1.35c].**

(14c) Visser un coulisseau **27** au décrochement de carter de ressort avant **8** avec **S6** + **S12** et cheviller avec les équerres **28** + **S8** + **S9**. Si nécessaire, raccourcir les coulisseaux **27** selon la hauteur du plafond **[1.35d]**.

Si nécessaire, installer un coulisseau supplémentaire **27** sur le décrochement de carter **8** en jouant sur les trous ajourés du coulisseau **27**. **[1.35e]**

Montage du panneau de porte (le panneau supérieur est positionné sur le dessus du paquet de panneaux livrés)

(15) Section basse

(15a) Visser le support de joint bas **47** au moyen de **S10** à la section basse **44** (laisser libres les trous des extrémités) et introduire les bouchons d'extrémités en caoutchouc **$45_{R/L}$ [1.40a].** A lafin, retirer le plastique de protection extérieur précautionneusement**. [1.40ba,bb]**

(15b) Poser la section basse **44** entre les montants d'huisserie **$1_{R/L}$** et poser une cale d'environ 3 cm (bois ou autre), pour pouvoir soulever le panneau de porte plus tard. Prendre des mesures de protection pour que la section ne tombe pas. **[1.40]**

(15c) Positionner le galet **56** sur les charnières latérales **$48_{R/L}$** avec le support de galet pré-installé **61,** insérer l'axe du galet **56** dans le côté opposé du support de galet **61** et monter les charnières latérales **$48_{R/L}$** sur la section basse **44** avec **S10**. **[1.40c,d]**

(15d) Positionner le galet **56** sur les accroches câbles **$57_{R/L}$** avec le support de galet pré-installé **61** (pour le monteur: placer une entretoise sur chacun des axes), insérer l'axe du galet **56** dans le côté opposé du support de galet **61** et monter les accroches câbles bas **$57_{R/L}$** sur la section basse **44** avec 4 x **S10**. **[1.40e,f]**

(15e) Pour le montage suivant, rabaisser la charnière supérieure.**[1.40g]**

(16) Section de verrouillage (serrure) [1.45]

(16a) Placer la section serrure **67** entre l'huisserie **$1_{R/L}$** ; Vérifier qu'elle ne puisse pas tomber et visser les charnières latérales **$48_{R/L}$** avec la section basse **44 S10 [1.45a].**

(16b) Visser les charnières centrales **68** sur la section serrure **67** puis sur la section basse **44 S10 [1.45c]**

(16c) Enfoncer le clip **69** dans le creux de la poignée extérieure **70 [1.45d]**.

(16d) Monter l'ensemble de verrouillage sur la section serrure **67** comme indiqué sur le schéma **[1.45d.]**: Pour ce faire, introduire la plaque de la poignée **72** avec la plaque de recouvrement **71** de l'extérieur dans la découpe rectangulaire de la section serrure **67** et visser à la serrure **73 + 76 + S1**. Introduire la poignée extérieure **70** par le trou carré de la plaque de recouvrement **73** (contrecoude de la poignée dirigé vers le haut) et visser de l'intérieur à la poignée intérieure **78** au moyen de **S2**. (pour iso9-3 : intégrer l'entretoise d'écartement **75** entre le panneau et la serrure intérieure). Attention: la biellette **77** (zinc moulé sous pression) doit être dirigée en haut à droite !

Pour les portes sans motorisation

(16e) Visser le pêne sur la section de serrure à l'aide de **S10 [1.45e]**.

(16f) Positionner la tringlerie **80** sur le pêne **79** ainsi que sur la biellette et si besoin couper à la bonne dimension à l'aide d'une scie à métaux ou d'une pince coupante **[1.45c]**.

(16g) Accrocher la tringlerie **80** sur la biellette ainsi que sur le pêne **79** et visser la tringlerie **80** et le pêne avec **S14 [1.45e].**

(17) Section(s) centrale(s) [1.50]

Visser la ou les section(s) centrale(s) de la même manière que la section basse ou la section serrure, avec les charnières **$48_{R/L}$** + **68**, la/ les placer dans le montant d'huisserie **$1_{R/L}$** et monter les galets de roulement **56.**

(18) Section supérieure [1.50]

(18a) Visser le galet supérieur **$90_{R/L}$** avec le support de galet **$88_{R/L}$ S5 + S12 [1.50aa].**

(18b) Pour la mise en oeuvre du moteur NovoPorte,le galet supérieur de la porte,côté moteur, doit être séparé de sa collerette: prendre le galet dans la main gauche insérer un tournevis côté intérieur du galet pour faire tourner la collerette et la dégager du galet, puis remettre le galet en place **[1.50ab]**.

(18c) Placer la section haute **87** entre l'huisserie **.$1_{R/L}$ et vérifier qu'elle ne puisse pas tomber et visser le galet supérieur 88 + $90_{R/L}$.** Visser la partie haute des charnières centrales **68** à la section haute avec **S10 [1.50b].**

(19) Réglage des galets:

(19a) Pousser les supports de galets dans le sens indiqué par les fléches de telle sorte que le panneau de la porte se place sur le joint extérieur d'étanchéité (espace entre le panneau et la partie rigide grise du joint : approximatifvement 1mm). Les galets doivent tourner librement à la main.

Réglage en hauteur du galet haut.

(19b) Pour les portes à usage manuel et celles équipées de moteur Novoporte: centrer l'axe du galet par rapport au retour vertical de la pièce profilé d'extrémité **$16_{R/L}$**: approximativement 5mm **[1.50ca]**.

(19c) Pour les portes équipées de moteur à fixer au plafond: le galet haut doit se positionner dans le coin supérieur de la pièce profilée lorsque la porte est en position fermée **[1.50cb]**.

Cette notice de montage, de service et d'entretien est à conserver dans un endroit sûr pendant toute la durée d'utilisation de la porte!

F

(20) Soulever le tablier de la porte et le pousser dans sa position ouverte. Prendre des mesures de protection pour que celui-ci ne retombe pas (étai, serre-joint dans le rail…).

Enlever chacune des deux extrémités du câble **12** à partir de l'équerre d'aide au montage **18 (Attention: le câble peut se trouver sous légére pression)** et y suspendre l'accroche câble inférieur **$57_{R/L}$ et bloquer à l'aide d'un clip par sécurité 22 [1.55a,b]. Veiller à ne pas torsader le câble double en acier !**

(21) Contrôler la tension des ressorts: En position ouverte, il doit y avoir une légère tension de ressort, afin que le câble double en acier **12** ne saute pas de la poulie **$17_{L/R}$**.

(22) Fermer la porte.

(23) **Porter un équipement de protection personnelle appropriée lors des opérations de tension et de détension des ressorts 11. Ouvrir la porte totalement et prendre des mesures de protection pour que le tablier ne tombe pas !** Pour retendre le ressort, retirer la goupille de sécurité **15**, tirer la sangle perforée de ressort 15 vers l'arrière (au moyen d'une clé plate de 13 ou plus) et encliqueter de manière sûre dans le trou suivant, remettre la goupille de sécurité **15** en place. Un règlage différent d'un trou entre le ressort de gauche et le ressort de droite **11** est autorisé. Effectuer une manoeuvre d'essai (voir par. 30) répéter la procédure le cas échéant **[1.55c]**.

(24) Contrôler à nouveau la tension des ressorts. Ouvrir la porte à mi-hauteur. La porte doit se maintenir dans cette position.

(24a) Si la porte tombe nettement vers le bas, augmenter la tension du ressort de traction conformément au **point 26**.

(24b) Si la porte remonte nettement, diminuer la tension du ressort de traction conformément au **point 26**.

(25) Pour les portes à manœuvre manuelle : Monter la gâche de serrure **93** comme indiqué: **[1.60]**

(25a) Fermer la porte de l'intérieur et la maintenir au moyen d'un serre-joints. Arrêter la gâche de serrure **93_R et ou 93_L** à droite et ou à gauche sur le pêne de verrouillage **79** et visser dans les 2 trous carrés correspondants (rangées de trous arrières) du montant d'huisserie **.$1_{R/L}$.** avec **S6 + S12 (S13** si nécessaire**). [1.60a,b]**.

(25b) Ouvrir et fermer la porte plusieurs fois pour contrôler le bon fonctionnement du verrouillage. En position fermée, le pêne de verrouillage **79** doit toujours s'enclencher complétement dans la gâche de serrure **93_R et ou 93_L**, le cas échéant, régler en déplaçant verticalement la gâche de serrure **93_R et ou 93_L**. Visser l'équerre de sécurité **94** à la gâche de serrure **93_R. et ou 93_L** avec **S6** + **S12 [1.60c]**.

(25c) Pour les portes à usage manuel, attacher l'arrêtoir **91**du cordon de tirage **96** avec **S10** sur la section basse **[1.60d].** Guider le cordon de tirage **96** dans les trous correspondants de l'arrêtoir **91** Fixer l'autre extérmité par un nœud à la tôle de raccordement **18 [1.60e].**

(25d) Ouvrez la porte manuellement et repérer la position finale des galets hauts **$90_{R/L}$.** dans le rail horizontal. Fermer la porte et insérer le clip **89 + S14** à la position repérée et serrer **[1.60f,g]**.

Avec une motorisation, le cordon de tirage ne doit pas être utilisé

Instructions de contrôle

(26) Pour assurer le fonctionnement, la bonne tenue et le confort de la porte sectionnelle, il est indispensable que tous les éléments aient été montés conformément à la notice de montage. Au cas où la porte sectionnelle ne fonctionnerait pas parfaitement, prière de contrôler les points suivants:

(27) Les montants d'huisserie, la traverse haute d'huisserie et les rails horizontaux sont-ils parfaitement d'aplomb et de niveau et bien fixés ? Les diagonales sont-elles strictement égales ? **[1.35 f]**

(28) Les fixations sont-elles toutes bien serrées ?

(29) Les jonctions entre les rails horizontaux et verticaux, et les rails cintrés sont-elles parfaitement alignées et sans déport ? (point 16)

(30) Contrôler la tension des ressorts de traction : ouvrir la porte à mi-hauteur. La porte doit se tenir ouverte d'elle-même dans cette position.

(31) Au cas où la porte tombe nettement vers le bas, augmenter la tension du ressort de traction conformément au point 24

(32) Au cas où la porte tire nettement vers le haut, diminuer la tension du ressort de traction conformément au point 24

(33) Les goupilles à ressort sont-elles bien insérées dans le raccord d'extrémité arrière ?

(34) Galets de roulement : Les galets de roulement peuvent-ils tous être tournés facilement à la main lorsque la porte est fermée (voir point 19)?

(35) Le galet de roulement supérieur a t-il été correctement réglé (voir point 19b,c)?

(36) Les axes des galets de roulement dépassent-ils tous de la même longueur des supports lorsque la porte est ouverte?

(37) Les câbles doubles en acier sont-ils installés sans torsion dans leur logement ?

(38) Commande électrique de porte : Le verrouillage a t-il été démonté ?

Notice de démontage pour portes sectionnelles, Type iso9-3 / iso20-3 ressorts de traction, à assembler sur chantier

- Le démontage doit obligatoirement être effectué par des monteurs qualifiés -

Prière de lire cette notice avec attention avant de procéder au démontage

Pour le démontage, il vous faut les outils suivants :

Clé plate ou à douille taille 7, 10 et 13, cliquet réversible avec prolongation et douilles taille 7, 10 et 13, tournevis cruciforme taille 2 et 3, au moins 2 serre-joints, le cas échéant, marteau, burin.

Enlèvement des ressorts

Attention : Porter un équipement de protection personnelle appropriée lors de l'enlèvement des ressorts et prendre des mesures de protection pour que le panneau de porte ne tombe pas !

Amener le panneau de porte en position finale ouverte et prendre des mesures pour qu'il ne tombe pas. Enlever les goupilles à ressort des bandes de tension de ressort. Enlever les bandes de tension de ressort des crochets de ressort. Enclencher la bande de tension de ressort dans le dernier trou, insérer les goupilles à ressort.

Retirer la pince du câble double en acier avec précaution de la bielle de câble inférieure de la fixation inférieure du câble à gauche et à droite **(le câble double en acier est éventuellement sous une légère prétension).**

Fermer la porte avec précaution.

Prendre les mesures nécessaires pour que les rails horizontaux ne tombent pas.

Cette notice de montage, de service et d'entretien est à conserver dans un endroit sûr pendant toute la durée d'utilisation de la porte!

F

Démonter les cintres

Dévisser la fixation des rails horizontaux au plafond et au mur.

Replier les rails horizontaux, dépendre les câbles doubles en acier, enlever les ressorts et les carters de ressort.

Démonter les coulisseaux.

Dévisser les rails horizontaux du raccord de glissière.

Démonter les galets et les charnières par section du haut en bas et retirer les sections correspondantes de la porte.

Prendre des mesures pour que l'encadrement de la porte ne tombe pas. Desserrer les fixations du mur et éventuellement du sol, retirer l'encadrement de porte de l'ouverture et le démonter (procéder dans le sens inverse du montage).

Notice de service et d'entretien pour portes sectionnelles,

Type iso9-3 / iso20-3 ressorts de traction, à assembler sur chantier

La responsabilité du fabricant pour la porte prend fin si la commande, l'entretien ne sont pas effectués de manière conforme et/ou si les pièces de rechange utilisées ne sont pas des pièces d'origine. Il en est de même si des modifications sont apportées à la construction de la porte sans autorisation préalable.

Commande:

- Seule est admissible la manoeuvre manuelle de la porte sectionnelle au moyen des poignées extérieures, des poignées intérieures ou, le cas échéant, du cordon de tirage.
- Fonction serrure
  - En tournant la clé d'un tour complet, la porte sectionnelle peut être ouverte et fermée en permanence sans clé.
  - En tournant la clé de ¾ de tour, la porte sectionnelle peut être ouverte, et elle est verrouillée lors de la fermeture après ¾ de tour.
  - L'ouverture et la fermeture sont possibles sans clé par décalage du bouton de déverrouillage et de verrouillage intérieur.
- Veiller à ce qu'il n'y ait ni personne ni objet dans la zone d'ouverture lorsque la porte sectionnelle est commandée de l'extérieur ou de l'intérieur.
- Lors de l'ouverture, pousser le panneau de porte jusqu'en position finale et attendre qu'il soit immobilisé avant d'entreprendre de nouvelles actions. La tension de ressorts doit être suffisante. **Modification de la tension de ressorts, voir par. 30ff. Attention : la tension des ressorts peut être être changée par un professionnel uniquement.**
- Veiller à ce que le pêne s'enclenche de manière sûre lors de la fermeture de la porte sectionnelle.
- Lorsque la porte sectionnelle est équipée d'une commande électrique,
  - elle doit satisfaire à toutes les réglementations communautaires en vigueur (réglementation en matière de machine, basse tension, EMV etc.) ainsi qu'à toutes les normes et prescriptions nationales et internationales pertinentes ;
  - le fabricant doit l'avoir correctement pourvue d'une plaque signalétique et de la marque CE pour en permettre l'identification et une déclaration de conformité doit avoir été établie ;
  - une documentation, établie dans la langue du pays, doit être remise lors de la livraison de la porte sectionnelle. Cette documentation est à conserver à un endroit sûr pendant toute la durée d'utilisation de la porte sectionnelle ;
  - la plaque de verrou, le pêne ainsi que la tringlerie doivent pouvoir être démontés.

Il est obligatoire de démonter le cordon de tirage

Entretien:

Les points suivants sont à contrôler au moins tous les six mois après le montage de la porte.

Entretien par des profanes ou par des monteurs non qualifiés en la matière:

- **Contrôler** la porte sectionnelle conformément aux instructions de contrôle (par. 26ff.).
- Après le montage de la porte sectionnelle et après respectivement env. 5000 mouvements de la porte, **huiler/graisser** les porte-galets et nettoyer les glissières horizontales doubles ainsi que les carters ressort.
- Ne pas huiler les guide-pênes ; s'il sont durs, utiliser un spray graphite.
- Veiller à une aération suffisante (séchage) de l'encadrement de porte ; veiller à ce que l'eau puisse s'écouler.
- Protéger la porte sectionnelle contre les produits caustiques et agressifs tels qu'acides, lessives, sel de dégel, etc.
- Les portes sectionnelles avec panneau en acier sont revêtues de polyester par l'usine. La porte doit être peinte en couleur par l'utilisateur dans l'espace de 3 mois à compter de la livraison. Appliquer d'abord une couche d'apprêt 2K-epoxi contenant du solvant et après durcissement, une couche de peinture de type commercial pour usage extérieur.
- La peinture est à refaire ultérieurement à intervalles réguliers en fonction des sollicitations atmosphériques locales.
- Nous recommandons un nettoyage régulier de la porte avec un chiffon doux et humide. Il est possible d'utiliser au besoin un produit nettoyant doux ou une solution savonneuse et de l'eau tiède. Les produits lustrants ainsi que les solutions abrasives ou organiques sont à éviter. Il est nécessaire de rincer soigneusement la porte et son vitrage avant toute opération de nettoyage, afin d'éliminer les particules de poussières qui pourraient les rayer.

Entretien par des monteurs qualifiés en la matière:

- Contrôler le bon serrage des vis et des jonctions par serrage et resserrer le cas échéant.
- Contrôler les pièces d'usure (ressorts, câbles doubles en acier, etc.) et, si nécessaire, les remplacer par des pièces de rechange originales. Pour le contrôle des blocs-ressorts, il est possible de démonter le carter de ressorts sans démonter les rails horizontaux doubles. Pour ce faire, desserrer les vis à l'avant et à l'arrière au niveau du canal de ressorts ainsi qu'au décrochement central.
- Veiller à une tension correcte des ressorts Au cas où il serait nécessaire de modifier la tension des ressorts, procéder conformément au par. 30ff de la notice de montage.
- Remplacer les blocs-ressorts multiples et les câbles doubles en acier après env. 25.000 mouvements de porte (ouvertures/fermetures).
  C'est-à-dire pour:
  0- 5 mouvements de porte par jour tous les 14 ans
  6- 10 " " 7 ans
  11- 20 " " 3.5 ans

Cette notice de montage, de service et d'entretien est à conserver dans un endroit sûr pendant toute la durée d'utilisation de la porte!

F

Garantie d'usine de 5 ou 10 ans sur les portes sectionnelles

Outre la garantie définie dans nos conditions de vente et de livraison, nous accordons une garantie d'usine de 10 ans sur les portes sectionnelles mentionnées ci-dessus pour 50 000 cycles de manœuvre au maximum.

Nous accordons une **garantie d'usine de 5 ans** sur les pièces d'usure telles que les serrures, les charnières, les ressorts, les paliers, les galets de roulement, les poulies et leurs câbles, dans des conditions de sollicitation normales ou pour 25 000 cycles de manœuvre au maximum.

Nous accordons une **garantie d'usine de 10 ans** sur les sections contre la corrosion de l'intérieur vers l'extérieur, sur la séparation de l'acier et de la mousse, sur les joints latéraux, intermédiaires et de sol ainsi que sur les joints de linteaux.

Il est nécessaire de remplacer les blocs-ressorts et les doubles câbles en acier des portes à ressorts de traction après env. 25 000 cycles de manœuvre, et il faut remplacer complètement l'arbre de torsion 35R/35L des portes à arbre à ressorts de torsion (voir les instructions de montage).

S'il est démontré que ces portes ou des parties de celles-ci sont inutilisables ou si leur utilisation se trouve considérablement entravée en raison de vices de matériel ou de fabrication, nous les réparerons ou les remplacerons gratuitement à notre discrétion.

Nous déclinons toute responsabilité quant aux dommages résultant de travaux d'installation et de montage incorrects ou inappropriés, d'une mise en service incorrecte, d'une utilisation non conforme, de la non-réalisation d'opérations d'entretien prescrites, de conditions de sollicitation non appropriées ainsi que des modifications apportées à la structure de la porte sans notre autorisation. Les opérations de montage et de modification ainsi que les travaux de remplacement dans le cadre de l'entretien ou d'une réparation ne doivent être réalisés qu'avec des accessoires d'origine. Il en est de même pour les dommages subis au cours du transport, dus à un cas de force majeure, à des causes externes ou à l'usure naturelle ainsi qu'à des conditions atmosphériques particulières.

De plus, le non-respect des instructions de montage et d'utilisation annule la garantie.

Nous déclinons toute responsabilité si des modifications ou retouches sont effectuées sur des pièces fonctionnelles sans notre autorisation ou si le poids du panneau de porte est augmenté de telle sorte qu'il ne peut plus être compensé par les ressorts de torsion prescrits.

La garantie applicable aux surfaces des vantaux de portes de couleur de finition originale installés dans des régions continentales couvre aussi l'adhérence de la peinture ou du film ainsi que la protection anticorrosion et la résistance à la lumière. Les légers changements de couleur pouvant survenir au fil du temps sont exclus de la garantie. Les portes installées sur le littoral ou près du littoral et leurs surfaces sont soumises à des conditions climatiques agressives et requièrent une protection supplémentaire adaptée. Les défauts de toute sorte dus à un endommagement du produit, comme p. ex. l'usure, un dommage mécanique ou intentionnel, l'encrassement ou un nettoyage inapproprié sont exclus de la garantie.

La finition par le client des portes apprêtées doit être réalisée dans les trois mois suivant la date de livraison. De légers défauts de surface, de légers dépôts de rouille, des inclusions de poussières ou des rayures superficielles sur des portes apprêtées ne peuvent pas faire l'objet d'une réclamation, car ils ne sont plus visibles après les opérations de ponçage et de finition.

L'exposition à un ensoleillement direct peut entraîner la déformation et entraver le fonctionnement des portes de plus de 3 m de largeur et des portes revêtues d'une peinture ou d'un film de couleur foncée.

Des modifications techniques liées à des révisions des produits, à des changements de couleur ou de matériau ou à des modifications des processus de production peuvent survenir et modifier l'aspect extérieur de nos produits; les produits modifiés peuvent servir au remplacement au titre de la garantie.

Les défauts doivent nous être signalés immédiatement par écrit; les pièces concernées doivent nous être envoyées sur demande. Nous ne prenons en charge ni les frais de démontage et de montage, ni les frais de transport et de port. Si, après expertise, une réclamation se révèle injustifiée, nous nous réservons le droit de facturer les frais encourus.

Cette garantie n'est valide que si elle est accompagnée de la facture acquittée et elle prend effet le jour de la livraison.

NL

Montagevoorschiften type iso9-3 / iso20-3 trekveer, gedemonteerde uitvoering

De fabrieksgarantie vervalt bij het niet opvolgen van de montagevoorschriften.

- Montage uitsluitend door gekwalificeerde monteurs -

Vóór montage de voorschriften goed lezen

Leveringsomvang:

Sectiepakket, kozijnpakket, lateipakket.

Voor het inbouwen hebt u nodig:

gereedschap (vóór montage in de garage leggen indien er geen andere toegang is): duimstok/rolmaat, waterpas, waterpomptang, ratel met verlengstuk en steeksleutels 7, 10 en 13 (evt. ook platte open sleutel of steeksleutel) vanaf sleutelwijdte 13 voor het spannen van de veren (zie punt 29), kruiskopschroevendraaiers maat 2 en 3, sleufschroevendraaier, klopboormachine met boor Ø10mm (boordiepte min. 65mm), minstens twee lijmtangen, evt. wiggen, hamer, metaalzaag, kleine tang, beitel enz.

- Bevestigingsmateriaal overeenkomstig de bouwkundige situatie. **Attentie: De deugdelijkheid van de meegeleverde houtschroeven S8 en de pluggen S9 moet met betrekking tot de bouwkundige situatie worden gecontroleerd.**

Belangrijk:

- **De deurmontage kan alleen plaatsvinden in de afgewerkte deuropening en op een afgewerkte vloer!**
- Vergelijk zekerheidshalve voor de montage de garagematen met de voorgeschreven maten.
  - minimale binnenmaat garage = bestelmaatbreedte + 180mm
  - minimale hoogte garageplafond =bestelmaathoogte + 120mm (ook met deuraandrijving voldoende)
  - minimale aanslagbreedte rechts en links = 55mm
- **Letter/cijfer combinaties, bijvoorbeeld S8, verwijzen naar het betreffende bevestigingsmateriaal op de foto, de kleine letter L of R, bijvoorbeeld 1_L verwijst er naar of het bewuste onderdeel links of rechts geplaatst moet worden (let ook op de markering op het betreffende onderdeel). Onderdelen zonder L of R zijn links en rechts bruikbaar. Getalcombinaties in hoekige appastroffen, bijvoorbeeld [5.10], verwijst naar de betreffende afbeelding in de foto/tekening**

Montage deurkozijn [1.10]

(1) Kozijnhoeken 1_R + 1_L tegen beschadiging op een houten ondergrond leggen en hoekstuk 1_R + kozijndeel **3** + hoekstuk 1_L aan elkaar schroeven (tapschroeven zijn al voorgemonteerd) **[1.10a]**.

(2) Geleideplaatje **4** met **S13** boven in de kozijnstijl 1_R + 1_L schroeven **[1.10b]**.

(3) Muurankers **7** rechts en links, afhankelijk van de aanslagbreedte, met **S6** + **S12** losjes aan het hoekkozijn $1_{R/L}$ vastschroeven.

(3a) Aanslagbreedte 55 - 120mm: muurankers **7** naar binnen plaatsen **[1.10ca]**.

(3b) Aanslagbreedte groter dan 120mm: muurankers **7** zijwaarts plaatsen **[1.10cb]**.

Bij toepassing van andere bevestiging moet u er zeker van zijn dat deze een minstens zo grote draagkracht hebben als de meegeleverde muurankers 7.

(4) Deurkozijn achter de opening plaatsen en **voor omvallen behoeden,** met de waterpas precies parallel en haaks uitlijnen **[1.15]** (en tevens de horizontale plaatsing van kozijndeel **3** controleren). Blendenhouder **13** midden in de bovendorpel klemmen **[1.15d]**. Vervolgens definitief bevestigen met **S8** + **S9** **[1.15a,c,d,e]**. Aan het voetpunt van het kozijn wordt schroef **S8** vóór het deuvelen in de kunststofbus **81** gestoken **[1.15b]**. **Attentie: Hierbij de kozijnhoeken $1_{R/L}$ niet verdraaien resp. verbuigen; evt. moeten deze voor het vastschroeven worden ondersteund!!!**

(5) Rechter 14_R cq. linker 14_L horizontale looprailsen met vormeindstuk $16_{R/L}$ **[1.20a]** + bovenste kabelbevestiging **5** **[1.20a]** + veergoot-ophanging **8** voor en achter **[1.20b,c]** + eindverbindingshoek $10_{R/L}$ **[1.20d]** aan elkaar monteren **S6** + **S12**.

(6) Rubberpads **9** op veergootophanging plakken **[1.20c]**, veergoot **2** mit **S6** + **S12** vastschroeven en vooraan de kantenbescherming **24** opschuiven **[1.20e,f]**.

(7) Montage bevestigingssteunen **[1.25]**

(7a) Bij een afstand van de zijdelingse muren tot de horizontale looprails $14_{R/L}$ minder dan 500mm (inwendige garagebreedte max. bestelmaatbreedte + 1030mm bi inbouw van de deur in het midden), links en rechts een bevestigingssteun **27** met montagehoek **28** in de looprailverbinding **6** schuiven en met klemplaat **29** en **S6** + **S12** zodanig vastzetten dat deze uittrekbaar blijft.

(7b) Als de afstand tot de muur groter is dan 500mm wordt de looprailverbinding **6** later aan het plafond bevestigd. (zie punt 15)

(8) Horizontale looprails $14_{R/L}$ met de bevestigingshoek zodanig aan het eindprofiel $16_{R/L}$ bevestigen dat het omhoogklappen later mogelijk blijft **S5** + **S12**. .**[1.25c]**. Bij te weinig ruimte voor de hamerschroef **S7** van binnen door het kozijn $1_{R/L}$ steken en in de dag vastzetten **[1.25cl]**.

(9) De looprailverbinding **6** met twee **S6** + **S12** aan de eindverbindingshoeken $10_{R/L}$ vastschroeven **[1.25d]**.

(10) Veerunit voormonteren **[1.30]**

De beide drievoudige trekveersets **11** met het kunststof geleidingselement naar beneden op de garagevloer leggen (spanband naar de achterkant van de gagage wi zend). Een rolset **12** met de **zwarte** kant naar boven met **S5** + **S12** aan de trekveerset **11** bevestigen. **Dit wordt de rechter veerunit. De beide draadeinden wijzen naar de linkerbinnenkant van de garage [1.30aa].** De andere rolset **12** met de rode kant naar boven met **S5** + **S12** aan de

NL

andere drievoudige veerset **11** vastschroeven. **Dit wordt de linker veerunit. De beide draadeinden wijzen naar de rechterbinnenkant van de garage [1.30ab].**

(11) De rechter resp. linker veerunit in de betreffende veerschachten **8** plaatsen en in het eerste gat van de spanband in de veerhaak van de eindverbindingshoek **20**$_{R/L}$ hangen en met veerborging **15** vastzetten **[1.30b]**.

(12) Trekveren monteren

(12a) De einden van de dubbele staalkabel **12** in bovenste kabelbevestiging **5** bevestigen. Daarbij de staalkabel **12** niet verdraaien **[1.30c]**.

(12b) Het andere kabeleinde **12** (waar einden aan elkaar zitten) in de bovenste kozijnopening klemmen, op de manier dat de staalkabel niet los kan komen **[1.30c]**.

(12c) Horizontale looprails **14**$_{R/L}$ omhoogklappen en tegen vallen beschermen (loopprailverbinder **6** zeker ondersteunen). Er op letten, dat de kabelklemmen van de staalkabel **12** in het kozijn **1**$_{R/L}$ blijven zitten!

(12d) Toprolhouder met looprol **17** aan het kozijn **1**$_{R/L}$ monteren 2 x **S11** **[1.30d]**.

(12e) Staalkabel **12** uit het kozijn **1**$_{R/L}$ trekken en over de rol **17** leiden, fixeren en borging **18** aan looprolhouder **17** monteren **S3** **[1.30e]**.

(12f) Ingrijpbeveiliging **97**$_{R/L}$ aan bovenste kabelbevestiging **5** en toprolhouder **17** monteren **S3** **[1.30e]**.

(13) Loopprailbogen **30** met **S6** + **S12** aan het hoekkozijn **1**$_{R/L}$ en met **S6** + **S12** aan de voorste hoekbeugels **8** vastschroeven (de loopprailprofielen moeten direct op elkaar aansluiten) **[1.35a]**.

(14) Loopprailverbinding **6** en horizontale looprails **14**$_{R/L}$ met een waterpas horizontaal uitlijnen en aan de wand resp.het plafond bevestigen **[1.35f]**.

(14a) Wandbevestiging: Montagehoek **28** uittrekken en met **S8** + **M9** verschroeven **[1.35b].**

(14b) Plafondbevestiging: ophangprofiel 27 + montagehoek 28 + klemplaat 29 met + S6 + S12 verschroeven en met S8 + S9 vastzetten [1.35c].

(14c) Steeds een extra verankeringsprofiel **27** aan de achterste veergootophanging **8** met **S6** + **S12** vastschroeven en met hoeklijn **28** aan het plafond met **S8** + **S9** verankeren. Hoeklijn **27** ggf. Gelijk met plafondhoogte inkorten **[1.35d]**.
Komt er aan de voorste veergootophanging **8** een extra hoeklijn **27**, dan moet om wringen te voorkomen, het onderste deel van de hoeklijn **27** losgekoppeld worden **[1.35e]**.

(15) Bodemsectie **[1.40]**

(15a) Bodemprofiel **47** met **S10** aan de bodemsectie **44** vastzetten (buitenste gaten vrijlaten)en rubbers **45**$_{R/L}$ aanbrengen **[1.40a]**. Beschermfolie voorzichtig bij de eindkap insnijden en verwijderen/wegtrekken **[1.40ba,bb]**

(15b) Bodemsectie **44** tussen het hoekkozijn **1**$_{R\ /L}$ plaatsen en op hout (o.i.d.)van ca.3 cm dikte zetten om later de deur te kunnen optillen.Bodemsectie **44** voor omvallen behoeden **[1.40]**.

(15c) Looprol **56** uit het zijscharnier **48**$_{R/L}$ met voorgemonteerde looprolhouder **61** trekken, aan de andere zijde van de looprolhouder **61** inzetten en het zijscharnier **48**$_{R/L}$ aan de bodemsektie **44** met **S10** monteren **[1.40c,d]**.

(15d) Looprol **56** uit de onderstekabelbevestiging **57**$_{R/L}$ met voorgemonteerde looprolhouder **61** trekken, (**bij aandrijving:** 1 afstandsring op alle looprolassen schuiven) aan de andere zijde van de looprolhouder **61** plaatsen en de onderste kabelbevestiging **57**$_{R/L}$ aan de bodemsectie **44** met 4 x **S10** monteren **[1.40e,f]**.

(15e) voor latere eenvoudige montage van de kabelinhanging op de looprolhouder **61** klappen **[1.40g]**.

(16) Slotsectie **[1.45]**

(16a) Slotsektie **67** in het kozijn **1**$_{R/L}$ zetten, tegen omvallen beveiligen en zoals bij de bodemsectie **44** de zijscharnieren **48**$_{R/L}$ (looprol draaien) met **S10** bevestigen **[1.45a]**.

(16b) Middenscharnier cq. scharnieren **68** aan de slotsectie **67** met **S10** bevestigen en met de bodemsectie **44** met **S10** verbinden **[1.45b]**.

(16c) Clip in betreffende uitsparing in de buitengreep **40** met lange vierkant drukken **[1.45d]**.

(16d) Slotset volgens explosietekening aan de slotsectie monteren **[1.45d]**. Hiertoe greepplaat met sluitplaat **72** van buitenaf in de rechthoekige uitsparing van de slotsectie **67** steken en met sluitwerk **73** (bij iso9-3: afstandsraam **75** er tussenmonteren) van binnen met twee **S1** vastschroeven. Buitengreep **70** door het vierkante gat van de sluitplaat **73** steken (kruk naar boven wijzend)en van binnen met **S2** aan binnengreep **78** vastzetten. Attentie: loopwielbok **77** moet naar rechtsboven wijzen!

Bij deuren zonder deuraandrijving

(16e) Grendelklik met **S10** aan slotsectie vastschroeven **[1.45e]**.

(16f) Grendelstang **80** aan grendelklik **79** en draaiarm tegenhouden en zo nodig tot op juiste lengte inkorten met metaalzaag of zijsnijder **[1.45c]**.

(16g) Grendelstang **80** in draaiarm en grendelklik **79** haken, vervolgens grendelstang **80** en grendelklik met **S4** vastschroeven **[1.45e]**.

(17) Middensectie(s) **[1.50]**
Middensectie(s) op dezelfde wijze als de bodem - resp. slotsectie met de delen **48**$_{R/L}$ + **68** monteren, in het hoekkozijn **1**$_{R/L}$ aanbrengen en lange loopwielen **56** aanbrengen.

(18) Kopsectie **[1.50]**

(18a) Bovenste looprolbok **90**$_{R/L}$ met de bovenste looprolhouder **88**$_{R/L}$ bevestigen **[1.50aa]**.

(18b) Bij NovoPort moet de buitenste ring bij het bovenste loopwiel aan de aandrijfzijde gedemonteerd worden. Bovenste loopwiel in de linker hand houden en een schroevendraaier tussen de rippen tand van de loopwiel zetten **[1.50ab]**.

(18c) Kopsectie **87** in het kozijn **1**$_R$/**1**$_L$ zetten, tegen omvallen beveiligen en zowel rechts als links aan de kopsectie **87** een bovenste rolbok **90**$_{R/L}$ met bovenste looprolhouder **88**$_{R/L}$ met **S10** bevestigen. Zijscharnieren en middenscharnieren **68** met **S10** aan kop- en middensectie bevestigen **[1.50b]**.

(19) Afstellen van de looprollen:

(19a) Alle Looprollen van deurblad uit in pijlrichting wegtrekken, zo dat het deurblad zuiver tegen de kozijnafdichting (rubber) ligt (afstand van de eindkap tot het harde-grijze deel van de kozijnafdichting moet ca. 1 mm zijn). Looprollen moeten met de hand licht draaibaar blijven.

Hoogteafstelling van de bovenste looprollen:

(19b) Bij handbediend en aandrijving NovoPort: Looprollenmiddelpunt moet ca. 5 mm in het vormeindstuk **16**$_{R/L}$ verzinkt liggen. (Aanknopingspunt: onderkant van de bovenste looprolhouders **88**$_{R/L}$ moeten met de markering op de bovenste looprollenbok **90**$_{R/L}$ zitten) **[1.50ca]**.

NL

(19c) Bij conventionele aandrijvingen (Novomatic): looprol moet in bovenste hoek van het vormeindstuk **$16_{R/L}$** liggen **[1.50cb]**.

(20) Deur optillen en in de eindpositie zetten. **Voorkom dat deur kan omvallen.**
De beide afzonderlijke draadeinden **12** (attentie: staaldraad kan onder lichte voorspanning staan) in de onderste geleiding en draadophanging **$57_{R/L}$** hangen en met veiligheidsstoppen **22** klemmen **[1.55a,b]**. **Hierbij de dubbele staaldraad 12 niet verdraaien!!**

(21) Veerspanning controleren:
Voor het sluiten van de deur moet er een lichte veerspanning zijn zodat de dubbele staaldraad **12** langs de loopwielen **$17_{L/R}$** blijft lopen.

(22) Deur sluiten.

(23) **Bij het spannen van de veren persoonlijk letsel vermijden en voorkom dat de deur naar beneden kan vallen!** Voor het spannen van de veren de borgingen **15** verwijderen, veerspanband naar achteren trekken (bijv. met sleutel 13) en precies in het volgende gat laten vallen, borgingen **15** weer aanbrengen. Eventueel mag links en rechts de fixering van de spanband een gat verschillen. De gang van de deur controleren (zie punt 30) en evt. opnieuw spannen **[1.55c]**.

(24) Veerspanning nogmaals controleren. Deur moet in half geopende stand zelfstandig blijven staan.

(24a) Als de deur duidelijk naar beneden zakt, de veerspanning volgens punt 26 verhogen.

(24b) Als de deur naar boven gaat,de veerspanning volgens punt 26 verlagen.

(25) Bij deuren zonder aandrijving vergrendelingsplaat **93** monteren **[1.60]**

(25a) Deur van binnen sluiten en met lijmtang vastzetten. Vergrendelingsplaat **93_R** en. **93_L** rechts en. links aan grendel **79** houden en in de beide betreffende rechthoekige-gaten (achterste gatenrij) van het kozijn **1_R/1_L** met **S6 + S12 (ggf. S13)** bevestigen **[1.60a,b]**.

(25b) Vergrendeling uitproberen. Hierbij de deur meerdere keren openen en sluiten. Bij het sluiten moet de grendel **79** altijd volledig in de vergrendelingsplaat **93_R** of. **93_L** grijpen, afstellen door het vertikaal verstellen van de vergrendelingplaat **93_R** of. **93_L**. Veiligheidsbeugel **94 a**an de vergrendelingsplaat **93_R** of. **93_L** met **S6 + S12** verbinden **[1.60c]**.

(25c) Bij deuren zonder aandrijving trekkoord-houder **91** tbv het trekkoord **96** aan de bodemsektie met **S10** bevestigen **[1.60d]**. trekkoord **96** door het betreffende gat in de trekkoord-houder **91** trekken en dmv knopen vastzetten of aan de veergootafhanging **8** bevestigen **[1.60e]**.

(25d) Deur met de hand openen en de eindpositie van de bovenste looprol **$90_{R/L}$** markeren. Deur sluiten en opde gemarkeerde positie de loopraillklemmen **89** plaatsen en met **S14** vastdraaien. De afstand van het achterste punt tot het diepste punt van de klemmen, moet gelijk zijn **[1.60f,g]**.

Bij gebruik van aandrijvingen mag het trekkoord niet bevestigd worden!

Controlevoorschriften

(26) Voor het functioneren, de duurzaamheid en een lichte gang van de sectiedeur is het belangrijk dat alle onderdelen overeenkomstig de montagevoorschriften werden gemonteerd. Controleer de volgende punten als de deur toch niet vlekkeloos functioneert:

(27) Is het hoekkozijn, kozijndelen en de horizontale looprails horizontaal, verticaal en diagonaal precies uitgelijnd en stevig bevestigd? **[1.35 f]**

(28) Zijn alle schroeven stevig aangedraaid?

(29) Zijn de overgangen tussen de verticale looprails van het hoekkozijn en de 89°-profielen correct (zie punt 16)?

(30) Veerspanning controleren: Als de deur halverwege wordt geopend, moet deze zelfstandig in dezelfde positie blijven staan.

(31) Als de deur duidelijk naar beneden zakt,moet de veerspanning volgens punt 24 worden verhoogd.

(32) Als de deur naar boven gaat,moet de veerspanning worden verlaagd punt 24.

(33) Zijn de veerborgingen bij de eindverbindingshoeken aangebracht?

(34) Loopwielen: Zijn alle loopwielen bij gesloten deur licht met de hand te draaien? (zie punt 19).

(35) Werd de bovenste geleiderol goed afgesteld? (zie punt 19b,c).

(36) Steken bij geopende deur alle geleiderolassen even ver uit de houders?

(37) Ligt de dubbele staaldraad precies en niet getordeerd in de geleidingen?

(38) Bij elektrische bediening:Werd de vergrendeling gedemonteerd?

Demontagevoorschriften sectiedeur type iso9-3 / iso20-3 trekveer, gedemonteerde uitvoering

-Demontage uitsluitend door gekwalificeerde monteurs-

Vóór demontage goed lezen

Voor het demonteren hebt u het volgende gereedschap nodig:

Platte open sleutel of steeksleutel 7, 10 en 13, ratel met verlengstuk en dopsleutels 7, 10 en 13, kruiskopschroevendraaiers maat 2 en 3, minstens 2 lijmtangen, evt. hamer en beitel.

(39) Veren demonteren
Attentie:Bij het demonteren van de veren persoonlijk letsel vermijden en voorkom dat de deur naar beneden kan vallen!
Deur openen en in eindpositie plaatsen.Voorkom dat deze naar beneden kan vallen.borgingen van de spanbanden verwijderen. Spanbanden uit de veerhaken halen en in het laatste gat laten hangen. Borgingen weer aanbrengen.

(40) Draadklem van de dubbele staaldraad links en rechts voorzichtig **(draad staat evt.nog onder lichte spanning)** uit de onderste draadgeleiding van de draadophanging halen.

(41) Deur voorzichtig sluiten.

(42) Voorkom dat de horizontale looprails naar beneden vallen.

(43) 89°-profielen demonteren.

(44) Bevestiging van de horizontale looprails aan het plafond en aan de wanden losmaken.

(45) Horizontale looprails inklappen,dubbele staaldraad loshangen, veersets wegnemen en horizontale looprails van het deurframe halen.

(46) Bevestigingssteunen demonteren.

(47) Horizontale looprails van de loopraillverbindingen losschroeven.

NL

(48) Sectiegewijs van boven naar beneden loopwielen en verbindingen demonteren en betreffende secties uit de deur verwijderen.

(49) **Voorkom dat het deurframe kan omvallen.** Wand- en evt. vloerbevestigingen losmaken,deurframe uit de opening halen op de grond leggen en demonteren (in omgekeerde volgorde van montage).

Bedienings- en onderhoudsvoorschrifte sectiedeur type iso9-3 / iso20-3 trekveer, gedemonteerde uitvoering

De fabrieksgarantie vervalt bij het niet opvolgen van bedienings-en onderhoudsvoorschriften en/of als geen originele onderdelen worden gebruikt of wijzigingen aan de deurconstructie worden aangebracht.

Bediening:

- Handbediening van de sectiedeur mag uitsluitend met de handgrepen buiten en binnen of evt.met de handkabel plaatsvinden.
- Sluitfunctie
  - Als de sleutel helemaal wordt rondgedraaid,kan de deur zonder sleutel voordurend worden geopend en gesloten.
  - Bij driekwartslag kan de deur geopend worden en na het sluiten van de deur is deze vergrendeld als de sleutel weer driekwartslag wordt teruggedraaid.
  - Door verschuiven van de vergrendelingsknop aan de binnenkant kan de deur zonder sleutel worden geopend en gesloten.
- Tijdens het bedienen van de deur personen en voorwerpen buiten het bereik van de deur houden.
- Bij het openen de deur in de eindpositie plaatsen en geen overige handelingen verrichten voordat de deur stil staat. Er moet voldoende veerspanning aanwezig zijn. **Zie vanaf punt 30 voor het wijzigen van de veerspanning.**
- Bij het sluiten de deur goed in het slot laten vallen.
- Als de deur van een elektrische bediening is voorzien
  - moet de installatie aan alle Europese richtlijnen met betrekking tot machines, laagspanning en lektromagnetisme evenals aan alle relevante nationale en internationale normen en voorschriften voldoen.
  - moet de installatie door de fabrikant van een typeplaatje en het EG-conformiteitsmerkteken CE zijn voorzien en moet een conformiteitsverklaring worden afgegeven.
  - moet een afleveringsdocument in de nationale taal zijn overhandigd hetgeen tijdens de gebruiksduur van de deur dient te worden bewaard.
  - Moeten slotplaten,grendelgeleiding en grendels worden gedemonteerd.

Het trekkoord mag niet worden gemonteerd bij garagedeuraandrijvingen.

Wijzigingen aan de instellingen van garagedeur-aandrijvingen mogen alleen door gequalificeerd monteurs worden uitgevoerd!

Onderhoud:

De volgende punten moeten nadat de deur is ingebouwd en minstens elke zes maanden daarna worden gecontroleerd.

Onderhoud door leken of gekwalificeerde monteurs:

- Deur volgens beschrijving onder Controlevoorschriften (vanaf punt 26ff) **controleren**.
- Na inbouw en na ca.5000 deurhandelingen de geleiderolassen smeren, horizontale looprails en veerschachten schoonmaken.
- Cilinderslot niet smeren maar als dit zwaar gaat met grafiet gangbaar maken.
- Voor voldoende ventilatie (droging)van het deurframe zorgen; de waterafvoer moet zijn gewaarborgd. Sectiedeur tegen etsende, agressieve middelen als zuren, logen, strooizout e.d. beschermen.
- Stalen deuren zijn door de fabrikant van een polyester laag voorzien.Voor een verdere kleurbehandeling moet binnen drie maanden na aflevering het hechtmiddel 2K-epoxy met oplosmiddel worden aangebracht waarna na uitharding de deur met buitenlak kan worden afgewerkt.
- Afhankelijk van de plaatselijke atmosferische invloed moet periodiek een nabehandeling plaatsvinden.
- Wij adviseren om de deur regelmatig met een zachte, vochtige doek te reinigen. Zo nodig kunt u een mild reinigingsmiddel of zeepsop met lauwwarm water gebruiken. Het gebruik van politoeren evenals schurende of organische oplosmiddelen / reinigingsmiddelen dient te worden vermeden. De deur en de beglazing dienen ter vermijding van krassen door stof vóór de reiniging zorgvuldig te worden afgespoeld.

Onderhoud door gekwalificeerde monteurs:

- Schroeven en verbindingen controleren en evt.natrekken. Aan slijtage onderhevige delen controleren (veren, dubbele staaldraad, enz.) en indien nodig door originele onderdelen vervangen.Voor het controleren van de veerset kan de veerschacht zonder demontage van de horizontale looprails worden verwijderd. Voor en achter de schroeven van de veerschacht en de middensteun losmaken.
- Op de juiste veerspanning letten.Wijzig evt.de veerspanning volgens punt 30 en verder van de montagevoorschriften.
- Meervoudige veerpakketten en dubbele staaldraden na ca.25.000 deurhandelingen (open / dicht) vervangen.
  Dit komt ongeveer overeen met:
  0 -5 deurhandelingen per dag elke 14 jaar
  6 -10 deurhandelingen per dag elke 7 jaar
  11 -20 deurhandelingen per dag elke 3,5 jaar

5 resp. 10 jaar fabrieksgarantie op sectionaaldeuren

Naast de garantieverlening op grond van onze verkoop- en leveringsvoorwaarden verlenen wij 10 jaar fabrieksgarantie bij max. 50.000 bedrijfscycli op de hierboven beschreven sectionaaldeuren.

Onze **fabrieksgarantie bedraagt 5 jaar** op slijtende onderdelen zoals sloten, scharnieren, veren, lagers. looprollen, kabelrollen en bijbehorende kabels onder normale belasting of tot 25.000 bedrijfscycli.

10 jaar fabrieksgarantie verlenen wij op de secties tegen doorroesten van binnen naar buiten, op de scheiding tussen staal en schuim en op de bodem-, tussen- en zijafdichtingen evenals op de latei-afdichtingen.

Bij deuren met trekveren moeten de meervoudige veerpakketten en de dubbele staalkabels na ca. 25.000 bedrijfscycli, bij deuren met torsieveeras de complete torsieveeras 35R/35L, vervangen worden.

NL

Als deze of onderdelen daarvan aantoonbaar door materiaal- of productiefouten onbruikbaar of slechts beperkt bruikbaar zijn, zullen wij deze naar eigen keuze kosteloos repareren of vervangen.

De fabrikant is niet aansprakelijk voor schade als gevolg van verkeerde of ondeskundige inbouw- en montagewerkzaamheden, verkeerde inbedrijfstelling, bediening, niet uitgevoerd voorgeschreven onderhoud evenals ondoelmatige belasting en iedere eigenmachtige wijziging aan de deurconstructie. Voor aan- en ombouwwerkzaamheden en de vervanging bij onderhouds- en reparatiewerkzaamheden mag alleen origineel toebehoren worden gebruikt. Dit geldt tevens voor schade die is ontstaan door het transport, door overmacht, externe invloeden of natuurlijke slijtage evenals bijzondere atmosferische belastingen.

Bij negeren van onze montage- en gebruiksaanwijzing komt de garantieverlening te vervallen.

Na eigenmachtige wijzigingen of nabewerkingen van functieonderdelen of belasting met extra vulgewicht dat door de voorgeschreven torsieveren niet meer gecompenseerd kan worden, wordt geen aansprakelijkheid overgenomen.

De oppervlakgarantie voor alle in het binnenland ingebouwde deurbladen met afwerklaag in originele kleur geldt voor de hechting van de kleur of de folie, de corrosiebescherming en de lichtechtheid. Lichte kleurveranderingen die in de loop van de tijd kunnen optreden, zijn van de garantie uitgesloten. Deuren en deuroppervlakken die aan of in de buurt van de kust worden ingebouwd, zijn onderhevig aan agressieve milieu-invloeden en vereisen een aanvullende bescherming. Van deze garantie uitgesloten zijn alle soorten gebreken die terug te voeren zijn op beschadigingen aan het product zoals bijv. slijtage, mechanische of kwaadwillige beschadiging, verontreiniging of ondeskundige reiniging.

Bij deuren met een grondlaklaag moet de eindafwerking door de klant worden uitgevoerd binnen drie maanden vanaf leveringsdatum. Kleinere fouten in het oppervlak, lichte roestvlekken, stofinsluitingen of oppervlakkige krassen vormen bij deuren met een grondlaklaag geen reden voor reclamatie omdat ze na het schuren en de eindafwerking niet meer zichtbaar zijn.

Bij deuren vanaf ca. 3 meter breedte en een donkere tint of foliekleur kunnen bij directe zonnestraling doorbuigingen en functiestoringen optreden.

Technische wijzigingen van onze producten op grond van productaanpassingen, kleur-/materiaalwissels of veranderingen in de productiemethoden kunnen leiden tot veranderingen in het verschijningsbeeld en kunnen/moeten binnen het kader van een garantiegebonden vervanging tot op zeker hoogte als redelijk worden beschouwd.

Gebreken moeten onmiddellijk schriftelijk bij ons worden gemeld; de desbetreffende onderdelen moeten op verzoek naar ons worden opgestuurd. De kosten voor de demontage en de montage, vracht en porto worden niet door ons overgenomen. Indien een reclamatie bij een latere beoordeling onterecht blijkt, behouden wij ons het recht voor om ontstane kosten in rekening te brengen.

Deze garantie is alléén geldig in combinatie met de gekwiteerde rekening en begint op de dag van levering.

Deze montage-, bedienings- en onderhoudshandleiding is tijdens de gebruiksduur van de deur veilig en algemeen toegankelijk te bewaren!!

DK

Montageanvisning for ledhejseport type iso9-3 / iso20-3 trækfjeder, demonteret udgave

Producentens ansvar bortfalder hvis montagen ikke gennemføres i henhold til denne anvisning.

- Montage skal udføres af fagligt kvalificerede personer -

Læs denne vejledning grundigt inden montagen

Leveringsomfang:

Sektionspakke, karmpakke, blændstykkepakke

Til montagen anvendes:

- Følgende værktøj (placér værktøjet i garagen såfrem der ikke er anden adgang end gennem porten): Tommestok/målebånd, vaterpas, vandpumpetang, skraldenøgle med forlænger og toppe SW 7, 10 og 13 (i samme størrelse også ringgaffelnøgler), Gabel- oder Maulschlüssel ab SW 13 zum Spannen der Federn (vgl. Pkt. 29), krydskærv skruetrækker str. 2 og 3, kærv skruetrækker, slagboremaskine med tilhørende bor ∅10mm (boredybde min. 65mm), mindst 2 skruetvinger, lægte eller bræddestykker, hammer Nedstryger, lille tang, mejsel og
- Befæstigelses materiale tilpasset de stedlige montageforhold. **Bemærk: Egnetheden af de medleverede træskruer S8 og dybler S9 kan konstateres ved en afprøvning af udtræksværdien på montagestedet.**

Vigtigt:

- **Portmontagen skal foretages i færdigt og klargjort murhul på færdigstøb gulv!**
- Kontrollér inden montagen at portens størrelse svarer til det aktuelle murhul og de tilstedeværende indbygningsforhold.
  - Minimal garagebredde fra væg til væg
    = Byggemålet i højden (BRB) + 180mm
  - Minimal lofthøjde i garagen
    = Byggemålet i højden + 120mm (port typen kræver **ikke** ekstra højde ved automatik)
  - Minimal anlægsflade i højre og venstre side = 55mm
- **Bogstaver / talkombinationer, som f.eks S8, henviser til det tilsvarende befæstigelsesmateriale i billedserien. Et efterfølgende lavtstillet L eller R, som f.eks 1_L: Dele hvor placering i hhv venstre og højre side er nødvendig (se efter markeringen på den enkelte del), uden lavtstilling = højre/venstre universal del. Talkombinationer i skarpe klammer, som f.eks [5.10], henviser til den aktuelle situation i billedserien.**

Montage af port ramme [1.10]:

(1) Vinkelkarme 1_R + 1_L lægges på træstykker (som beskyttelse mod ridser) og vinkelkarm 1_R + overstykket **3** + vinkelkarm 1_L skrues sammen (pladeskruerne er formonteret) **[1.10a]**.

(2) Føringbeslag **4** med **S13** fastskrues for oven på den vinkelkarm 1_R + 1_L **[1.10b]**.

(3) Muranker **7** monteres **løst** på vinkelkarmene $1_{R/L}$ højre og venstre med **S6 + S12** bolt og møtrik.

(3a) Anslagsbredde 55 - 120mm: Murankret **7** monteres indvendigt **[1.10ca]**.

(3b) Anslagsbredde større end 120mm: Murankret **7** monteres udvendigt **[1.10cb]**.

Hvis der anvendes en anden fastgørelses metode skal det sikres at belastbarheden mindst er lige så stor som for de medleverede murankre 7.

(4) Placér portrammen bagved muråbningen, og påse at den ikke kan vælte, hvorefter den med vaterpas tilrettes til at stå i lod og vage. **[1.15]**. Kontrollér at blændstykket **3** er i vatter. Holdebeslaget **13** fastklemmes midt på blændstykket **[1.15d]**. Herefter foretages den egentlige fastgørelse med **S8** + **S9** **[1.15a,c,d,e]**. Skruen **S8** stikkes ind i kunststofbøsningen **81** ved foden af karmen før fastgørelse **[1.15b]**. **BEMÆRK: Vinkelkarmene $1_{R/L}$ må ikke vrides eller drejes under tilspænding ; om nødvendigt skal der placeres underlagsskiver eller lignende mellem karm og væg !!!**

(5) Højre 14_R og venstre 14_L vandrette køreskinnepar med formstykke $16_{R/L}$ **[1.20a]** + wirebefæstigelse **5** **[1.20a]** + fjederkanal ophæng **8** en foran og en bagved **[1.20b,c]** + forbindelsesvinkel $10_{R/L}$ **[1.20d]** monteres med **S6** + **S12**.

(6) Skumgummi pads **9** klæbes på fjederkanal ophæng **[1.20c]**, Fjederkanalen **12** monteres med **S6** + **S12** og kanbeskyttelsen **24** skubbes på **[1.20e,f]**.

Montage af de vandrette køreskinner [1.25]

(7) Montage af ophæng

(7a) Hvis afstanden fra de vandrette skinner $14_{R/L}$ til væg err mindre end 500mm (Den indvendige garagebredde mindre end portbredde +1030 mm og porten er placeret i midten) skydes en ophængsskinne **27** med montagevinkel **28** ind i højre og venstre side af den bagerste afstandsbom **6** og påsættes klemplade **29** med **S6** + **S12** således at ophængsskinnen kann trækkes du og ind **[1.25a,b]**.

(7b) Hvis afstand til væggen er større end 500mm følger senere en ophængning af afstandsbommen **6** til loftet. (se. Pkt. 14)

(8) De vandrette skinner $14_{R/L}$ monteres i formstykket $16_{R/L}$ til karmvinklen med **S5** + **S12** , såden at de vandrette skinner senere kann klappes op. **[1.25c]**. Ved snæver montageplads kan hammerbolten **S7** skubbes indvendigt fra i vinkelkarmen $1_{R/L}$ og drejes en halv omgang **[1.25c]**.

(9) Bagerste afstandsbom **6** monteres med to **S6** + **S12** i forbindelsesvinklerne $10_{R/L}$ **[1.25d]**.

(10) Formontage af trækfjedrene **[1.30]**.

Begge fjedersæt **11** lægges på garagegulvet med de sorte kunststof glidere nedad (spændestykket med aflange huller skal vende mod garage endevæggen). Et wirehjul med wire **12** monteres med den sorte side opad til det ene fjedersæt **11** med **S5** + **S12** . **Dette er fjederen til højre side. De to åbne wire ender peger derfor mod garagens venstre væg [1.30aa].** Det andet wirehjul med wire **12** monteres med den ***røde*** side opad til det andet fjedersæt **11** med **S5** + **S12** **.Dette er fjederen til venstre side. De to åbne wire ender peger derfor mod garagens højre væg [1.30ab].**

Denne anvisning skal opbevares forsvarligt i hele porten levetid!

DK

(11) Den højre, hhv. venstre fjederpakke placeres i højre, hhv. venstre fjederkanal **8** og spændestykket med aflange huller placéres i første hul på forbindelsesvinklens krog **20$_{R/L}$** herefter sikres med splitten **15** **[1.30b]**.

(12) Montage af fjederpakke

(12a) De to enkelte wire ender **12** føres ind i den øverste wireholder **5** . **den doppelte wire 12 må ikke snoes eller vrides. [1.30c]**

(12b) Den enkelte wire ende **12** (med 2 wirer) klemme sind i den øverste karmåbning således at den ikke kann glide ud **[1.30c]**.

(12c) De vandrette skinner **14$_{R/L}$** slåes op til vandret og sikres mod at vippe ned (Forbindelses bommen **6** understøttes sikkert). Påse at de 2 ender på den doppelte wire **12** forbliver i karmen **1$_{R/L}$** !

(12d) Vendehjul med holder **17** monteres på karmens topvinkel **1$_{R/L}$** med 2 x **S11** **[1.30d]**.

(12e) Wiren **12** trækkes du af karmen **1$_{R/L}$** og føres over vendehjulet **17**, og sikring mod wire afløb **18** monteres på vendehjulsholderen **17** med **S3** **[1.30e]**.

(12f) Indgrebs beskyttelse **97$_{R/L}$** monteres på den øverste wirebefæstigelse **5** og vendehjuls holderen **17** med **S11** **[1.30e]**.

(13) Skinnekurverne **30** monteres med **S6** + **S12** til vinkelkarmen **1$_{R/L}$** og med **S6** + **S12** til det forreste ophæng **8 (påse at overgang fra skinne til skinnebue bliver så nøjagtig som muligt)** **[1.35a]**.

(14) Forbindelses bommen **6** og de vandrette skinner **14$_{R/L}$** vages du med et vaterpas og fastgøres til væg eller loft. Tilspænd ikke skruerne da det kan være nødvendigt at foretage justering senere i montagen **[1.35 f]**

(14a) Vægmontage: Vinkel **28** trækkes du og monteres med **S8** + **S9** **[1.35b].**

(14b) Loftmontage: Ankerskinne **27** + vinkel **28** +spændeplade **29** samles med + **S6** + **S12** og befæstes i loftet med **S8** + **S9** **[1.35c]**.

(14c) Et ekstra ophæng med ankerskinne **27** ved det bageste ophæng til fjederkanal **8** samles med **S6** + **S12** og vinklen **28** monteres i loftet med **S8** + **S9**. Ankerskinner **27** afkortes evt. I forhold til afstanden til loft **[1.35d]**.

På det forreste ophæng til fjederkanal **8** kan monteres en ankerskinne **27** men det er nødvendigt, for at undgå skævvridning, at den underste del af ankerskinnen **27** udklinkes **[1.35e]**.

Montage portblad (Topsektionen ligger øverst i pakken)

(15) Bundsektionen **[1.40]**

(15a) Bundprofilen **47** skrues med **S10** fast til bundsektionen **44** (bortset fra de yderste huller) og gummipropperne **45$_{R/L}$** presses på plads **[1.40a]**. Beskyttelses folien fjernes ved forsigtigt at ridse langs en endekasette og trække folien af. **[1.40ba,bb]**

(15b) Bundsektionen **44** rejses op mellem karmene **1$_{R/L}$** og løftes ca. 3 cm (med træ eller lign.) så det senere er muligt at løfte hele portbladet. Bundsektionen **44** sikres så den ikke kan vælte **[1.40]**.

(15c) Kørehjul **56** fjernes fra sidehængsel **48$_{R/L}$** med den formonterede kørehjulsholder **61** og stikkes i kørehjulsholderen **61** fra den anden side, og sidehængsel **48$_{R/L}$** skrues på bundsektionen **44** med **S10** **[1.40c,d]**.

(15d) Kørehjul **56** fjernes fra bundbeslaget **57$_{R/L}$** med formonteret kørehjuls holder **61**, (**ved motordrift:** 1 afstandsskive monteres på akslen af hvert kørehjul) og kørehjulet sættes i holderen **61** fra modsat side, hvorefter bundbeslaget **57$_{R/L}$** skrues på bundsektionen **44** med hver 4 x **S10** skruer. **[1.40e,f]**.

(15e) For lettere montage sættes wireophænget på kørehjuls holderen **61** **[1.40g]**.

(16) Låsesektion **[1.45]**

(16a) Låsesektinen **67** rejses imellem karmene **1$_{R/L}$** ovenpå bundsektionen og sikres mod at vælte. Som på bundsektionen **44** monteres sidehængsler **48$_{R/L}$** (Kørehjulet vendes) med **S10** skruer **[1.45a]**.

(16b) Sprossehængsel(er) **68** skrues på låsesektionen **67** med **S10** skruer tilsvarende på bundsektionen **44** med **S10** skruer **[1.45b]**.

(16c) Clips **69** der passer i udfræsnigen i grebet **70** trykkes på plads **[1.45d]**.

(16d) Låsekassen som vist i eksplosionstegningen monteres i låsesektionen **67** **[1.45d]**. Låseskilt **72** og dækskilt **71** føres udvendigt fra ind i den firkantede udstansning i låsesektionen **67** og samles med låsesættet **73 + 76** med skruer **S1**. Grebet **70** stikkes gennem låsekassen **73** (Forkrøbning på grebet skal pege opad) og på indvendig side (ved **iso9-3** skal afstandsstykke **75** lægges imellem) sættes det indvendige greb **78** på med skrue **S2**. Bemærk: Låseklinken **77** (støbegods) skal pege skråt opad til højre!

Porte uden automatik

(16e) Låsefallen skrues fast på låsesektionen med **S10** **[1.45e].**

(16f) Låsestangen **80** holdes til låsefallen **79** og vippearmen og forkortes om nødvendigt til den rigtige længde med en nedstryger eller en skævbider **[1.45c].**

(16g) Låsestangen **80** føres ind i vippearn og låsefalle **79,** og låsestangen **80** og låsefallen skrues sammen med **S4** **[1.45e].**

(17) Mellemsektion(er) **[1.50]**

Mellemsektion(er) monteres analog med bund- og låsektion med hængsler **48$_{R/L}$** + **68**, rejses imellem karmene **1$_{R/L}$** og kørehjulene **56** monteres.

(18) Topsektion **[1.50]**

(18a) Tophjulsvinklen **90$_{R/L}$** samles med tophjul **88$_{R/L}$** **[1.50aa]**.

(18b) Når der anvendes NovoPort motor, skal den yderste ring på tophjulet fjernes i den side hvor motoren placeres. Tag kørerullen i venstre hånd og sæt en skruetrækker ind imellem rippe og tand på kørehjulet. Drej herefter kørehjulet til højre så den yderste ring løsnes og derefter kan fjernes **[1.50ab]**.

(18c) Topsektionen **87** rejses mellem karmene **1$_R$/1$_L$** og sikres mod at vælte. På topsektionen **87** monteres tophjulsvinkel **90$_{R/L}$** påsat tophjulet **88$_{R/L}$** med **S10** skruer. Side- og sprossehængsler **68** monteres med **S10** til top- og mellemsektion **[1.50b]**.

(19) Indstilling af kørehjul:

(19a) Alle køreruller justeres så portbladet ligger an mod tætningslisten (Afstand fra sektionens endekasette til den grå slidliste i karmen skal være ca. 1 mm). Alle køreruller skal let kunne drejes med en finger.

Tophjulets højdeindstilling:

(19b) Ved manuel og NovoPort betjening: Kørehjulets centrum skal dykke ca. 5 mm ned i formstykket **16$_{R/L}$**. (Holdepunkt: underkant af tophjuls holderen **88$_{R/L}$** skal flugte med markeringen på tophjulsvinklen **90$_{R/L}$**) **[1.50ca]**.

Denne anvisning skal opbevares forsvarligt i hele porten levetid!

DK

(19c) Ved traditionel stang automatik: Tophjulet skal løftes så det ligger an mod formstykkets **16$_{R/L}$** øverste hjørne **[1.50cb]**.

(20) Portbladet løftes forsigtigt op til sin endeposition. **Portbladet skal sikres mod at køre ned!** De to enkelte wire ender **12** ved wire afkørselsikringen **18 (Bemærk: Wiren kan være delvist spændt af fjederpakken)** hænges i den nederste wirebefæstigelse **57$_{R/L}$ og sikringspropperne 22 klemmes i [1.55a,b]. Vær opmærsom på at wiren ikke snoes eller vrides!!**

(21) Afprøvning af fjederforspænding:

Inden porten lukkes skal der være en smule fjederkraft på de doppelte wirer **12** så de ikke kan springe du af føringen på vendehjulet **17$_{L/R}$**.

(22) Luk porten.

(23) **Ved justering af fjedrene 11 skal personlige værnemidler tages i anvendelse og portbladet skal sikres mod utilsigtede bevægelser !** Ved efterspænding af fjedrene **11** fjernes sikringen **15**, og spændestykket trækkes bagud (f.eks med en gaffelnøgle SW 13) og det næstfølgende langhul sættes ned over holdekrogen, Splitten **15** monteres som sikkerhed. En forskel på ét hul imellem de to fjedre **11** er tilladt. Afprøv igen balancen (jævnfør punkt 30) Om nødvendigt gentages proceduren **[1.55c]**.

(24) Afprøv fjederbalancen. Åbn porten halvt. I denne position skal porten blive stående som udtryk for en korrekt balance.

(24a) Hvis porten tydeligt glider ned, skal fjederkaften øges jævnfør punkt 26.

(24b) Hvis porten kører opad, skal fjederkraften reduceres jævnfør punkt 26.

(25) Ved porte uden automatik skal låseblik **93** monteres **[1.60]**

(25a) Luk porten indefra og fiksér den med en skruetvinge. Låseblik **93$_R$** og **93$_L$** højre og venstre holdes op mod låsefallen **79** og monteres i de aflange huller (bagerste hulrække) i vinkelkarmen **1$_R$/1$_L$** med **S6 + S12 (evt. S13)** bolte o møtrikker **[1.60a,b]**.

(25b) Afprøv låsefunktionen. Åbn og luk porten flere gange. Ved lukning skal låsefallernr **79** hvergang gribe fat i låseblikket **93$_R$** og **93$_L$**, ellers kan en vertikal justreing af låseblikket **93$_R$** og **93$_L$** være nødvedig. Sikringsvinkel **94** monteres på låseblikket **93$_R$** og **93$_L$** med **S6 + S12** **[1.60c]**.

(25c) På porte uden automatik monteres snorholderen **91** til snoren **96** til den nederste sektion med **S10** **[1.60d]**. Snoren **96** føres gennem hullet i holderen **91** og sikres med en knude . Derpå fastgøres den anden ende med tilsvarende knude i fjederkanalens ophæng **[1.60e]**.

(25d) Åbn porten helt og markér positionen for tophjulet **90$_{R/L}$**. Luk porten og på den markerede position placeres køreskinneklemmen **89** og fastspændes med **S14**. Afstanden fra bageste punkt til dybeste punkt på klemen , skal være det samme **[1.60f,g]**.

Ved porte med automatik må snoren ikke monteres!

Afprøvningsanvisnig

(26) Det er afgørende for funktion, holdbarhed og betjeningskomfort på porten, at alle dele er monteret i henhold til denne montageanvisning. Hvis porten ikke fungerer optimalt kan nedenstående punkter anvendes som kontrol for korrekt udført montage:

(27) Er vinkelkarmene, blændstykke og de vandrette køreskinner nøjagtigt vandret, lodret og diagonalt efterprøvet og grundigt fastgjort? **[1.35 f]**

(28) Er alle bolte og møtrikker fast tilspændt?

(29) Er overgangen mellem lodrette og vandrette køreskinner ved skinnebuen omhyggeligt tilpasset (se. Punkt 16)?

(30) Afprøv fjederbalancen: Åbn porten halvt. Porten skal kunne blive i denne position.

(31) Hvis porten tydeligt bevæger sig nedad skal fjederkraften øges jævnfør Punkt 24.

(32) Hvis porten tydeligt bevæger sig opad, skal fjederkraften reduceres jævnfør punkt 24.

(33) Er sikringssplitterne ved fjedrenes spændestykke monteret?

(34) Kørehjul: Kann alle kørehjul let drejes med en finger når portn er lukket (se. Punkt 19)?

(35) Er tophjulet rigtigt indstillet? (se. Punkt 19b,c)?

(36) Når porten er åben skal der i begge sider være lige meget synligt af kørehjulenes aksel som tegn på at porten kører lige op.

(37) Er de doppelte wirer fri for snoninger og ligger de rigtigt i vendehjulets føringsspor?

(38) Ved automatik: Er låsefallerne sat udaf kraft / demonteret?

Demonteringsanvisnig for ledhejseport Type iso9-3 / iso20-3 trækfjeder, demonteret version

- demontage må kun udføres af fagligt kvalificerede personer -

Læs denne vejledning inden demontage

Til demontagen skal bruges følgende værktøj:

Gaffel- eller lednøgle SW 7, 10 og 13, Skraldenøgle med forlænger og toppe SW 7, 10 og 13, Krydskærv skruetrækker str. 2 og 3, mindst 2 skruetvinger, samt. hammer og mejsel.

Nedtagning af fjedre

GIV AGT: Ved demontage af fjedrene skal personlige værnemidler anvendes og portbladet skal sikres mod utilsigtet bevægelse !

Åbn porten helt og fastlås portbladet med en skruetvinge i køreskinnen. Fjern sikringssplitten i fjederens spændestykke. Løft spændestykket op og frigør det fra krogen, Skub fjederen frem og sæt spændestykkets sidste hul ned over krogen hvorefter der sikres med sikringssplitten.

De doppelte wire ende tages forsigtigt **(Wiren kan være en smule spændt af fjederen)** ud af wireholderen på bundbeslaget i begge sider.

Luk porten forsigtigt.

De vandrette skinner sikres mod at kunne falde ned.

Demontér skinnebuer.

Fjern ophæng til de vandrette skinner i væg og/eller loft.

De vandrette skinner slåes ned og wirene demonteres, Fjederpakkerne fjernes fra fjederkanalen og de vandrette køreskinner demonteres fra de lodrette karme.

Demontér ophæng, afstandsbom, forbindelsesvinkler og formstykker fra de vandrette køreskinner.

Sektionerne nedtages fra oven idet side- og sprossehægsler demonteres efterhånden

Karme med blændstykke sikres mod at vælte. Væg og evt gulv befæstigelse på karmen fjernes, Bær portrammen væk fra hullet og læg den på gulvet, hvor demontage af småbeslag foretages. (brug montageanvisningen som retningslinie).

Denne anvisning skal opbevares forsvarligt i hele porten levetid!

DK

Betjenings- og vedligeholdelsesanvisning for ledhejseport, Type iso9-3 / iso20-3 trækfjeder, demonteret udførelse

Producentens ansvar bortfalder ved fejlbetjening, forkert eller manglende vedligeholdelse samt ved anvendelse af uoriginale dele og konstruktive ændringer påført porten.

Betjening:

De mekaniske indretninger på denne port der kunne betyde fare for personer der måtte befinde sig i nærheden (fare for klemning, skæring, rivning m.v.) er konstruktionsteknisk søgt begrænset mest muligt. For at betjene porten på den mest sikre måde skal nedenstående efterfølges:

- Inden og under port betjenig skal det sikres , at kun den person der betjener porten befinder sig i nærheden af de bevægelige dele (F.eks. portblad, kørehjul osv.) på den kørende port.
- Manuel betjening af porten må kun foregå ved hjælp af portgrebet ind- og udvendigt, samt med snoren monteret til formålet. Forsøg aldrig at betjene porten ved at tage fat i bevægelige dele på porten!
- Låsefunktion
  - Ved en hel nøgleomdrejning er det muligt at åbne og lukke porten ved hjælp af grebet uden hver gang at skulle låse op.
  - Ved 3/4 nøgleomdrejning kan portn åbnes og ved 3/4 omdrejning tilbage er porten igen låst.
  - Den lille låsepal på låsens indvendige side kann valgfrit stilles så åbning med nøgle er nødvendig eller unødvendig.
- Under betjenig af porten skal portåbningen holdes fri for personer og genstande
- Ved poråbning skal afventes at portbladet når sin endeposition og forbliver i ro inden yderligere handliger foretages. Tilstrækkelig fjederkraft skal være til stede. **Ændring af fjederkraft se punkt 30ff.**

  GIV AGT: Fjederkraften må kun ændres af fagligt kvalificerede personer!

- Porten er kun beregnet til drift med en omgivende temperatur fra –30°C til +40°.
- Ved lukning af manuelt betjente porte skal sikres at låsefallerne går i korrekt indgreb.
- Hvis denne port eftermonteres med automatik
  - Skal portsystemet som helhed overholde alle gyldige EU-retningslinier (maskindirektiv, svagstrømsdirektiv, EMV-direktiv osv.) samt alle nationale og internationale bestemmelser og foreskrifter
  - Skal portsystemet være forsynet med typeskilt og CE mærke bekræftet ved en konfirmitets erklæring fra producent
  - Skal der være udarbejdet en afleveringserklæring der skal opbevares af bruger i hele portens levetid
  - Skal låseblik, låserfaller og riglestænger demonteres.

  Den monterede betjenings snor skal ubetinget fjernes!

  Indstillinger og indkøring af automatik må kun foretages af fagligt kvalificeret personer !

Vedligeholdelse:

Nedenstående punkter skal foretages efter afsluttet montage og derefter mindst hver 6. måned:

Vedligeholdelse der kan foretages af bruger:

- Kontrol ifølge afprøvningsanvisning (Punkt 26ff.).
- Efter montagen og derefter for hver ca. 5000 portåbninger smøres kørehjulenes aksel i kørehjulsholderen med **olie/fedt**, og de vandrette skinner samt fjederkanalerne børstes fri for snavs.
- Låsecylinderen må ikke olieres; anvend kun grafitspray eller låsespray
- Sørg for at der er tilstrækkelig udluftning så portramme m.v. kan tørre; regnvand skal kunne løbe væk fra porten.
- Porten skal beskyttes mod ætsende, agressive midler som syre, lud, vejsalt osv.
- Ledhejseporte i stål er fra fabrikken polyester lakeret. En videre overfladebehandling skal foretages senest 3 måneder fra levering med en tokomponent epoxy grunder der efter afhærdning kan males med almindelig metalmaling.
- Afhængig af atmosfærisk belastning kan det være nødvendigt med opfriskning af overfladebehandlingen tid efter anden.
- Vi anbefaler regelmæssig rengøring af porten med en blød, fugtig klud. Ved behov kan man bruge et mildt rengørings-middel eller en sæbeopløsning i lunkent vand. Poleremidler skal undgås ligesom skuremidler eller organiske opløsningsmidler/rensemidler. Port og portruder skal skylles grundigt før rengøring for at undgå ridser fra støv.

Vedligeholdelse der skal foretages af kvalificerede personer:

- Alle befæstigelses punkter og samlinger kontrolleres og om nødvendigt efterspændes.
- Kontrol af sliddele (fjedre, doppeltwire, osv.) og, om nødvendigt udskiftning med originaldele. Til kontrol af fjedre kann fjederkanalen, uden at skulle demontere de vandrette skinner, nedtages ved at fjerne bolt og møtrik der fastholde kanalen på ophænget foran og bagved.
- Kontrol af korrekt vægtudligning af portbladet ifølge punkt 30ff. i montaganvisningen.
- Fjederpakker og doppelte wirer udskiftes efter ca. 25.000 åbninger.

Udskiftning nødvendig ved:

0 - 5	portåbninger om dagen	hver	14.	år
6 - 10	"	"	7	Jahre
11 - 20	"	"	3,5	Jahre

5 og 10 års fabriksgaranti på ledhejseporte

Ud over garantien ifølge vores salgs- og leveringsbetingelser yder vi 10 års garanti på ovenstående ledhejseporte ved maks. 50.000 driftscyklusser.

Vores **fabriksgaranti er 5 år** på sliddele som låse, led, fjedre, lejer, løberuller, tovtrisser og tilhørende tove ved normal belastning eller op til 25.000 driftscyklusser.

Vi yder **10 års fabriksgaranti** på leddene mod gennemrustning indefra og udefter, på adskillelse af stål og skum samt på gulv-, mellem- og sidetætninger og på overliggertætninger.

Efter ca. 25.000 driftscyklusser skal multifjederpakkerne og de dobbelte ståltove udskiftes på porte med trækfjedre, og på porte med torsionsfjederaksel skal hele torsionsfjederakslen 35R/35L udskiftes (se montagevejledningen).

Hvis disse eller dele dele deraf er ubrugbare, eller hvis deres brugbarhed er betydeligt nedsat, og det påviseligt skyldes materiale- eller fabrikationsfejl, vil vi vederlagsfrit efter eget skøn udbedre dem eller levere nye.

Denne anvisning skal opbevares forsvarligt i hele porten levetid!

DK

Vi påtager os intet ansvar for skader som følge af fejlagtige eller ukorrekte installations- og montagearbejder, fejlbehæftet idriftsættelse, ukorrekt betjening, manglende overholdelse af foreskrevet service, ukorrekt belastning eller enhver form ændring ved portkonstruktionen, der er foretaget på egen hånd. Til udvidelser og ombygninger samt til udskiftning i forbindelse med service- og reparationsarbejder må kun originalt tilbehør anvendes. Tilsvarende gælder også ved skader, som er opstået ved transport, force majeure, påvirkning udefra eller naturlig slitage samt særlige atmosfæriske belastninger.

Endvidere bortfalder garantien, hvis installations- og betjeningsvejledningens anvisninger ikke følges.

Hvis der foretages ændringer eller udbedringer af funktionsdele, eller hvis fyldingsvægten øges så meget, at de foreskrevne torsionsfjedre ikke længere kan udligne den, kan vi ikke påtage os noget ansvar.

Overfladegarantien på alle portplader med slutbehandling i originalfarver, som er installeret inde i landet, omfatter malingens eller foliens vedhæftning samt korrosionsbeskyttelse og lysægthed. Lette farveændringer, som kan forekomme med tiden, er ikke omfattet af garantien. Porte og portoverflader, som installeres ved kysten og i kystnære områder er udsat for aggressive miljøpåvirkninger og kræver tilsvarende ekstra beskyttelse. Mangler af enhver art, der skyldes beskadigelse af produktet som for eksempel slitage, mekanisk eller forsætlig beskadigelse, tilsmudsning og ukorrekt rengøring, er ikke omfattet af garantien.

For grundlakerede portes vedkommende skal slutbehandling foretages inden for tre måneder fra leveringsdato. Mindre overfladefejl, let rustdannelse, indkapslet støv eller overfladiske ridser på grundlakerede porte er ikke reklamationsgrund, da de ikke længere er synlige efter slibning og slutbehandling.

På porte, der er bredere end ca. 3 meter, og ved mørke farve- og folienuancer kan der ved direkte solindstråling opstå udbøjninger og nedsat funktion.

Tekniske ændringer af vores produkter på grund af produktomstillinger, farve- og materialeskift eller ændrede produktionsmetoder og dermed ændringer i produkternes ydre fremtræden kan forekomme og er i forbindelse med udskiftninger under garantien tilladt i rimeligt omfang.

Mangler skal straks indberettes skriftligt til os, og de pågældende dele skal sendes til os på forlangende. Af- og påmonteringsudgifter, fragt og porto dækkes ikke af os. Hvis en reklamation ved en efterfølgende bedømmelse viser sig at være uberettiget, forbeholder vi os ret til at fakturere de omkostninger, vi har haft i forbindelse hermed.

Denne garanti er kun gyldig i forbindelse med den kvitterede regning og løber fra leveringsdato.

NO

Monteringsanvising for iso9-3 / iso20-3 leddport med strekkfjærer

Portleverandørens ansvar opphører om Ikke monteringen utføres fagmessig I tråd med veiledningen.
Monteringen bør utføres av kvalifisert personell.
Les nøye gjennom veiledningen før du begynner monteringen.

Før monteringen begynner er følgende nødvendig:

- Diverse verktøy (se ill at dette er i garasjen før monteringen påbegynnes om det ikke er annen inngang til garasjen)
  Målebånd, water, minst 2 skrutvinger, drill, evnt. slagdrill Ø 10mm med bordybde min. 65mm, hammer, skiftnøkkel, metallsag, liten tang
- evnt. fastnøkler og tang med sperrehåndtak.
- Festemateriell som passer monteringsstedet. Pass på at treskruer **S8** og plugger **S9** som inngår I leveransen passer for monteringsstedet.

Viktig:

- Leddporten må bare monteres til klargjort åpning og ferdigstøpt gulv.
- Sjekk for sikkerhetsskyld før monteringen påbegynnes at lysåpningen stemmer overens med portens mål, og at sideklaring og overhøyde er ok.
- Alle referanser til venstre/høyre I denne instruksjonen gjelder alltid sett fra garasjens innside, altså med blikket rettet ut av garasjen. Alle mål er oppgitt i millimeter
- **Bokstaver / tallkombinasjoner, f.eks. S8, henviser til det respektive festematerialet i bildedelen, etterfølgende nedtrykket L eller R, f.eks. 1_L: Deler for venstre resp. høyre side forskjellige (ta hensyn til markeringene på delene), uten nedtrykking = kan brukes både på høyre/venstre side. Tallkombinasjoner i hakeparentes, f.eks. [5.10] henviser til de respektive illustrasjonene i bildedelen.**

MONTERING AV PORTRAMME [1.10]

(1) Ha noe som underlag under når du skrur sammen sideskinnene 1_R+1_L med avstandsskinnene **3**, slik at du unngår skraper **[1.10a]**.

(2) Skru fast føringsplate **4** med **S13** oppe i vinkelkarm 1_R + 1_L **[1.10b]**.

(3) Skru løst på forsterkningsvinkler **7** i sideskinner $1_{R/L}$ med **S6** + **S12**.

(3a) Sideklaring 55 -120 mm: Plasser forsterkningsvinkel på innsiden **[1.10ca]**.

(3b) Sideklaring større enn 120 mm: Plasser forsterkningsvinkel på siden **[1.10cb]**.

Om en anvender andre festedetaljer er det viktig å kontrollere at disse tåler minst like stor belastning som de forsterkningsvinkler 4 som følger porten.

(4) Løft rammen og sett den mot åpningen. Fest rammen med to skrutvinger. Lodd opp sideskinner. Sjekk diagonalen. NB! Dette er meget viktig. Skru så sideskinnene fast til veggen. Bruk **S8** + **S9** **[1.15a,c,d,e]**. Ved rammens fotpunkt stikkes skruen **S8** inn i plasthylsen **S7 før pluggen settes inn [1.15b].** NB! Pass på at ikke sideskinner vris eller bøyes når skruene trekkes til.

(5) Skru fast høyre 14_R resp. venstre 14_L horisontale par løpeskinner med et formendestykke hver $16_{R/L}$ **[1.20a]** + øverste wirefeste **5** **[1.20a]** + fjærkanalopphenging **8** foran og bak **[1.20b,c]** + endeforbindelsesvinkel $10_{R/L}$ **[1.20d]** **S6** + **S12**.

(6) Lim fast svampgummi **9** på det fremre fjærkanalopphengingen **[1.20c]**, skru fast fjærkanalen **2** med **S6** + **S12** og skyv på kantbeskyttelsen foran **24** **[1.20e,f]**.

(7) Montering av justerbart opphengsjern **27**. Dette kan festes i veggen ved siden av porten (hvis ikke avstanden er for stor), eller i taket. (jmf.pkt. 14). Når det vannrette løpeskinneparet $14_{R/}$ har en avstand til veggen på siden som er mindre enn 500 mm (garasjens innvendige bredde maks. BRB + 1030mm og porten monteres i midten), skyves en ankerskinne **27** hver inn i løpeskinnekonnektoren **6** med forbindelsesvinkeljern **28** på høyre og venstre side og skrus slik sammen med spennplaten **29** at denne fortsatt kan trekkes ut. For å opprette skrueforbindelsen brukes skruene **S6** + **S12** **[1.25a,b]**.

(8) Fest takskinnene $14_{R/L}$ med endestykkene $16_{R/L}$ til frontvinkelen, slik at du senere kan løfte innretningen opp **[1.25c]**. Dersom veggavstanden er for liten, må hammerskruen **S7** stikkes inn innenfra gjennom vinkelkarmen $1_{R/L}$ og stilles på kant i noten **[1.25cl]**.

(9) Skru sammen avstandsskinne **6** med brakettene $10_{R/L}$. Bruk skrue **S6** og **S12** **[1.25d]**.

(10) Formonter fjærenhetene. Legg den 3-doble strekkfjæren **11** med de små plastbrakettene i underkant på gulvet (fjærspennbåndet skal ligge i retning mot garasjens bakvegg). Monter wirehjulinnretningen **12** med den sorte siden opp på strekkfjærenheten **11** med **S5** og **S12**. **Dette blir høyre fjærenhet. Begge kabellengdene viser da i retning av garasjens venstre innervegg [1.30aa]**. Monter så sammen den andre wirehjulinnretningen **11** med den røde siden opp med den andre strekfjærenheten **12**. Bruk **S5** og **S12**. **Dette blir venstre fjærenhet. Begge kabellengdene viser da i retning av garasjens høyre innervegg [1.30ab]**.

(11) Plasser hhv. høyre og venstre fjærenhet i høyre og venstre fjærkanal **8**, og heng den opp i første hullet på fjærspennbandet i fjærkrokene på brakett $20_{R/L}$. Sikre det hele med fjærstift **15** **[1.30b]**.

(12) Monter fjærenhetene

(12a) Før inn endene til dobbeltstålwirene **12** inn i de øverste wirefestene **5**. **Dobbeltstålwirene 12 må ikke fordreies når dette gjøres. [1.30 c]**

(12b) Den andre enkelte wireenden **12** (spenner fast 2 wirer) klemmes nå fast i den øverste karmåpningen $1_{L/R}$, slik at den ikke kan gli ut **[1.30c]**.

(12c) Skyv opp det horisontale løpeskinneparet $14_{R/L}$ **og sikre det mot at det kan falle ned** (påse at løpeskinneforbindelse **6** understøttes forsvarlig). Påse at wireklemmene til dobbeltstålwirene **12** i holder seg i vinkelkarmen $1_{R/L}$!

(12d) Monter holderen til førerullen **17** på topphøydevinkelen til vinkelkarmen $1_{R/L}$ 2 x **S11** **[1.30d]**.

(12e) Trekk wiren **12** ut av vinkelkarmen $1_{R/L}$ og før den over førerullen **17**, fikser den og monter wireavspringesikringen **18** på holderen til førerullen **17** **S3** **[1.30e]**.

(12f) Monter håndbeskyttelsen $97_{R/L}$ på det øverste wirefestet **5**, og på holderen til førerullen **17** **S11** **[1.30e]**.

(13) Fest skinnebuen **30** med **S6** og **S12** til sideskinnene $1_{R/L}$. Bruk **S6** og **S12** til den fremste opphengsvinkelen **8**. Sjekk at overgangen mellom tak- og sideskinner ikke er forskjøvet **[1.35a]**.

(14) Vatre avstandsskinnen **6** samt de horisontale skinnene, og fest dem til taket, evnt. veggen. Stram ikke til skruene skikkelig ennå, slik at du har mulighet for ytterligere justering **[1.35 f]**.

(14a) Wandbefestigung: **Trekk ut forbindelsesvinkel 28 og plugg den sammen med S8 + S9 [1.35b].**

Instruksjonene for installasjon, bruk og vedlikehold må oppbevares så lenge porten er i bruk!

NO

(14b) Feste i taket: **Skru ankerskinnen 27 + forbindelsesvinkel 28 + spennplate 29 sammen med S6** + **S12 [1.35b].**

(14c) Skru en ekstra ankerskinne **27** hver på den bakre fjærkanalopphengningen **8** med **S6** + **S12** og plugg fast i taket med forbindelsesvinklene **28** med **S8** + **S9**. Forkort ankerskinnene **27** om nødvendig, slik at de passer til takhøyden **[1.35d]**.

Hvis det skal festes en ekstra ankerskinne **27 på den fremre fjærkanalopphengningen, må den underste delen av ankerskinnen 27 løsnes for å forhindre at det oppstår noe skjærested [1.35e]**.

MONTERING AV PORTELEMENT (top panelet ligger på toppen i panelpakken)

(15) Gulvseksjon **[1.40]**

(15a) Skru på gulvprofilen **47** til gulvseksjonen. Bruk **S10**. Sett i gummipropper på endene **[1.40a]**. Spjær beskyttelsesfolien forsiktig langs en endekappe og trekk den av **[1.40ba,bb]**

(15b) Plasser gulvseksjonen mellom sideskinnene $\mathbf{1_{R/L}}$ og. Legg en klosse e.l. på 30mm under elementet på hver side. Pass på at seksjonen står stødig, slik at den ikke faller ned **[1.40]**.

(15c) Trekk løperullen **56** ut av sidebåndet $\mathbf{48_{R/L}}$ med formontert løperullholder **61**, sett den inn på den andre siden av løperullholderen **61** og monter sidebåndet $\mathbf{48_{R/L}}$ på bunnseksjonen **44** med **S10** - **[1.40c,d]**.

(15d) Trekk løperullen **56** ut av det nederste wirefestet $\mathbf{57_{R/L}}$ med formontert løperullholder **61**, (**for portåpner:** 1 Sett inn en avstandsskive på hver av løperullakslene på den andre siden løperullholderen **61** og monter det underste wirefestet $\mathbf{57_{R/L}}$ på bunnseksjonen **44** med 4 x **S10** hver **[1.40e,f]**.

(15e) For at montasjen skal bli enklere senere, smekkes wireopphengningen på løperullholderen **61 [1.40g]**.

(16) Låsseksjon. NB ! Ikke monter lås hvis portåpner

(16a) Sett låseseksjonen **67** inn i vinkelkarmene $\mathbf{1_{R/L}}$ og sikre dem mot at de ikke kan falle om, skru på sidebåndene $\mathbf{48_{R/L}}$ (drei løperullen) med **S10 [1.45a]** på samme måte som for bunnseksjonen **44**.

(16b) Skru midtbånd **68** (enkelt eller flere) på låsseksjonen **67** med **S10** og opprett forbindelse med bunnseksjonen **44** med **S10 [1.45b]**.

(16c) Trykk inn klipset I utsparingen på det utvendige håndtaket **70** med hjelp av en lang firkant **[1.45d]**.

(16d) Monter låssettet på låsseksjsonen **67** ifølge eksplodert tegning **[1.45d]**.. Det utvendige håndtaket samt dekningsplaten settes sammen. Før dette gjennom den rektangulære utsparingen I elementet og monter sammen med låsesatsen **73** + **76** (med iso9-3 avstandsstykke **75** imellom) innenfra. Bruk skrue **S1**. Monter det innvendige håndtaket **70** gjennom firkanthullet på låsebeslaget **71** (med vinkelstykket i retning oppover) og skru det hele sammen med det innvendige håndtaket **78** (for **iso9-3** avstandsramme **75** mellom dem) ved hjelp av **S2**. NB! Vridarmen må vise i retning oppover og mot høyre.

For porter uten portåpner

(16e) Skru hurtiglåsen fast på låsseksjonen med **S10 [1.45e].**

(16f) Hold låsestangen **80** på hurtiglåsen **79** og dreiearmen og avkort om nødvendig til riktig lengde med en metallsag eller en kraftavbiter **[1.45c].**

(16g) Hekt låsestangen **80** inn i dreiearmen og hekt på hurtiglåsen **79** og skru sammen låsestangen **80** og hurtiglåsen med **S4 [1.45e].**

(17) Midtseksjon/er **[1.50]**

Monter midtseksjonen slik at de står overens med gulv- og låsseksjon. Bruk hengslene $\mathbf{48_{R/L}}$ + **68**. Monter de lange trinsehjulene **56**.

(18) Toppseksjon [1.50]

(18a) skru øverste løperullbukk $\mathbf{90_{R/L}}$ fast til øverste løperullholder $\mathbf{88_{R/L}}$ **[1.50aa]**.

(18b) For NovoPort må den ytre ringen på den øverste løperullen demonteres på drivsiden. Ta den øverste løperullen i den venstre hånden og still skrutrekkeren mellom løperullens ribbe og tann. Ved å dreie løperullen mot høyre, løsnes den ytre ringen og trekkes av **[1.50ab]**.

(18c) Sett inn hodeseksjonen **87** i vinkelkarmene $\mathbf{1_R/1_L}$, sikre mot velting, og skru fast en øverste rullebukk $\mathbf{90_{R/L}}$ med øverste løperullholder $\mathbf{88_{R/L}}$ på hodeseksjonen; bruk **S10** til dette. Skru bånd på siden og midtbånd **68** fast på hode- og midtleddet med **S10 [1.50b].**

(19) Innstilling av løperullene:

(19a) Trekk bort alle løperullene fra portbladet i pilens retning, slik at portbladet ligger godt inntil karmtetningen (avstand fra leddinnfatningene til den grå delen av karmtetningen er ca. 1 mm). Løperullene må kunne dreies lett med hånden .

Innstilling av den øverste løperullens høyde:

(19b) ved manuell drift og portåpner NovoPort: Løperullens midtpunkt må synke ca. 5 mm inn i formendestykket $\mathbf{16_{R/L}}$. (Holdepunkt: Underkanten til den øverste løperullholderen $\mathbf{88_{R/L}}$ må flukte med markeringen på den øverste løperullbukken $\mathbf{90_{R/L}}$) **[1.50da]**.

(19c) Ved portåpner med taktrekk: Løperullen skal ligge i området rundt det øverste formendestykket$\mathbf{16_{R/L}}$ **[1.50db]**.

(20) Løft opp porten i åpen stilling. NB! Sikre porten slik at den ikke kan falle ned. Flytt wirene over fra monteringshjelpevinkelen **18** (OBS! Wirene kan være noe i spenn) og fest dem til wirefesteanordningen på bunnelementet $\mathbf{31_{R/L}}$. NB! **[1.50e] Pass på så ikke wirene vris!!**

(21) Kontroller fjærspenningen: Før lukking av porten må det være såpass strekk i fjærene at de doble wirene ikke kan gli ut av wirehjulene.

(22) Lukk porten.

(23) Når man spenner/ slakker fjærene må man være forsiktig. Husk at fjærene står i spenn. Pass også på at porten er sikret slik at den ikke kan falle ned! Ta bort fjærstiften **15** for å etterspenne fjærene, dra fjærspennbandet bakover og la det gå i lås i neste hull. Sett så fjærstiften **15** på plass igjen. Test iht. pkt. 30, om nødvendig juster igjen **[1.50c]**.

(24) Kontroller fjærspenningen en gang til. Åpne porten halvveis opp. Porten må stå i denne stillingen av seg selv.

(24a) Om porten lukker seg for mye må man øke spenningen på strekkfjærene iht. punkt 26.

(24b) Om porten dras oppover må man redusere spenningen på strekkfjærene iht. punkt 26.

(25) For porter uten portåpner monteres nå forriglingsplate 93 **[1.55]**

(25a) Lukk porten innenfra og fikser den med en skruetvinge Hold sperreplaten $\mathbf{93_R}$ resp. $\mathbf{93_L}$ til høyre resp. til venstre mot sperrebolten og skru det fast i de to tilsvarende firkanthullene (bakre hullrekke) til vinkelkarmene $\mathbf{1_R/1_L}$ med **S6** + **S12 (evt. S13) [1.55a,b]**.

(25b) Kontroller sperringen Åpne og lukke porten flere ganger for å gjøre dette. Når porten lukkes, skal sperrebolten **79** alltid gripe fullstendig inn i

Instruksjonene for installasjon, bruk og vedlikehold må oppbevares så lenge porten er i bruk!

NO

låseplaten **93_R** *resp.* **93_L** , ved behov må den innstilles ved å forskyve sperreplaten **93_R** resp. **93_L** i vertikal retning. **Skru fast** låsevinkeljernet **94 på låseplaten 93_R resp. 93_L** med **S6** + **S12** **[1.60c]**.

(25c) For porten uten portåpner festes wireholderen **91** for håndwiren **96** på det underste leddet med **S10** **[1.60d]**. Før håndwiren **96** gjennom det tilhørende hullet i wireholderen **91** og sikre den med knuter; hekt den deretter inn i fjærkanalopphengningen **8** **[1.60e]**.

(25d) Åpne porten med hånden og marker endeposisjonen til den øverste løperullen. Lukk porten og sett inn løpeskinneklemmene **89** ved den markerte posisjonen og stram til med **S14** . Avstanden mellom det bakerste punktet og til klemmens laveste punkt må være den samme **[1.60f,g]**.

Håndwiren må ikke brukes dersom anlegget er utstyrt med en portåpner!

Kontrollanvisning

(26) For at leddporten skal fungere optimal, ha lang levetid og være lett manøvrerbar er det viktig at alle deler monteres iht. monteringsanvisningen. Skulle problemer oppstå, kontroller først følgende punkter:

(27) Er side- og takskinner justert skikkelig vannrett, loddrett, samt diagonal? Sjekk også at de er skikkelig festet. **[1.35 f]**

(28) Er alle skruforbindelser skikkelig trukket til?

(29) Er overgangen mellom vegg –og sideskinner forskjøvet?

(30) Kontroller spenningen på fjærene: Åpne porten halvveis opp. Porten må stå av seg selv i denne posisjonen.

(31) Om porten senker seg for mye må man øke spenningen på strekkfjærene. Se pkt. 24.

(32) Om porten hever seg for mye må man redusere spenningen på strekkfjærene. Se pkt. 24

(33) Er fjærstiften satt i den bakre endeforbindingsvinkelen?

(34) Trinsehjul: Kan hjulene vris lett om for hånd når porten er lukket? Se pkt. 19.

(35) Er det øvre trinsehjulet riktig installert? Se pkt. 19b,c

(36) Står akslingene til trinsehjulene like mye ut av trinsehjulholdeme når porten er åpen?

(37) Ligger de doble wirekablene riktig og uten å være vridd?

(38) I tilfelle automatisk portåpner: Er låsesystemet demontert?

Demonteringsanvisning for leddport Novoferm E, type iso9-3 / iso20-3, strekkfjær

Demontering bør kun utføres av kvalifisert fagpersonell.
Gjør deg kjent med demonteringsanvisningen før du begynner demonteringen.
Løs fjærene. NB! Når man løsner fjærene må man benytte nødvendig vemeutstyr samt sikre portbladet så det ikke kan falle ned.
Kjør porten i åpen stilling og sikre den mot å falle ned. Ta ut fjærstiften til fjærspennbåndet og løsne fjærspennbåndet fra fjærkrokene. La fjærspennbåndet gå i lås i fjærspennbåndets siste hull og sett fjærstiften på plass igjen.
Løsne forsiktig wirene fra festene på bunnbraketten på begge sider. NB! Wirene kan være forspent.
Lukk porten forsiktig.
Sikre takskinnene så de ikke kan falle ned.
Demonter 89° buene
Skru løs festeanordningene for takskinnene.
Legg ned takskinnene, løsne wirene, fjern fjærenhetene og skru løs takskinnene fra portrammen.
Demonter avstandsskinnene
Skru takskinnene løs fra skinne festene.
Demonter trinsehjul og hengsler, seksjon for seksjon ovenfra og ned.
Sikre portrammen så den ikke kan falle ned. Løsne skruer til portrammen, legg den ned på gulvet og demonter respektive deler (i omvendt rekkefølge jamført med monterings-anvisningen)

Bruks- og vedlikeholdsveiledning for leddport Novoferm E, type iso9-3 / iso20-3 strekkfjær

Port produsentens ansvar opphører om porten håndteres/ manøvreres på feilaktig måte, og om vedlikeholdet av porten ikke utføres. Det samme gjelder hvis annet enn originale reservedeler brukes, og om brukeren selv gjør noen som helst forandringer på portkonstruksionen.

Håndtering:

De mekaniske innretningene på porten er konstruert slik at risikoen for klem/kuttskader er minimal for den som bruker/ oppholder seg ved porten. Det er likevel viktig å passe på følgende:
Se til at det ikke er noen I nærheten av portens rørlige deler mens denne betjenes. (f.eks. portblad, trinsehjul etc.)
Leddporten må kun åpnes og lukkes ved hjelp av utvendig og innvendig håndtak, evt.ved hjelp av taustykket. Den som betjener porten må alltid passe på å ikke komme i kontakt med bevegelige deler.

Låsefunksjonen:

- Om nøkkelen vris helt rundt kan porten åpnes og lukkes om igjen uten på nytt å måtte benytte nøkkelen.
- Om nøkkelen vris rundt flere omdreininger kan man åpne leddporten. Porten vil være låst igjen når porten lukkes og nøkkelen vris flere omdreining tilbake igjen.
- Ved å forskyve den innvendige låseknappen kan man åpne og lukke porten uten nøkkel.

Når leddporten åpnes og lukkes er det viktig at det ikke oppholder seg noen i portens bevegelsesområde.
Når porten åpnes må porten løftes helt opp i åpen stilling før man går inn i garasjen. Pass på at fjærpenningen er tilstrekkelig. Forandring av fjærspenningen, se pkt. 30ff.
Viktig: Justering av strekk fjærer bør kun utføres av kvalifisert personell.
Porten er beregnet for omgivelsestemperaturer mellom –30°C og +40°.
Når porten lukkes skal man alltid kontrollere at låsestaget er i skikkelig lås.
Når automatisk portåpner monteres.

- Må låseplate, låsefangermekanisme og låsestag demonteres.
- Må den tilfredstille alle gjeldende EU-direktiv (maskindirektiv, direktivet for EMT osv.) samt alle relevante nasjonale og internasjonale normer og forskrifter.

Det er absolutt obligatorisk og fjerne nedtrekks tau når man har el. drift!!
Justering av el. drift må kun gjøres av autorisert servicetekniker!

Vedlikehold:

Følgende punkt må kontrolleres etter montering, samt minst hver 6. måned.

Vedlikehold som brukeren selv kan utføre:

Kontroller porten Iht. Kontrollanvisningen (Fra pkt. 26ff)
Smør akslingene til trinsehjulene i trinsehjulholderne med olje/fett etter ca. 5000 portbevegelser og rengjør sideskinnene samt fjærkanalene.
Låsesylinderen smøres ikke. Hvis den er noe stør, brukes litt sprayfett.
Beskytt porten mot aggressive substanser som f. eks. lut. Syrer, salt osv.
Vi anbefaler å rengjøre porten regelmessig med en myk, fuktig klut. Ved behov kan det anvendes et mildt rengjøringsmiddel eller lunkent såpevann. Unngå bruk av politur og skurende eller organiske løsningsmidler / - rengjøringsmidler Port og portvinduer skal skylles grundig før rengjøringen for å unngå riper fra støv.

Instruksjonene for installasjon, bruk og vedlikehold må oppbevares så lenge porten er i bruk!

NO

Vedlikehold som utføres av fagmann:
Kontroller at alle skruer og forbindelser sitter skikkelig. Stram til om nødvendig.
Kontroller slitasjedeler (fjærer, wirene osv.) Om nødvendig, bytt disse ut med originale reservedeler. For å kontrollere fjærpakken kan man demontere i bakkant, samt på opphengingen
Kontroller at fjærspenningen er ok. Om fjærspenningen må justeres gjøres dette iht. pkt. 30ff. i monteringsanvisningen.
Bytt ut fjærpakken, samt wiren etter ca. 25000 manøvreringer med porten.

0-5	manøvreringer per dag, hver 14 år
6-10	manøvreringer per dag, hver 7 år
11-20	manøvreringer per dag, hver 3.5 år

Hhv. 5 og 10 års fabrikkgaranti på leddporter

Ved siden av garantien på basis av våre salgs- og leveringsbetingelser, gir vi 10 års fabrikkgaranti ved maks. 50 000 driftssykluser på ovennevnte leddporter.

Vår **fabrikkgaranti gjelder i r år** på slitedeler som eksempelvis låser, hengsler, fjærer, lagre, løpehjul, tautrinser og tilhørende taue under normal belastning eller inntil 25.000 driftssykluser.

En **10 års fabrikkgaranti** gir vi på leddene mot gjennomristing innenfra og utover, på skillet mellom stål og skum samt på bunn-, mellom- og sidetetninger samt på overliggertetninger .

For porter med trekkfjær skal multipleks fjærpakkene og de dobbelte ståltauene skiftes fullstendig ut etter 25 000, det samme gjelder for torsjonsfjærakselen 35R/35L for porter med torsjonsfjæraksler (se montasjetegning).

Skulle disse elementene eller deler av dem beviselig ha blitt ubrukelige eller bruken være vesentlig innskrenket pga. materialfeil, så vil vi etter eget skjønn reparere disse eller levere nye elementer.

Det overtas intet ansvar for installasjons- og montasjearbeid som er utført mangelfullt eller ufagmessig, feil igangsetting, ikke-korrekt betjening, ikke gjennomført, foreskrevet vedlikehold samt enhver form for endringer på portkonstruksjonen som har blitt utført på egenhånd. Til påbygg og modifikasjoner samt til skifte ved arbeider til vedlikehold og reparasjoner må det kun anvendes originalt tilbehør. Det samme gjelder også for skader som har oppstått under transport, force majeure, ekstern innvirkning eller naturlig slitasje samt spesielle atmosfæriske belastninger.

Videre taper garantien sin gyldighet ved manglende overholdelse av vår monteringsanvisning og brukerinstruks.

Etter endringer eller utbedringer på funksjonsdeler eller påføring av ekstra fyllvekt som har blitt foretatt på egenhånd og der vekten ikke lengre utjevnes av de foreskrevne torsjonsfjærene, kan det ikke overtas noe ansvar.

Overflategarantien for alle portblader som er installert innenlands i sluttbelagt original fargetone gjelder for garantien for farge og folie samt korrosjonsbeskyttelse og lysekthet. Små fargeforandringer som kan oppstå i løpet av tiden, er utelukket fra garantikrav. Porter og portoverflater som er installert ved kysten og i områder nær kysten er gjensand for aggressive miljøinnflytelser og behøver en tilsvarende beskyttelse i tillegg. Mangler av enhver art som har oppstått gjennom skade på produktet, eksempelvis friksjon, mekanisk eller forsettelig skade, tilsmussing og ufagmessig rengjøring er utelukket fra denne garantien.

For grunnlakkerte porter må sluttbehandlingen fra kundens side utføres innen tre måneder fra leveringsdato. Mindre feil på overflaten, små rustavleiringer, støvinklusjoner eller riper på overflaten er ingen grunn til reklamasjon ved grunnlakkerte porter, da de ikke er synlige lengre etter sliping og sluttbehandling.

For porter fra og med en bredde på omtrent 3 meter og i mørke farge- eller folietoner kan solinnstråling føre til at materialet bøyer seg og funksjonene svekkes

Tekniske endringer av våre produkter pga. produktomstillinger, endringer av farger og materialer eller endringer når det gjelder produksjonsmetoder og dermed produktenes utseende kan forekomme og må godtas innen rimelige grenser ved bruk av produktet innenfor garantien.

Mangler må øyeblikkelig meldes skriftlig til oss, de berørte delene må sendes oss på anmodning. Kostnadene for demontering og montering samt porto dekkes ikke av oss. Dersom det etter en vurdering viser seg at reklamasjonen ikke er berettiget, forbeholder vi oss retten til å fakturere kostnadene som har oppstått for oss.

Denne garantien er kun gyldig sammen med kvittert faktura og begynner med leveringsdatoen.

SE

Monteringsanvisning för takskjutportar iso9-3 / iso20-3 med dragfjäder, demonterat utförande.

Porttillverkarens ansvar upphör att gälla om monteringen inte utförs enligt anvisningarna.

Läs noga igenom monteringsanvisningen innan monteringen påbörjas

Leveransomfattning:

Sektionspaket, rampaket, beklädnadspaket

För monteringen behöver du följande:

- Diverse verktyg (se till att de finns på plats i garaget innan monteringen påbörjas om det inte finns någon annan ingång):
  Tumstock,vattenpass, polygriptång, omkopplingsbar hylsnyckel med spärrhandtag och förlängare samt hylsnyckelinsatser NV 7, 10 och 13 (ev. även gaffel- eller skiftnyckel), gaffel- och hylsnyckel fr.o.m NV 13 för att spänna fjädrarna (jmf. punkt 29), stjärnskruvmejsel stl. 2 och 3, skruvmejsel, slagborrmaskin med borr ∅10mm (borrdjup min. 65mm), minst 2 skruvtvingar, ev. kantträ, hammare, metallsåg, liten tång mejsel.
- Fästmaterial anpassat för aktuell byggnad. **Se upp: Kontrollera om de träskruvar S8 och plugg S9 som ingår i leveransen lämpar sig för aktuell byggnad.**

Viktigt:

- **Porten får först monteras då både öppning och golv är färdigställt!**
- Jämför för säkerhets skull innan porten monteras att garagemåtten verkligen stämmer överens med portens riktmått.
  - Minimibredd garagets insida
    = riktmått-bredd + 180mm
  - Minimihöjd garagetaket
    = riktmått-höjd + 120mm (detta mått räcker även för portar med maskineri)
  - Minimi-anslagsbredd höger och vänster sida = 55mm
- **Bokstavs- / sifferkombinationer, till exempel S8, hänvisar till respektive fästmaterial i bilddelen (som ett nersänkt L resp. R, till exempel 1_L): delarna för höger och vänster sida är olika (observera markeringarna på delarna), utan nersänkt läge = höger/vänster användbart). Sifferkombinationer inom fyrkantig parentes, till exempel [5.10], hänvisar till motsvarande bild i bilddelen.**

Montering portram [1.10]

(1) Placera trä eller liknande under vinkelramarna 1_R + 1_L (som skydd för repor) och skruva ihop vinkelram 1_R + rambeklädnad **3** + vinkelram 1_L (Plåtskruvarna är redan förmonterade) **[1.10a]**.

(2) Skruva fast styrskenan **4** med **S13** längst upp i vinkelram 1_R + 1_L **[1.10b]**.

(3) Skruva ihop väggfästena **7** på vinkelramarna $1_{R/L}$ höger och vänster med **S6** + **S12**.

(3a) Anslagsbredd 55 - 120mm: Placera väggfästena **7** i riktning inåt **[1.10ca]**.

(3b) Anslagsbredd större än 120mm: Placera väggfästena **7** på sidan **[1.10cb]**.

Om man använder andra fästdetaljer är det viktigt att kontrollera att dessa har minst lika stor belastningsförmåga som väggfästena 4 som ingår i leveransen.

(4) Ställ upp portramen bakom öppningen, **säkra den så, att den inte kan falla omkull,** rikta den exakt parallellt och vinkelrätt med hjälp av ett vattenpass. (kontrollera även att rambeklädnaden **3** är vågrät). Fäst det hela sedan med **S8** + **S9** **[1.15a,c,d,e]**. Innan karmen skruvas fast ska skruven **S8** sättas in i plasthylsan **81** längst nere på karmen **[1.15b]**. **Se upp: Vinkelramarna $1_{R/L}$ får inte vridas snett resp. böjas; ev. måste man använda en lämplig distans tex trädistanser innan skruvarna dras åt!!!**

(5) Skruva fast höger 14_R resp. vänster 14_L takskena med vardera ett ändstycke $16_{R/L}$ **[1.20a]** + övre vajerfäste **5** **[1.20a]** + fjäderskensupphängning **8** fram & bak **[1.20b,c]** + ändförbindningsvinkel $10_{R/L}$ **[1.20d]** **S6** + **S12**.

(6) Klistra fast skumgummikuddar **9** på den främre fjäderskensupphängningen **[1.20c]**, skruva fast fjäderskenan **2** med **S6** + **S12** och sätt fast kantskyddet **24** fram **[1.20e,f]**.

(7) Montering fästskenor **[1.25]**

(7a) Om takskenornas $14_{R/L}$ väggavstånd är mindre än 500mm (garagets invändiga bredd max. BRB + 1030mm om porten monteras i mitten) skjuter man in vardera en fästskena **27** med anslutningsvinkel **28** till höger eller vänster i takskensförbindningen **6** och skruvar ihop den med klämplåten **29** med **S6** + **S12** så att de förblir utdragbara **[1.25a,b]**.

(7b) Om väggavstånden är större än 500mm fäster man senare taksensförbindningen **6** i taket (jmf. punkt 14).

(8) Skruva fast takskenorna $14_{R/L}$ på ändstycket $16_{R/L}$ med frontvinkeln, så att man senare kan fälla upp karmen **S5** + **S12** **[1.25c]**. Om väggavståndet är för kort stickes T-skruven **S7** in i vinkelramen $1_{R/L}$ inifrån och förskjutes i spåret **[1.25cl]**.

(9) Skruva ihop takskensförbindningen **6** med vardera två **S6** + **S12** med ändförbindningsvinklarna $10_{R/L}$ **[1.25d]**.

(10) Förmontera fjäderenheterna **[1.30]**. Lägg de båda 3-dubbla dragfjäderpaketen **11** med plastdetaljerna nedåt på garagegolvet (fjäderspännbandet ska visa i riktning mot garagets bakvägg). Skruva ihop en brytrulle-linenhet **12** med den ***svarta*** sidan uppåt på en av de 3-dubbla dragfjäderpaketen **11** med **S5** + **S12**. **Detta blir höger fjäderenhet. De båda separata linändarna visar då i riktning mot garagets vänsta innervägg [1.30aa].** Skruva sedan ihop den andra brytrulle-linenheten **12** med den ***röda*** sidan uppåt med det andra 3-dubbla dragfjäderpaketet **11** med **S5** + **S12**. **Detta blir vänster fjäderenhet. De båda separata linändarna visar då i riktning mot garagets högra innervägg [1.30ab].**

(11) Placera höger resp. vänster fjäderenhet i höger resp. vänster fjäderskena **8** och häng upp dem i första hålet på fjäderspännbandet i fjäderkrokarna på ändförbindnings-vinkeln $20_{R/L}$ samt säkra det hela **med fjädersprint 15** **[1.30b]**.

(12) Montera fjäderenheterna

(12a) För in de dubbla stållinorna **12** i det övre linfästet **5** **[1.30 c]**. **Se till att linorna 12 inte förvrides.**

(12b) Kläm fast den andra ändan av stållinan **12** (håller fast 2 vajrar) i den övre karmöppningen $1_{L/R}$ så att den inte kan lossna **[1.30c]**.

(12c) Fäll upp takskenorna $14_{R/L}$ och säkra dem så att de inte kan falla ner (stöd takskensförbindelsen **6** på ett säkert sätt). Se till att linklämmorna till de dubbla stållinorna **12** inte kan lossna i vinkelramen $1_{R/L}$!

Förvara denna monterings-, bruks- och underhållsanvisning väl under hela tiden som porten är i bruk!!

SE

(12d) Montera fästet med brytrullen **17** på frontvinkeln till vinkelramen **1**$_{R/L}$ 2 x **S11** [1.30d].

(12e) Drag ut stållinan **12** ur vinkelramen **1**$_{R/L}$ och för den över brytrullen **17**, fixera och montera linlåset **18** på brytrullshållaren **17** **S3** [1.30e].

(12f) Montera beröringsskyddet **97**$_{R/L}$ på det övre linfästet **5** och brytrullsfästet **17** **S11** [1.30e].

(13) Skruva fast vardera takskensbåge **30** med **S6** + **S12** på vinkelramarna **1**$_{R/L}$ med **S6** + **S12** på den främre upphängningsvinkeln **8** **(kontrollera att övergången mellan takskensprofilerna inte är förskjuten)**.

(14) Rikta takskensförbindningen **6** och takskenorna **14**$_{R/L}$ horisontellt med hjälp av ett vattenpass och fäst dem på väggen resp. i taket. Drag ännu inte åt skruvarna för mycket så att man eventuellt kan rikta dem ännu en gång [1.35 f].

(14a) Fastsättning i vägg: drag ut anslutningsvinkeln **28** och dymla med **S8** + **S9** [1.35b].

(14b) Fastsättning i tak: skruva fast fästskena **27** + anslutningsvinkel **28** + klämplåt **29** med + **S6** + **S12** och dymla med **S8** + **S9** [1.35c].

(14c) Skruva fast en extra fästskena **27** var på den bakre fjäderskensupphängningen **8** med **S6** + **S12** och dymla fast det hela med anslutningsvinklarna **28** och **S8** + **S9** i taket. Eventuellt kan fästskenorna **27** behöva kapas motsvarande takhöjden [1.35d].
Om en extra fästskena **27** ska fästas i den främre fjäderskensupphängningen **8** måste den nedre delen av fästskenan **27** lossas för att undvika skjuvning [1.35e].

Montering portblad

(15) Golvsektion [1.40]

(15a) Skruva ihop golvprofilen **47** med **S10** bottensektionen (lämna de yttre hålen fria) och sätt i gummi-ändproppar **45**$_{R/L}$ [1.40a]. Ritsa in skyddsfolien försiktigt utmed en ändplugg och drag av den [1.40ba,bb]

(15b) Placera bottensektionen mellan vinkelramarna **1**$_{R/L}$ och lägg ca. 3cm (trä eller liknande) emellan för att senare kunna lyfta upp portbladet. Säkra bottensektionen så att den inte kan falla omkull [1.40].

(15c) Drag ut löphjulet **56** ur sidogångjärnet **48**$_{R/L}$ med förmonterad hjulhållare **61**, fäst det på den andra sidan av hållaren **61** och montera sidogångjärnet **48**$_{R/L}$ på golvsektionen **44** med **S10** [1.40c,d].

(15d) Drag ut löphjulet **56** ur det nedre linfästet **57**$_{R/L}$ med förmonterad hjulhållare **61,** (**med öppnare:** 1 fäst en distansbricka på vardera hjulaxel) fäst det på den andra sidan av hjulhållaren **61** och montera det nedre linfästet **57**$_{R/L}$ på golvsektionen **44** med vardera 4 st **S10** [1.40e,f].

(15e) Fäll upp linupphängningen på löphjulshållaren **61** för att förenkla senare montering [1.40g].

(16) Låssektion [1.45]

(16a) Sätt fast låssektionen **67** i vinkelramen **1**$_{R/L}$, säkra den så att inget kan falla omkull och skruva fast sidogångjärnen **48**$_{R/L}$ på samma sätt som på golvsektionen **44** (vrid löphjulet) med **S10** [1.45a].

(16b) Skruva fast mittgångjärnet/mittgångjärnen **68** på låssektionen **67** med **S10** och skruva fast det hela med golvsektionen **44** med **S10** [1.45b].

(16c) Tryck in klipset i respektive spår på det utvändiga greppet **70** med hjälp av en lång fyrkant [1.45d].

(16d) Montera låssatsen på låssektionen **67** enligt explosionsritningen [1.45d]. Skjut in greppbrickan med täckbeslaget **72** + **71** utifrån i låssektionens rektangulära stansning och skruva ihop den med låssatsen **73** + **76** inifrån med två **S1**. För det utvändiga greppet **70** genom fyrkantshålet på täckbeslaget **73** (med vinkelstycket i riktnig uppåt) och skruva ihop det med det invändiga greppet **78** (på **iso9-3** med en distansram **75** emellan) med hjälp av **S2**. Se upp: Vridarmen (zinkgjutgods) måste visa i riktning uppåt och höger!

För dörrar utan maskineri

(16e) Låskolven skruvas fast på låssektionen med **S10** [1.45e].

(16f) Låsstången **80** och vredet stoppas vid låskolven **79** och kortas vid behov av till rätt längd med metallsåg eller en kraftig sidavbitare [1.45c].

(16g) Regelstången **80** fästs vid vredet och låskolven **79**, och regelstången och låskolven fästs med **S4** [1.45e].

(17) Mittsektion(er) [1.50]
Skruva ihop mittsektionen (-sektionerna) analogt till golv- och låssektionen med gångjärnen **48**$_{R/L}$ + **68**, sätt in dem i vinkelramarna **1**$_{R/L}$ och montera de långa löphjulen **56**.

(18) Toppsektion [1.50]

(18a) Skruva fast löphjulets bock **90**$_{R/L}$ med den övre löphjulshållaren **88**$_{R/L}$ [1.50aa].

(18b) För NovoPort måste den yttre ringen på det övre löphjulet på drivsidan demonteras. Fatta med vänster hand om det övre löphjulet och stick in en skruvmejselspets mellan löphjulets förstyvning och kugg. Vrid löphjulet åt höger så lossnar ringen och kan tas bort [1.50ab].

(18c) Placera toppsektionen **87** i vinkelramarna **1**$_R$/**1**$_L$, säkra den så att den inte kan falla omkull och skruva fast en övre hjulbock **90**$_{R/L}$ med den övre löphjulshållaren **88**$_{R/L}$ med **S10** till höger och vänster på toppsektionen **87**. Skruva fast gångjärnen på sidan och mittgångjärnen **68** med **S10** på topp- och mittsektionen [1.50b].

(19) Inställning av löphjulen:

(19a) För undan alla löphjulen från portbladet i pilens riktning så att portbladet vilar optimalt mot ramtätningen (avståndet från sektionsinfattningarna till den grå delen på ramtätningen ska vara ca 1 mm). Löphjulen ska kunna roteras lätt för hand.

Inställning av höjden på den övre löprullen:

(19b) Handmanövrerad port och portöppnare NovoPort: Löphjulets mittpunkt måste gå ner ca 5 mm i ändstycket **16**$_{R/L}$. (Referenspunkt: Underkanten på den övre löphjulshållaren **88**$_{R/L}$ ska ligga i linje med markeringen på den övre löphjulsbocken **90**$_{R/L}$) [1.50ca].

(19c) På integrerade portöppnare: Löphjulet ska ligga i det övre hörnområdet på ändstycket **16**$_{R/L}$ [1.50cb].

(20) Lyft upp portbladet och skjut det till ändläget. **Säkra portbladet så att det inte kan falla ner**. Drag ut de båda separata linändarna ur monteringsvinkeljärnet **18 (Se upp: Linan kan vara något förspänd)** och fäst dem på den undre linarmen på den undre linfästanordningen **57**$_{R/L}$. **Se till att den dubbla stållinan inte förvrids!** [1.55a,b]

(21) Kontrollera fjäderspänningen: Innan man stänger porten måste en lätt fjäderspänning finnas så att de dubbla stållinorna inte kan glida av linrullarna.

(22) Stäng porten.

(23) **I samband med att fjädrarna spänns resp. fjäderspänningen reduceras måste man använda lämplig skyddsutrustning samt säkra porten så att den inte kan falla ner!** För att efterspänna fjädrarna måste man ta bort fjädersprinten **15** , dra fjäderspännbandet bakåt (t.ex med en skift- eller hylsnyckel fr.o.m. NV 13) och låta det gå i lås i nästföljande hål. Till sist sätter man fjädersprinten **15**

SE

på plats igen. Det är tillåtet att fastsättningen av vänster och höger fjäder varierar med ett hål. Testa den nya inställningen (jmf. punkt 30) och upprepa proceduren om det skulle behövas **[1.55c]**.

(24) Kontrollera fjäderspänningen ännu en gång. Öppna porten till hälften. Porten måste automatiskt stanna i detta läge.

(24a) Om porten sänker sig för mycket måste man öka dragfjäderspänningen enligt punkt 26.

(24b) Om porten stannar för långt uppe måste man reducera dragfjäderspänningen enligt punkt 26.

(25) Montering av låsblecken **93** på portar utan portöppnare **[1.55]**

(25a) Stäng porten inifrån och fixera den med en skruvtving. Placera låsblecken **93_R** resp. **93_L** till höger resp. vänster om låsbulten **79** och skruva fast dem i de båda motsvarande fyrkantshålen (bakre hålraden) i vinkelkarmen **1_R/1_L** med **S6** + **S12** **(evtl. S13)** **[1.60a,b]**.

(25b) Kontrollera låsfunktionen genom att öppna och stänga porten flera gånger. När porten stängs ska låsbulten **79** alltid greppa helt i låsblecket **93_R** resp. **93_L**, eventuellt kan man behöva justera låsblecket **93_R** resp. **93_L** vertikalt. Skruva fast låsbeslaget **94** på låsblecket **93_R** resp. **93_L** med **S6** + **S12** **[1.60c]**.

(25c) På portar utan portöppnare fästes linhållaren **91** till handlinan **96** på den nedre sektionen med **S10** **[1.60d]**. För handlinan **96** genom motsvarande hål i linhållaren **91**. Säkra den med en knut och haka fast den i fjäderskensupphängningen **8** **[1.60e]**.

(25d) Öppna porten för hand och markera slutläget för det översta löphjulet **$90_{R/L}$**. Stäng dörren och fäst löpskensklämmorna **89** i det markerade läget. Drag åt dem med **S14**. Avståndet från klämmans bakersta pukt till den djupaste punkten måste vara samma **[1.60f,g]**.

När portöppnare används får man inte använda handlina!

Kontrollanvisning

(26) För att en takskjutport ska fungera optimalt, ha en lång livslängd och vara lättmanövrerad är det mycket viktigt att alla delar i detalj har monterats enligt monteringsanvisningen. Om du ändå skulle ha något problem någon gång v.g kontrollera först följande punkter:

(27) Har vinkelramarna på sidorna, ramovanstycket och takskenorna verkligen riktats exakt vågrätt, lodrätt resp. diagonalt och har de fästs ordentligt? **[1.35 f]**

(28) Är alla skruvar ordentligt åtdragna?

(29) Har övergångarna mellan de lodräta glidskenorna i vinkelramen och takskensbågarna anpassats exakt i förhållande till varandra (jmf. punkt 16)?

(30) Kontrollera dragfjäderspänningen: Öppna porten till hälften. Porten måste automatiskt stanna i detta läge.

(31) Om porten sänker sig för mycket måste man öka dragfjäderspänningen enligt punkt 24.

(32) Om porten stannar för långt uppe måste man reducera dragfjäderspänningen enligt punkt 24.

(33) Har fjäderstiften monterats i den bakre ändförbindningsvinkeln?

(34) Löphjulen: Är löphjulen lättmanövrerade för hand när porten är stängd (jmf. punkt 19)?

(35) Är de övre löphjulen korrekt inställda (jmf. punkt 19b,c)?

(36) Sticker alla löphjulsaxlar ut lika mycket ur hållarna när porten är öppen?

(37) Ligger de dubbla stållinorna exakt och utan att vara förvridna i respektive styrning?

(38) Port med maskineri: Har låsenheten demonterats?

Demonteringsanvisning för taksjutportar iso9-3 / iso20-3 med dragfjäder, demonterat utförande

Läs noga igenom demonteringsanvisningar innan demonteringen påbörjas

För demonteringen behöver du följande verktyg:

Skift- och hylsnyckel NV 7, 10 och 13, omkopplingsbar blocknyckel med spärrhandtag och förlängnings samt hylsnyckelinsatser NV 7, 10 och 13, stjärnskruvdragare stl. 2 och 3, minst 2 skruvtvningar, ev. hammare och mejsel.

Ta loss fjädrarna

Se upp: I samband med att fjädrarna tas loss måste man använda lämplig skyddsutrustning samt säkra portbladet så att den inte kan falla ner !

Öppna portbladet ända till ändläget och säkra det så att det inte kan falla ner. Tag ut fjäderstiften vid fjäderspännbanden och tag loss fjäderspännbanden från fjäderkrokarna, låt fjäderspännbandet gå i lås i fjäderspännbandets sista hål och sätt fjäderstiften på plats igen.

Tag försiktigt loss linklämman för den dubbla stållinan **(den dubbla stållinan kan ev. vara något förspänd)** från den undre linkulissen på den undre linfästanordningen till höger och vänster.

Stäng porten försiktigt.

Säkra takskenorna så att det inte kan falla ner.

Demontera takskensbågarna.

Skruva av fästanordningen för takskenorna i taket och på väggarna.

Fäll ner takskenorna, tag loss de dubbla stållinorna, tag bort fjäderenheterna och skruva av takskenorna från portramen.

Demontera fästskenorna.

Skruva av takskenorna från takskskensförbindningen.

Demontera löphjulen och gångjärnen sektion för sektion uppifrån och ner och tag bort respektive sektion från porten.

Säkra portramen så att den inte kan falla omkull. Lossa fästanordningarna i väggen och på golvet där sådana finns, tag bort portramen ur öppningen och lägg den på golvet och demontera respektive detaljer (i omvänd ordningsföljd jämfört med monteringen).

Bruks- och unerhållsanvisning för takskjutportar iso9-3 / iso20-3 med dragfjäder, demonterat utförande

Porttillverkarens ansvar upphör att gälla om porten hanteras/manövreras på felaktigt sätt och om underhållet inte genomförs enligt anvisningar. Det samma gäller om andra delar än original-reservdelar används och om användaren själv gör några som helst förändringar på portkonstruktionen.

Hantering/manövrering:

De mekaniska anordningarna på porten är så konstruerade och utförda, att risken att skada sig för den som använder porten resp. som uppehåller sig i portens närhet, t.ex att klämma eller skära sig resp. att fastna, är så liten som möjligt. Ändå måste följande punkter beaktas:

- Se till att inga andra personer än den som hanterar porten resp. inga föremål befinner sig inom räckvidd av rörliga delar (t.ex portbladet, löphjulen etc.).
- Takskjutporten får endast öppnas resp. stängas med hjälp av handtagen på in- och utsidan och eventuellt med hjälp av draglinan. Den som hanterar porten måste alltid se till att inte komma i kontakt med rörliga delar.

SE

- Låsfunktionen
  - Om nyckeln vrids runt ett helt varv kan porten öppnas och stängas om igen utan att på nytt behöva använda nyckeln.
  - Om nyckeln vrids runt ett 3/4 varv kan man öppna takskjutporten samtidigt som det är låst igen när porten stängs om nyckeln vrids tillbaka ett 3/4 varv igen.
  - Genom att förskjuta den invända upplåsnings- resp. låsningsknappen kan man öppna och stänga porten utan nyckel.
- Medan takskjutporten öppnas resp. stängs är det viktigt att inga personer uppehåller sig portens rörelseområde och att inga föremål står i vägen.
- När porten öppnas ska portbladet alltid skjutas tillbaka resp. köras ända till ändläget. Vänta alltid tills porten har stannat resp. uppnått ändläget innan du går in i garaget. Se till att fjäderspänningen är tillräckligt stor. **För förändring av fjäderspänningen se punkt 30ff.**
- Porten får endast användas vid en omgivningstemperatur på mellan –30°C och +40°.
- När porten stängs ska man alltid kontrollera att låsregeln verkligen har låsts.
- Om denna port utrustas med ett maskineri för automatisk manövrering
  - måste portanläggningen svara mot alla gällande EU-direktiv (maskindirektiv, lågspänningsdirektiv, direktivet för EMT osv) samt mot alla tillämpliga nationella och internationella normer och förskrifter;
  - måste portanläggningen av tillverkaren förses med den föreskrivna typskylten och CE-symbolen samt en konformitetsförklaring ha utfärdats;
  - måste en dokumentation ställas till förfogande på respektive språk som ska förvaras väl så länge som porten är i bruk;
  - måste låsregelplåtarna, låsreglar samt låsregelstängerna demonteras.

Underhåll:

Följande punkter måste kontrolleras efter att porten har monterats och sedan en gång per 6 månader.

Underhåll som användaren resp. en kvalificerad fackman får resp. ska utföra:

- **Kontrollera** porten enligt kontrollanvisningen (punkt 26ff.).
- **Smörja** glidrullsaxlarna i glidrullshållarna med **olja/fett** efter ca. 5000 portrörelser och rengöra takskenor samt fjäderskenorna.
- Låscylindern ska inte smörjas, om den är tungt manövrerad kan man använda lite låsspray.
- Sörj för en god ventilation (torkning) av portramen; vattenavrinning måste vara säkerställt.
- Skydda takskjutporten för frätande och aggressiva substanser som lut, syror, salt osv.
- Takskjutportar med stålfyllnad har en polyesterbeläggning. Portens vidare behandling måste ske inom 3 månader fr.o.m. leveransen med en lösningsmedelshaltig 2Komponents-Epoxi-grundning och när den har hårdnat behandlas med konventionell lackfärg för utomhusbruk.
- Beroende på den lokala atmosfäriska belastningen krävs en mer eller mindre regelbunden efterbehandling med färg.
- Vi rekommenderar att porten regelbundet rengörs med en mjuk, fuktig trasa. Vid behov kan ett milt rengöringsmedel eller en såplösning användas tillsammans med ljummet vatten. Polish bör undvikas, samt även nötande eller organiska lösnings/ rengöringsmedel. Port och portinglasning ska spolas grundligt före rengöring så att man undviker dammrepor.

Underhåll som endast en fackman får/ska utföra:

- Kontrollera att alla skruvar och klämförbindningar sitter åt ordentligt, drag åt dem om det skulle behövas.
- Kontrollera alla slitagedelar (fjädrar, dubbla stållinor, etc.) och – om det skulle behövas – byt ut dessa delar mot original-reservdelar. För att kunna kontrollera fjäderpaketen kan man ta bort fjäderskenan utan att behöva demontera takskenorna genom att lossa skruvarna framtill och baktill på fjäderskenan samt på upphängningen i mitten.
- Kontrollera att fjäderspänningen är ok. Om fjäderspänningen skulle behöva korrigeras ska detta ske enligt punkt 30ff. i monteringsanvisningen.
- Byt ut de flerdubbla fjäderpaketen och de dubbla stållinorna efter ca. 25.000 portrörelser (öppna/stänga).

Detta krävs vid:

0 - 5	portrörelser per dag	alla	14 år
6 - 10	"	"	7 år
11 - 20	"	"	3,5 år

5 resp. 10 års fabriksgaranti på sektionsportar

Förutom den lagstadgade garantin på grund av våra försäljnings- och leveransvillkor ger vi 10 års fabriksgaranti, vid max. 50 000 driftcykler, på ovan nämnda sektionsportar.

Vår fabriksgaranti gäller 5 år på förslitningsdelar såsom lås, gångjärn, fjädrar, lager, löprullar, vajerrullar och tillhörande vajrar under normal belastning eller upp till 25 000 driftcykler.

En **10-årig fabriksgaranti** ger vi på sektioner mot genomrostning inifrån och ut, mot att skummet lossnar från stål både på golv-, mellan- och sidotätningar samt på överstyckestätningar.

För dragfjäderportar ska multifjäderpaketen und dubbelstålsvajrarna bytas efter ca. 25 000 driftcykler, för torsionsfjäderaxelportar ska torsionsfjäderaxeln 35R/35L bytas komplett (se monteringsanvisningen).“

Skulle hela porten eller delar av den, bevisligen på grund av material- eller fabrikationsfel, vara obrukbar/-a eller ha väsentligt begränsad användbarhet, kommer vi kostnadsfritt utifrån vårt val att antingen utföra en reparation eller ett byte.

Vi övertar inget ansvar för skador till följd av bristande eller ej yrkesmässiga inbyggnads- och monteringsarbeten, felaktigt idrifttagande, användning eller ej genomfört föreskrivet underhåll, felaktig belastning eller alla typer av egenmäktiga ändringar på portkonstruktionen. För till- och ombyggnation samt utbyte i samband med underhålls- eller reparationsarbeten får bara originaltillbehör användas. Samma sak gäller även för skador, som uppstått vid transport, force majeure, yttre påverkan eller normalt slitage samt speciella atmosfäriska belastningar.

Vidare gäller inte garantin om våra monterings- och bruksanvisningar inte följs.

Vi tar inget ansvar vid egenmäktiga ändringar, reparationer av funktionsdelar eller påläggning av extra fyllningsvikt som inte utjämnas av de föreskrivna torsionsfjädrarna.

Ytskiktsgarantin för alla portblad som monteras i inlandet och är överdragna med originalfärger sträcker sig till ansvar för färgen resp. folien samt korrosionsskydd och ljusäkthet. Mindre färgförändringar, som med tiden kan uppträda, är uteslutna från garantiåtagandet. Portar och portars ytor som monteras vid kusten eller kustnära utsätts för kraftig miljöpåverkan och behöver därför ett extra skydd.. Från denna garanti utesluts

SE

också alla slags defekter, som förorsakas av skada på produkten, som t.ex. slitage, mekanisk eller avsiktlig skada, nedsmutsning och felaktig rengöring.

Grundmålade portar måste färdigmålas på plats inom tre månader från leveransdatum. Smärre ytfel, lättare rostangrepp, inslag av damm eller ytliga repor utgör inte skäl för reklamation av grundmålade portar, då dessa fel efter slipning och färdigbehandling inte längre syns.

Portar från en bedd av cirka 3 meter och med mörka färg- eller folienyanser kan vid direkt solljus bli skeva och få försämrad funktion.

Tekniska ändringar av våra produkter på grund av produktomläggningar, färg- eller materialbyte eller ändringar i produktionsprocessen och därmed deras yttre utseende kan förekomma och kan eventuellt medföra att en modifierad produkt levereras vid utbyte inom ramen för ett garantikrav.

Meddela oss genast eventuella brister skriftligt; sänd de berörda delarna till oss, om vi så önskar. Kostnaderna för demontering, montering, frakt eller porto övertas inte av oss. Om en reklamation i efterhand bedöms som oberättigad förbehåller vi oss rätten att fakturera de kostnader vi haft.

Den här fabriksgarantin börjar att gälla vid leveransdatumet och endast i kombination med en kvitterad faktura.

FIN

Nosto-ovien asennusohjeet, mallit iso9-3 ja iso20-3 (vetojousimekanismilla)

Valmistajan vastuu lakkaa jos asennus on suoritettu virheellisesti.
- Asennuksen tulee suorittaa asioihin perehtynyt henkilö.
Lue huolellisesti ohjeet ennen asennusta.

Toimitussisältö:
Ovilamellipaketti, karmipaketti ja yläkappalepaketti.

Asennuksessa tarvitaan lisäksi:

- seuraavat työkalut (laitetaan autotallin sisälle ellei muuta käyntiovea ole) rullamitta, vesivaaka, liimapuristin, porakone, kiintoavaimet 7,10,13 mm, ristipää ruuvimeisseli, mahdollisesti, iskuporakone ja 10 mm teriä, tikkaat, metallisaha, pienet pihdit, puukko seinärakenteesta riippuen. **Tarkista toimituksen mukana tulevien ruuvien S8 ja tulppien S9 sopivuus kiinnitysalustaan.**

Tärkeää:

- **Asennus tulee suorittaa valmiin aukon sisäpuolelle ja valmiille lattialle.**
- Tarkista ovi aukon mitat ja vertaa oven asennusmittoihin.
  - autotallin pienin leveys = aukon leveys + 180 mm
  - autotallin pienin korkeus = aukon korkeus + 120 mm, (riittää myös oville johon asennetaan avaaja).
  - pienin karmin kiinnitysalusta = 55 mm
- **Kirjain-/numeroyhdistelmät, esimerkiksi S8, viittaavat kuvaosuudessa mainittuihin kiinnitysmateriaaleihin, sitä seuraava kirjain L tai R, esimerkiksi 1L: Osat poikkeavat toisistaan vasemmalla (L) ja oikealla (R) sivulla (huomaa vastaavat merkinnät osissa). Mikäli merkintää ei ole = osaa voidaan käyttää molemmilla puolilla. Hakasuluissa esitetyt numeroyhdistelmät, esimerkiksi [5.10] viittaavat kuvaosuuden vastaaviin kohtiin.**

Karmin asennus [1.10]

(1) Oikea 1_R+1_L karmikisko laitetaan lattialle (varo naarmuttamista). Karmikisko 1_R + yläkappale **2** + karmikisko 1_L kiinnitetään (ruuvit ovat valmiina) **[1.10a]**.

(2) Ruuvaa ohjauslevy **4** **S13**:lla ylhäällä kulmakiskoon 1_R + 1_L **[1.10b].**

(3) Kiinnitä seinäkiinnikkeet **7** karmikiskoihin $1_{R/L}$ ruuveilla **S6** + **S12** huomioi sivutila:

(3a) Mikäli sivutilaa on 55-120 mm kiinnikkeet **7** asennetaan karmin sisäpuolelle.

(3b) Mikäli sivutilaa on yli 120 mm kiinnikkeet **7** asennetaan karmin ulkopuolelle.

Mikäli käytät kiinnityksessä muuta materiaalia, varmista että se on yhtä vahva kuin kiinnike 7.

(4) Aseta kehikko aukon sisäpintaan ja kiinnitä tilapäisesti. Varmista että kehikko ei pääse kaatumaan **[1.15]**. Suorista karmikiskot vesivaa'an avulla niin, että ne ovat pystysuorassa ja että kulmat ovat suorat ja ristimitat täsmäävät. Tarkista myös, että yläkappale **3** on vaakasuorassa. Kiinnitä ja keskitä kiinnike **13** **[1.15d]**. Kiinnitä ja kiristä **S8** + **S9** **[1.15a,c,d,e]**. Karmin alakohdassa asetetaan ennen ruuvausta ruuvi **S8** muovihylsyyn **81** **[1.15b]**. **HUOM ! Ruuveja kiristäessä karmit 1R/L eivät saa vääntyä, täytettä on mahdollisesti käytettävä ennen kiristämistä.**

(5) Ruuvaa oikea 14_R ja vasen 14_L vaakaliukukiskopari, lisäksi päätekappale $16_{R/L}$ **[1.20a]** + ylempi vaijerikiinnitys **5** **[1.20a]** + jousiripustin **8** sekä edessä että takana **[1.20b.c]** + päiden liitoskulmat $10_{R/L}$ **[1.20d]** **S6** + **S12.**

(6) Liimaa vaahtokumilaput **9** etummaiseen jousiripustimeen **[1.20c].** Ruuvaa jousikanava **2** ruuveilla **S6 +** **S12** ja työnnä edessä reunasuojus **24** paikalleen **[1.20e.f].**

(7) Kiskokannattimien asennus

(7a) Mikäli vaakaliukukiskojen etäisyys autotallin sivuseiniin on pienempi kuin 500 mm (autotallin sisäleveys LB + 1030 mm jos ovi asennetaan keskelle) työnnetään yksi kannatin **27** liitoskulmalla **28** vasemmalle ja yksi oikealle puolelle yhdyskiskoon **6** ja kiristetään laatan **29** kanssa ruuveilla **S6** + **S12** niin, että ne voidaan vetää ulos **[1.25a,b].**

(7b) Mikäli etäisyys on enemmän kuin 500 mm yhdysprofiili **6** kiinnitetään kattoon (kts. 14)

(8) Kiinnitä vaakaliukukiskot $5_{R/L}$ kevyesti kappaleeseen $11_{R/L}$. Jos etäisyys seinään on liian pieni, työnnetään T-kantaruuvi **S7** sisältä kulmakiskon $1_{R/L}$ läpi ja käännetään uraan **[1.25c]**

(9) Kiinnitä yhdysprofiili **6**, vaakaliukukiskojen päätyihin $10_{R/L}$ ruuveilla **S6** + **S12** **[1.25d]**.

(10) Jousien esiasennus. Aseta vetojousipaketti **11** lattialle muoviliu'ut alaspäin (niin että jouset näyttävät takaseinää kohti). Kiinnitä pyörästö **12** musta puoli ylöspäin jousipakettiin **11**, **S5** + **S12**. **Tästä tulee oikean puoleinen jousi-paketti. Vaijerin molemmat erillispäät näyttävät tallin vasenta seinää kohti.** Kiinnitä sitten toinen pyörästö **12** punainen puoli ylöspäin jousipakettiin **11** ruuveilla **S5** + **S12**. **Tästä tulee vasemman puoleinen jousipaketti. Vaijerin molemmat erillispäät näyttävät tallin oikeata seinää kohti [1.30ab].**

(11) Aseta jousipaketit oikeaan ja vasempaan jousikoteloihin **8** ja kiinnitä ensimmäisiin reikiin kulmaan $20_{R/L}$ ja varmista sokalla **15** **[1.30b]**.

(12) Jousiyksikköjen asentaminen

(12a) Ohjaa kaksinkertaisten vaijereiden **12** päät ylempään vaijerikiinnitykseen **5. Varo vaijereiden 12 kiertymistä.** **[1.30 c]**

(12b) Kiinnitä toinen yksittäinen vaijerin pää **12** (kiinnittää 2 vaijeria) ylempään kiskon aukkoon $1_{L/R}$, niin että se ei voi irrota **[1.30c]**.

(12c) Käännä vaakaliukukiskoparit $14_{R/L}$ ylös ja varmista putoamiselta (kiinnitä liukukiskojen kiinnitin **6** tukevasti). Varmista, että kaksinkertaisen vaijerin **12** vaijerilukot jäävät kulmakiskoon $1_{R/L}$!

(12d) Asenna ohjauspyörän pidike ja ohjauspyörä **17** kulmakiskon yläkulmaan $1_{R/L}$ 2 x **S11** **[1.30d]**

(12e) Vedä vaijeri **12** kulmakiskosta $1_{R/L}$ ja ohjaa ohjauspyörän **17** yli, kiinnitä ja asenna vaijerinkulkuvarmistus **18** ohjauspyörän pidikkeeseen **17** ruuvilla **S3** **[1.30e].**

(12f) Asenna tartuntasuoja $97_{R/L}$ ylempään vaijerikiinnitykseen **5** ja ohjauspyörän pidikkeeseen **17** ruuvilla **S11** **[1.30e]**.

(13) Ruuvaa kevyesti liukukiskokaari **30** ruuveilla **S6** + **S12** karmeihin $1_{R/L}$ kannattimeen **8** **(tarkista että liitos on tasainen)** **[1.35a].**

(14) Kiinnitä vaakaliukukiskot $14_{R/L}$ takaprofiililla **6** joko kattoon tai seinään. Tarkista ristimitat ja että kiskot ovat ehdottoman suorassa **[1.35 f]**.

(14a) Kiinnitys seinään: Vedä liitoskulmat **28** ulos ja ruuvaa ruuveilla **S8 + S9** **[1.35b].**

(14b) Kiinnitys kattoon: Ruuvaa ankkurikisko **27** + liitoskulma **28** + kiinnityslevy **29** ruuveilla **S6 + S12** ja kiinnitä **S8:lla + S9:llä** **[1.35c]**

(14c) Ruuvaa ylimääräinen kiinnityskisko **27** taempaan jousiripustimeen **8** ruuveilla **S6 + S12** ja kiinnitä liitoskulmien **28** kanssa kattoon **S8:lla + S9:llä.** Lyhennä kiinnityskiskoja **27** vastaamaan katon korkeutta **[1.35d]**. Jos etummaiseen jousiripustimeen **8** kiinnitetään ylimääräinen kiinnityskisko **27**, on hankauskohdan välttämiseksi kiinnityskiskon **27** alempi osa käännettävä pois **[1.35e].**

Pidä asennus-, käyttö- ja huolto-ohje tallessa koko oven käyttöajan!

FIN

Ovilamellien asennus

(15) Pohjalamellin asennus

(15a) Kiinnitä kumitiivistelista **47** alalamelliin jossa esiporatut reiät ruuveilla **S10**, jätä ulommaiset reiät tyhjiksi. Kumitiivisteen päädyt **45**$_{R/L}$ laitetaan paikalle **[1.40a]**. Leikkaa suojakelmua varovaisesti päätesuojusta pitkin ja vedä pois **[1.40ba,bb].**

(15b) Aseta pohjalamelli karmien **1**$_{R/L}$ väliin ja tue se. Laita alle n.3 cm lauta jotta ovi myöhemmin on helppo nostaa ylös **[1.40]**.

(15c) Vedä pyörä **56** sivusaranasta **48**$_{R/L}$ esiasennetun pyöränpidikkeen **61** kanssa, aseta pidikkeen **61** toiselle puolelle ja asenna sivusarana $_{48R/L}$ pohjalamelliin **44 S10:llä [1.40c,d].**

(15d) Vedä pyörä **56** alemmasta vaijerikiinnityksestä **57**$_{R/L}$ esiasennettujen pyöränpidikkeen **61** kanssa , **(koneisto**: työnnä 1 välilevy kuhunkin pyöräakseliin) aseta pyöräpidikkeen **61** toiselle puolelle ja asenna alempi vaijerikiinnitys $_{57R/L}$ pohjalamelliin **44** kukin 4 x **S10:llä [1.40e,f].**

(15e) Asentaminen käy kätevästi myöhemmin kääntämällä vaijeriripustus pyöränpidikkeelle **61 [1.40g].**

(16) Lukkolamellin asennus **[1.45]**

(16a) Aseta lukkolamelli **67** kulmakiskoon **1**$_{R/L}$, varmista kaatumiselta ja ruuvaa kuten pohjalamellissa **44** sivusaranat **48**$_{R/L}$ (kierrä pyörää) ruuveilla **S10 [1.45a]**.

(16b) Ruuvaa keskisarana(t) **68** lukkolamelliin **67 S10:llä** ja yhdistä pohjalamelliin **44 S10:llä [1.45b].**

(16c) Kiinnitä ulkopuolisen kahvan logoteksti painamalla. **[1.45d]**

(16d) Asenna lukkomekanismi, laatta **72** + **71** + lukko **73** + **76** + ulkopuolinen kahva **70** + sisäpuolinen kahva **78**. Kiinnitä laatta **72** + **71** lukkoon **73** + **76** kahdella ruuvilla **S1**. Kahva **70** työnnetään reiän läpi ja kiinnitetään sisäkahvaan **78** ruuvilla **S2**. Huom! Valettu vääntövarsi ylös oikealle **[1.45d]**.

Ovet ilman ovikoneistoa

(16e) Ruuvaa salpa **S10**:llä lukko-osaan **[1.45e]**.

(16f) Pidä salpatankoa **80** salpaa **79** ja kiertovartta vasten ja lyhennä tarvittaessa oikean pituiseksi metallisahalla tai sivuleikkurilla **[1.45c]**.

(16g) Ripusta salpatanko **80** kiertovarteen ja salpaan **79** ja ruuvaa salpatanko **80** ja salpa **S4**:lla **[1.45e].**

(17) Keskilamellin asennus **[1.50]**

Keskilamelli asennetaan lukkolamellin päälle ruuveilla saranoihin **48**$_{R/L}$ ja **68**. Pyörästö **56** karmiin **1**$_{R/L}$.

(18) Ylälamellin asennus

(18a) Ruuvaa ylempi pyöräyksikkö $_{90R/L}$ ylempään pyöräpidikkeeseen **88**$_{R/L}$ **[1.50aa].**

(18b) Sille puolelle johon tulee NovoPort avaaja sinun on irrotettava erillinen rengas yläpyörästöstä. Ota pyörästö vasempaan käteen ja laita ruuvimeisseli rakoon ja käännä oikealle ja irrota rengas **[1.50ab]**.

(18c) Aseta ylälamelli **87** kulmakiskoihin $_{1R/1L}$, varmista kaatumiselta ja ruuvaa oikealle ja vasemmalle ylälamelliin **87** ylempi pyöräyksikkö $_{90R/L}$ ylempien pyöränpidikkeiden **88**$_{R/L}$ kanssa ruuveilla **S10**. Ruuvaa saranat sivulla ja keskisaranat **68** ruuveilla **S10** ylä- ja keskilamelliin **[1.50b]**.

(19) Pyörien asetus:

(19a) Wedä kaikki pyörät ovilehdestä nuolen suuntaan pois, niin että ovilevy on puhtaasti kiinni tiivisteessä (lamellin reunuksen etäisyys tiivisteen harmaasta osasta noin 1 mm). Pyörien täytyy olla kevyesti käsin pyöritettävissä.

Yläpyörän korkeussäätö:

(19b) Käsikäyttö ja NovoPort ovikoneisto: Pyörän keskpisteen tulee ulottua noin 5 mm päätekappaleeseen **16**$_{R/L}$**.** (Vertailukohta: Ylemmän pyöränpidikkeen **88**$_{R/L}$ alareunan tulee olla yhdenmukainen ylemmän pyöräyksikön **90**$_{R/L}$ merkinnän kanssa) **[1.50ca].**

(19c) Ovikoneisto kattovaunulla: Pyörän tulee sijaita päätekappaleen **16**$_{R/L}$ yläkulman alueella **[1.50cb].**

(20) Nosta ovi kokonaan ylös**. Varmista että ovi ei pääse putoamaan alas.** Siirrä vaijerit jossa kahdet päät asennuspidikkeestä **18** pidikkeisiin **57**$_{R/L\ L}$ **varmista muovitulpalla 22 (Huom! Vaijerit voivat olla vähän jännittyneinä) [1.55a,b]. Tarkista että ne eivät ole ristissä.**

(21) Tarkista jousien jännitystä: Ennen oven sulkemista tulee jousissa olla kevyt jännitys päällä, jotta vaijerit pysyvät paikoillaan.

(22) Sulje ovi.

(23) **Aina kun jousien kanssa työskennellään, tulee käyttää sopivaa suojavarustusta ja ovi on tuettava, jotta se ei pääse putoamaan alas.** Kun jousia säädellään, poistetaan sokka **15** ja jousi siirretään eteen tai taaksepäin tarvittaessa. Vasemman ja oikean jousen kireys voidaan säätää niin että on yhden välin ero. Sen jälkeen laitetaan sokka **15** paikoilleen. Tämän jälkeen tarkista kohta 30 mukaan **[1.55c]**.

(24) Tarkista vielä kerran jousimekanismi. Avaa ovi puoliväliin ja tarkista että se jää tähän asentoon.

(24a) Jos ovi painuu alas, on jousia kiristettävä (kts26)

(24b) Jos ovi menee ylöspäin, on jousia löysättävä (kts26)

(25) Oviin joissa ei ole koneistoa asennetaan lukituslevy **93 [1.60]**.

(25a) Sulje ovi sisältä ja kiinnitä ruuvipuristimella. Pidä lukituslevyä **93**$_R$ tai **93**$_L$ oikealla tai vasemmalla lukituspultissa **79** ja ruuvaa molempiin vastaaviin kulmakiskon **1**$_{R/L}$ suorakulmareikiin (taempi reikärivi) ruuveilla **S6 + S12** (**tarv. S13**) **[1.60a.b]**

(25b) Tarkista lukitus. Avaa ja sulje ovi useita kertoja. Suljettaessa on lukituspultin **79** tartuttava aina kokonaan lukituslevyyn **93**$_R$ tai **93**$_L$, tarvittaessa säädettävä siirtämällä lukituslevyä **93**$_R$ tai **93**$_L$ pystysuorassa suunnassa. Ruuvaa varmistuskulma **94** lukituslevyyn **93**$_R$ tai **93**$_L$ ruuveilla **S6** + **S12 [1.60c]**.

(25c) Ovissa joissa ei ole ovikoneistoa kiinnitetään narunpidike **91** käsinarua **96** varten alimpaan lamelliin ruuvilla **S10 [1.60d].** Ohjaa käsinaru **96** vastaavan reiän läpi narunpidikkeeseen **91** ja varmista solmulla ja ripusta jousiripustukseen **8 [1.60e].**

(25d) Avaa ovi käsivoimin ja merkitse ylimmän pyörän $_{90R/L}$ pääteasento. Sulje ovi ja aseta liukukiskon kiinnittimet **89** merkittyyn kohtaan ja kiristä ruuvilla **S10**. Etäisyyden tulee olla samansuuruinen kiinnittimen takimmaisesta pisteestä syvimpään pisteeseen **[1.60f.g]**.

Käsiköyttä ei saa käyttää ovikoneiston yhteydessä!

Asennuksen tarkastus

(26) Nosto-oven toiminnan, kestävyyden ja kevyen käytön kannalta on tärkeää että kaikki osat on asennettu oikein. Jos tästä huolimatta ovi ei toimi moitteettomasti, tulee tarkastaa seuraavat kohdat:

(27) Ovatko karmikiskot, vaakaliukukiskot ja yhdysprofiilit sekä vaaka- että pysty-suorassa ja täsmäävätkö ristimitat ja että kiinnitykset ovat kunnolliset? **[1.35 f]**

(28) Ovatko kaikki ruuvit ja mutterit kiristetty?

(29) Ovatko kaaret karmi- ja vaakaliukukiskojen välissä oikein asennettu?(kts16)

(30) Testaa niin että jätät oven puoliksi auki, tällöin ovi ei saa itsekseen liikkua.

(31) Jos ovi liikkuu selvästi alaspäin, niin jousia on kiristettävä (kts24)

(32) Jos ovi liikkuu selvästi ylöspäin, niin jousia on löysättävä (kts24)

Pidä asennus-, käyttö- ja huolto-ohje tallessa koko oven käyttöajan!

FIN

(33) Onko jousisokat paikoillaan?
(34) Pyörästöt: Kun ovi on kiinni voidaanko kaikkia pyöriä pyörittää käsin?(kts19)
(35) Ovatko ylimmät pyörästöt oikeassa asennossa? (kts19b,c)
(36) Ovatko pyörästöakselit yhtä kaukana kiinnikkeistä oven ollessa puoliksi auki?
(37) Ovatko vaijerit paikallaan ja suorina eikä ristissä?
(38) Automaattiavaajalla: onko lukitus vapautettu?

Ohjeita iso9-3 / iso20-3 nosto-oven irrottamisessa Irrottamisen tulee suorittaa asioihin perehtynyt henkilö Lue koko ohje huolellisesti ennen irrottamista

Irrottamiseen tarvitset seuraavat työkalut: Porakone, kiintoavaimet 7,10, 13 mm, ristipää ruuvimeisseli, ja mahd. vasara ja taltta.
Jousien löysääminen
Huom! Jousien löysäämisessä käytä sopivaa suojavarustusta ja erityistä varovaisuutta tulee noudattaa, sekä varmistua että ovi ei pääse putoamaan.
Ovi avataan ja tuetaan niin että se ei pääse putoamaan alas. Jousisokat irrotetaan ja jouset löysätään tapeista irti.
Vaijerit joissa on kahdet päät irrotetaan vasemmasta ja oikeasta alakiinnikkeistä, **(Vaijerit voivat olla vähän esijännittyneitä).**
Sulje ovi varovasti.
Varmista että vaakaliukukiskot eivät voi pudota.
Liukukiskojen 89* kaaret irrotetaan.
Irrotetaan liukukiskojen katto- ja seinäkiinnitykset
Irrotetaan yhdysrauta säätöraudat, otetaan vaijerit ja jouset pois. Irrotetaan vaakaliukukiskot pystykarmeista.
Irrotetaan yhdysraudan kiinnikeraudat.
Vaakaliukukiskojen etupääty irrotetaan.
Lamelleittain ylhäältäpäin irrotetaan pyörästöt ja saranat ja lamellit nostetaan pois.
Karmit tuetaan. Seinä ja mahd. lattiakiinnitykset irrotetaan ja karmi nostetaan lattialle ja osat irrotetaan päinvastaisessa järjestyksessä.

Käyttö- ja hoito-ohjeet iso 9/20 nosto-oville.

Valmistajan takuu ja vastuu lakkaa jos ovea käytetään virheellisesti tai jos on käytetty vieraita osia tai tehty muutoksia oveen. Tämä ovi on tarkoitettu yksityis-käyttöön. Julkisessa tai yleisessä käytössä tulee huomioida kansallisia normeja.

Käyttö:
Tämän oven mekaaninen toiminta on suunniteltu niin että vaara sen käytössä, puristuksen, viiltojen kuin muun vahingoittamisen osalta on minimoitu. Turvallisessa käytössä tulee huomioida seuraavaa:

- kun ovea käytetään, varmistu, ettei henkilöitä, eikä esineitä ole oven toiminta-alueella.
- Ovea saa käyttää käsikäyttöisenä vain sisä- ja ulkopuolisesta kahvasta tai veto-narusta. Tällöin ei saa koskea muihin oven liikkuviin osiin.
- Lukkotoiminta:
  - käännettäessä avainta täysi kierros ovi voidaan avata ja sulkea ilman avainta
  - käännettäessä 3/4 ovi voidaan lukita ja avata avaimella
  - sisäpuolelta voidaan avata ja sulkea lukitusnapista.
- Ovea käyttäessä tulee huolehtia että oviaukossa ei ole henkilöitä tai esineitä
- Ovea avatessa tulee ovea työntää täysin yläasentoon ja varmistaa pysyvyys. Jousien kireys tulee olla tarpeeksi. **Huom! Jousien kiristämisen saa suorittaa vain asioihin perehtynyt henkilö.** Ovea saa käyttää vain kun olosuhteet ovat -30*C ja +40 *C välillä
- Suljettaessa ovi tulee varmistua että lukkotelki on lukitus asennossa
- Jos ovi varustetaan automaattisella avaajalla, huomioi seuraavat seikat:
  - Oviyhdistelmä vastaa kaikkia EU-suosituksia (kone-, matalajännite ja EMC direktiivit) sekä kaikkia kansallisia ja kansainvälisiä normeja ja suosituksia
  - Avausautomatiikassa on oltava valmistajan tyyppikilpi ja CE-merkintä sekä varmistus hyväksynnästä.
  - Asianmukainen asennusohje tulee säilyttää koko oven käyttöiän ajan

Lukon vastarauta ja lukonvarsi on irrotettu
Oven säädöt saa tehdä vain henkilö joka on perehtynyt asioihin.

Hoito-ohjeet
Seuraavat kohdat tulee tarkistaa asennuksen jälkeen ja 6 kk:n välein:

- Asennuksen jälkeen ja n. 5000 käyttökerran jälkeen tulee pyörästöakselit voidella ja vaakaliukukiskot puhdistetaan
- Lukkosylinterit ja osat voidellaan silikonispraylla
- Huolehdi tarpeellisesta ilmanvaihdosta
- Suojaa ovi voimakkaita aineita vastaan kuten: happoja, lipeää, maantiesuolaa. Puhdistuksessa käytetään vain mietoja pesuaineita
- Teräspeltilamellit on tehtaalla pulverimaalattu polyesterilakalla. Kovissa ilmasto-olosuhteissa tulee ovilamellit maalata viimeistään 3 kk asennuksen jälkeen.
- Ilmasto- ja olosuhteista riippuen ovi tulee säännöllisesti puhdistaa ja tarvittaessa maalata.
- Suosittelemme puhdistamaan oven säännöllisesti pehmeällä, kostealla kankaalla. Tarvittaessa voi käyttää mietoa pesuainetta tai kädenlämpöistä saippuavettä. Vältä kiilloitusaineiden, hankaavien aineiden sekä orgaanisten liuottimien ja pesuaineiden käyttöä. Pölyn aiheuttamien naarmujen välttämiseksi tulisi oven lamellit ja ikkunat huuhdella vedellä erittäin hyvin ennen pesemistä.

Asioihin perehtyneen henkilön tarkistukset:

- Ovi tarkistetaan asennusohjeen mukaisesti
- Kiristä kaikki ruuvit ja mutterit
- Tarkista jouset, vaijerit ja muut kuluvat osat ja vaihda ne tarvittaessa uusiin alkuperäisosiin
- Tarkista että jousien kireys on oikea. Säädä tarvittaessa.
- Korvaa jouset ja vaijerit uusilla noin 25.000 avauksen ja sulkemisen jälkeen Mikäli käytät ovea:
  0 - 5 kertaa päivässä joka 14. vuosi
  6 - 10 kertaa päivässä joka 7. vuosi
  11 - 20 kertaa päivässä joka 3,5 vuosi

Nosto-ovien 5 tai 10 vuoden takuu

Myynti- ja toimitusehtoihimme sisältyvien vastuiden lisäksi annamme edellä mainituille nosto-oville takuun 10 vuodeksi tai 50 000 nostoon saakka.

Kulutusosille annamme ovea tavanomaisissa olosuhteissa käytettäessä takuun **5 vuodeksi** tai 25 000 nostoon saakka. Kulutusosia ovat lukot, saranat, jouset, laakerit, seuraajarullat, vaijerikelat ja edellä mainittujen tarvikkeet.

Annamme **10 vuoden takuun** sisäpuolelta ulospäin suuntautuvan puhkiruostumisen varalle sekä vaahtoeristeen irtoamisen varalle; irtoaminen teräksestä sekä lattia-, väli-, sivu- ja karmitiivisteistä.

Vetojousiovien jousipaketti ja vaijerit on vaihdettava n. 25 000 noston jälkeen, vääntöjousiovien vääntöjousiakseli 35R/35L on vaihdettava kokonaan (ks. asennusohje).

Jos em. kokonaisuutta tai joitakin sen osia ei todistettavasti voi käyttää tai käytettävyys on huomattavasti heikentynyt materiaali- tai valmistusvirheen vuoksi, valintamme mukaan joko korjaamme nämä tai toimitamme tilalle uudet.

Pidä asennus-, käyttö- ja huolto-ohje tallessa koko oven käyttöajan!

FIN

Emme vastaa oven virheellisestä asentamisesta, käyttöönotosta tai käytöstä aiheutuneista vahingoista emmekä huolto-ohjelmaan sisältyvien huoltojen laiminlyönnistä tai omavaltaisista muutoksista aiheutuneista vahingoista. Muutoksia, lisäasennuksia, huoltoja ja korjauksia tehtäessä on käytettävä alkuperäisiä varaosia ja lisätarvikkeita. Emme vastaa kuljetuksen aikaisesta emmekä kovakouraisesta käsittelystä tai vieraan esineen aiheuttamasta vahingosta emmekä luonnollisen kulumisen seurauksena syntyneestä tai erityisen rasittavan ilmaston aiheuttamasta vahingosta.

Takuu raukeaa, jos asennus- ja käyttöohjeita ei ole noudatettu.

Emme vastaa omavaltaisten muutosten emmekä rakenneosien korjausten aiheuttamista vahingoista. Emme vastaa vahingosta, joka aiheutuu lisäeristeen aiheuttamasta oven painon lisäyksestä; vääntöjousi ei voi tasata lisäpainoa.

Annamme kaikkiin sisämaahan asennettuihin oviin pintakäsittelyä koskevan takuun, joka kattaa alkuperäisen värin tai kalvon pysymisen, korroosiosuojauksen ja valonkeston. Takuu ei koske ajan myötä ilmaantuvia pieniä värimuutoksia. Rannikolle ja vastaaviin olosuhteisiin asennetut ovet ja lamellit ovat alttiina erittäin rasittaville sään vaikutuksille. Nämä ovet tarvitsevat lisäsuojauksen. Takuu ei koske mitään tuotteen vahingoittumisen seurauksena syntyneitä vikoja. Sellaisia ovat esim. kuluminen, mekaaniset tai ilkivallan aiheuttamat vahingot, likaantuminen ja virheellinen puhdistaminen.

Pohjamaalattujen ovien viimeistely tulee tehdä asennuspaikalla kolmen kuukauden kuluessa toimituspäivästä. Pohjamaalattujen ovien pienet pintavirheet, kevyt ruostuminen, pölykerrostumat tai pintanaarmut eivät ole reklamaatioperuste, koska tällaisiä virheitä ei voi enää havaita pinnan hionnan ja viimeistelykäsittelyn jälkeen.

Noin 3 m tai sitä leveämpiin oviin suora auringonvalo saattaa aiheuttaa vääntymiä ja vaikuttaa oven toimintaan, jos lamellien maalin tai kalvon sävy on tumma.

Pidätämme oikeuden tuotteidemme teknisiin muutoksiin tuotannon muutosten, värin tai materiaalin vaihtamisen tai valmistustavan muuttamisen seurauksena, jolloin ovien ulkonäkö saattaa muuttua. Asiakkaalla on tällöin oikeus takuuehtojen puitteissa teknisesti vastaavan tasoiseen tuotteeseen.

Virheistä tulee ilmoittaa meille viipymättä kirjallisesti. Reklamaatiota koskevat osat on pyydettäessä lähetettävä meille. Emme korvaa purkamisesta ja asentamisesta aiheutuvia kustannuksia emmekä tuotteen kuljetus- ja siirtokuluja. Jos tuotteen tarkastaminen osoittaa reklamaation aiheettomaksi, pidätämme oikeuden veloittaa mahdolliset meille aiheutuneet kustannukset.

Takuu on voimassa vain, kun tuote on maksettu asianmukaisesti. Takuuaika alkaa tuotteen toimituksesta.

ES

Instrucciones de montaje para puertas seccionales, tipo iso 9-3 / iso 20-3, con muelle de torsión, versión desmontada

La garantía de fábrica se extingue cuando el montaje no se realiza según las correspondientes normas.

El montaje será realizado únicamente por montadores cualificados.

Leer con atención antes del montaje

Volumen de suministro:

Hoja de la puerta premontada con el marco, paquete con los elementos de montaje.

Para el montaje necesita usted:

- Las siguientes herramientas (colocar en el suelo del garaje antes del montaje de la puerta, en el caso de que no exista ningún otro acceso):

  Metro / cinta métrica, nivel, llave inglesa, cambiador de carraca con prolongador y juego de llaves de vaso del 7,10 y 13 (si se diera el caso, también llave de horquilla o llave de vaso), llave de horquilla o de boca del 13 para tensar los muelles (comparar pto. 29), destornillador para tornillos de cabeza ranurada en cruz del 2 y 3, destornillador para tornillos de cabeza ranurada, taladro de percusión con las correspondientes brocas ∅ 10 mm (profundidad del agujero mínimo 65 mm), como mínimo 2 prensas de tornillo, si se diera él caso madera escuadrada, martillo, sierra metálica, sierra metálica, tenazas pequeñas, tenazas pequeñas, cincel y
- Material de fijación según las correspondientes características de la obra. **Atención: Se deberá comprobar la idoneidad de los tornillos para madera S8 suministrados y los tacos S9 antes de su utilización según las condiciones de la obra.**

Importante:

- **¡El montaje de la puerta tendrá lugar en el hueco y sobre el suelo terminados!**
- Para mayor seguridad antes del montaje compare las medidas del garaje con las medidas fijas de la puerta.
  - Anchura mínima del interior del garaje
    = Ancho / medida de obra (hueco) + 180 mm
  - Altura mínima del techo del garaje
    = Altura / medida de obra (hueco) + 120 mm (también es suficiente para los accionamientos de puertas).
  - Ancho mínimo de tope izquierda y derecha = 45 mm

• **Las combinaciones de letras/números, p. ej. S8, hacen referencia respectivamente a los materiales de montaje e instalación en la sección ilustrada. Una posterior L ó R en subíndice, p. ej. 1_L, indica una pieza para la parte izquierda o derecha (obsérvense las marcas en las piezas). La ausencia de un subíndice L ó R indica que la pieza puewde utilizarse bien a la derecha o a la izquierda. Las cifras entre corchetes, p. ej. [1.10],hacen referencia a la respectiva ilustración en la sección ilustrada.**

Trabajos de montaje en el marco de la puerta [1.10]

(1) Colocar madera o similares debajo del ángulo de marco 1_R + 1_L (para protegerlo de posibles rayaduras) y atornillar el ángulo de marco 1_R + el marco superior **3** + el ángulo de marco 1_L (los tornillos de chapa ya están montados previamente) **[1.10a]**.

(2) Atornillar la placa principal **4** con **S13** en la parte superior de los ángulos de marco 1_R + 1_L **[1.10b]**.

(3) Atornillar ligeramente los anclajes de la pared **7** con el marco $1_{R/L}$, según sea la anchura de tope, a la derecha e izquierda con **S6** + **M12**.

(3a) Anchura de tope de 55 mm a 120 mm: Colocar el anclaje de la pared **7** hacia el interior.**[1.10ca]**.

(3b) Anchura de tope mayor de 120 mm: Colocar el anclaje de la pared **7** lateralmente. **[1.10cb]**.

Si se hace uso de otras fijaciones, es preciso asegurarse de que éstas tienen por lo menos el mismo poder de absorción de carga que los anclajes de pared que se suministran 7.

(4) Colocar de manera provisional el marco de la puerta detrás del hueco y **asegurarlo para que no se caiga**, con el nivel colocar el marco de la puerta completamente paralelo y angular **[1.15]** (comprobar la horizontalidad del marco superior **3**). Sujetar el soporte de la visera del marco **13** en el centro superior del marco **[1.15d]**. Colocar otra vez exactamente el marco de la puerta y proceder a la fijación definitiva con **S8** + **S9** **[1.15a,c,d,e]**. En el pie del marco se mete el tornillo **S8** en el casquillo de plástico **81** antes de poner los tacos **[1.15b]**. **Atención: ¡Al mismo tiempo procurar no retorcer o curvar los ángulos del marco $1_{R/L}$, si se diera el caso, antes de apretar los tornillos se tienen que calzar adecuadamente!**

(5) Atornillar cada uno de los pares de guías horizontales derecho 14_R e izquierdo 14_L a la pieza adaptable $16_{R/L}$ **[1.20a]** + fijación superior del cable **5** **[1.20a]**+ gancho del canal del muelle **8** tanto frontal como trasero **[1.20b,c]**+ ángulo de unión de las esquinas $10_{R/L}$ **[1.20d]** con **S6** + **S12**.

(6) Colocar sobre caucho espumado **9** en el gancho del canal del muelle **8** **[1.20c]**, montar el canal del muelle **2** con **S6** + **S12** y colocar la protección del borde **24** en la parte frontal **[1.20e,f]**.

(7) Montaje de las guías de anclaje**:**

(7a) En separaciones laterales del par de guías horizontales $14_{R/L}$ menor de 500 mm (anchura interior del garaje máx. anchura / medida de obra (hueco) + 1030 mm colocando la puerta en el centro) introducir respectivamente una guía de anclaje **27** con los ganchos de unión **28** a la izquierda y a la derecha en la unión de las guías **6** y atornillar con **S6** + **S12** con placas de unión **29** de modo que las guías de anclaje horizontales permanezcan extraíbles.**[1.20a,b]**

(7b) En la separación de las paredes mayor a 500 mm se fija posteriormente la unión de guías **6** al techo (ver pto. 14)

(8) Atornillar los pares de carriles guía $14_{R/L}$ a la pieza adaptable $16_{R/L}$ con el ángulo de cabeza S5 + S12, de modo que sea posible posteriormente plegarlo hacia arriba **[1.25c]**. Si la distancia a la pared es demasiado reducida, utilice el tornillo de cabeza de martillo **S7** **[1.25c]**.

(9) Atornillar la unión de las guías **6** respectivamente con dos **S6** + **S12** con los ángulos de unión de las esquinas $10_{R/L}$ **[1.25d]** .

¡¡Este manual de montaje, mando y mantenimiento debe guardarse en lugar seguro mientras esté utilizando la puerta!!

ES

(10) Montar previamente las unidades de muelle **[1.30]**. Colocar sobre el suelo del garaje las tres unidades de muelle de torsión **11** con los elementos deslizantes de plástico hacia abajo (con la banda tensora mirando a la pared posterior del garaje). Atornillar una unidad de cables para rodillos guía **12** con el lado ***negro*** mirando hacia arriba a una de las tres unidades de muelles de torsión **11** con **S5** + **S12** . **Esto se consigue con la unidad de muelles derecha. Los dos extremos del cable mirarán entonces a la pared interior izquierda del garaje [1.30aa].** Atornillar la otra unidad de cable **11** con el lado ***rojo*** mirando hacia arriba a una de las tres unidades de muelles de torsión **12** con **S5** + **S12**. **Esto se consigue con la unidad de muelles izquierda. Los dos extremos del cable mirarán entonces a la pared interior derecha del garaje [1.30ab].**

(11) Colocar respectivamente la unidad del muelle de torsión izquierdo o derecho en el canal del muelle **8** y colgar en el primer agujero de la banda tensora en los ganchos del ángulo de unión de las esquinas **$20_{R/L}$** y fijar con **con pasadores elásticos 15 [1.30b]**.

(12) Montaje de los muelles

(12a) Introduzca los extremos de los cables dobles de acero **12** en la fijación superior del cable **5 [1.30c]. Asegúrese de que los cables dobles de acero 12 no se retuerzan.**

(12b) Introduzca el otro extremo de los cables dobles de acero **12** (it clamp 2 cable) en el orificio superior de los ángulos de los marcos **1_L [1.30c]**.

(12c) Eleve los pares de guías horizontales **$14_{R/L}$** y fíjelos para evitar que caigan (Asegúrese de que la unión de guía **6** está sujeta de forma segura). Asegúrese de que los cables dobles **12** se encuentran en los ángulos de los marcos **1_L**.

(12d) Atornillar el rodillo guía de la unidad de cables **17** en el ángulo principal de los ángulos de los marcos **1_L** 2 x **S11 [1.30d]**.

(12e) Sacar los cables dobles de acero **12** de los ángulos de los marcos **1_L** y hacerlos pasar sobre el rodillo guía de la unidad de cables **17**, a continuación fijarlos y atornillar el seguro del cable **18** y el rodillo guía de la unidad de cables **17** con **S3 [1.30e]**.

(12f) Montar la protección de la malla **$97_{R/L}$** sobre la fijación superior del cable **5** y el rodillo guía de la unidad de cables **17** con **S11 [1.30e]**.

(13) Atornillar los arcos **30** con **S6** + **S12** a los ángulos del marco **$1_{R/L}$** y con **S6** + **S12** y al ángulo de enganche delantero **8 (asegurarse de que no exista desalineamiento entre los perfiles de las guías)**. **[1.35a]**

(14) Colocar horizontalmente las uniones de las guías **6** y los pares de guías horizontales **$14_{R/L}$** con la ayuda del nivel y fijarlos a la pared o al techo **[1.35 f]**.

(14a) Montaje en la pared: tirar de los ganchos de unión **28** y empernar con **S8** + **S9 [1.35b]**.

(14b) Montaje en el techo: atornillar una guía de anclaje **27**, un gancho de unión **28** y placa de unión **29** y empernar con **S6** + **S12** + **S8** + **S9 [1.35c]**.

(14c) Atornillar una guía de anclaje adicional **27** al gancho de suspensión **8** con **S6** + **S12** y empernar with the gancho de unión en el techo **28** + **S8** + **S9**. Si fuera preciso, las guías de anclaje **27** pueden acortarse dependiendo de la altura del techo **[1.35d]**.
Si fuera necesaria una guía de anclaje adicional 27 en el gancho del canal del muelle delantero 8 deberá hacer una muesca en las guías de anclaje 27 debido al punto de deformación **[1.35e]**.

Trabajos de montaje en la hoja de la puerta (la sección de la cabeza se halla en la unidad seccional superior)

(15) Sección del suelo **[1.40]**

(15a) Atornillar el perfil del suelo **47** con **S10** a la sección del suelo 44 (dejar libres los agujeros exteriores) e introducir los tapones de goma **$45_{R/L}$ [1.40a]**. Marque una lámina de protección en un extremo y retire con cuidado **[1.40ba, bb]**.

(15b) Colocar la sección del suelo **44** entre los ángulos del marco **$1_{R/L}$** y colocar debajo madera o similares aprox. 3 cm para permitir levantar posteriormente la hoja de la puerta. Asegurar la sección del suelo **44** para que no se caiga **[1.40]**.

(15c) Sacar el rodillo **56** de la banda lateral **$48_{R/L}$** con el soporte del rodillo preinstalado **61**, colocar el rodillo **56** en el lado opuesto del soporte del rodillo **61** e instalar la banda lateral **$48_{R/L}$** sobre la sección del suelo **44** con **S10 [1.40a,b]**.

(15d) Sacar el rodillo **56** de las fijaciones del cable inferiors **$57_{R/L}$** con el soporte del rodillo preinstalado **61** (mediante accionamiento: colocar una cuña en cada uno de los ejes) colocar el rodillo **56** en el lado opuesto delsoporte del rodillo **61** e instalar las fijaciones del cable inferior **$57_{R/L}$**sobre la sección del suelo **44** con 4 x **S10 [1.40e,f]**.

(15e) En el montaje siguiente, colocar el cable en el soporte del rodillo **61 [1.40g]**.

(16) Sección de cerrojo **[1.45]**

(16a) Colocar la sección de cerrojo **67** entre los ángulos del marco de modo que no pueda caer, y atornillar las bandas laterales **$48_{R/L}$** del mismo modo que en la sección del suelo **44 S10 [1.45a]**.

(16b) Atornillar las bandas centrales **68** en la sección de cerrojo **67** y conectar con la sección del suelo **44 S10 [1.45b]**.

(16c) Insertar el clip **69** en el hueco correspondiente de la empuñadura exterior **70** con el cuadrado largo **[1.45d]**.

(16d) Montar el juego de cerrojo en la sección 67 del cerrojo como se indica en el diagrama **[1.45d]**: Para ello insertar la placa de la empuñadura 72 con placa cobertora **71** desde el exterior en la perforación rectangular de la sección de cerrojo 67 y atornillar con el juego de cerrojo **73** + 76. Colocar la empuñadura exterior **40** a través del agujero cuadrado de la placa cobertora **38** (con el codo mirando hacia arriba) y atornillar (con **iso9-3**: sujetar entre ambos el marco distanciador) desde el interior con empuñadura interior **78** por medio de **S1**. Atención: ¡El brazo giratorio **77** (fundición inyectada de cinc) debe mirar hacia arriba a la derecha!

En el caso de puertas sin accionamiento de puerta

(16e) Atornillar el pestillo pasador con **S10** en la sección del cerrojo **[1.45e]**.

(16f) Parar la barra de encerrojamiento **80** en el pestillo pasador **79** así como el brazo giratorio y cortar si es necesario a la longitud correcta con la sierra metálica o las tenazas de corte lateral **[1.45c]**.

(16g) Colgar la barra de encerrojamiento **80** en el brazo giratorio así como el pestillo pasador **79** y atornillar la barra de encerrojamiento **80** y el pestillo pasador con **S4 [1.45e]**.

(17) Sección/Secciones central(es) **[1.50]**
Atornillar la/las sección/secciones central(es) de forma análoga a la sección del suelo o del cerrojo con bandas **48** + **68**, insertar en los ángulos del marco **$1_{R/L}$** y colocar los rodillos largos **56**.

¡¡Este manual de montaje, mando y mantenimiento debe guardarse en lugar seguro mientras esté utilizando la puerta!!

ES

(18) Sección superior **[1.50]**

(18a) Montar el bloque del rodillo superior **90$_{R/L}$** con el soporte del rodillo superior **88$_{R/L}$** **S5** + **S12** **[1.50aa]**.

(18b) Con el sistema NovoPort hay que desmontar el anillo exterior de la rueda superior al lado del motor. Se coge la rueda con la mano izquierda y se mete un destornillador entre ranura y diente de la rueda. Se tira la rueda hacia la derecha. Se suelta y se quita el anillo exterior **[1.50ab]**.

(18c) Colocar la sección delantera 8**7** entre los ángulos de los marcos **1$_{R/L}$**, fijarla de modo que no pueda caer y arornillar el bloque del rodillo superior **90$_{R/L}$**. Atornillar las bandas centrales 68 a las secciones delantera y central con**S10** **[1.50b]**.

(19) Ajustar los rodillos:

(19a) Soltar todos los soportes del rodillo de la hoja de la puerta en la dirección indicada por la fclecha de modo que la hoja de la puerta se asiente perfectamente en la junta del marco (el espacio entre los bordes de sección desde la sección gris de la junta del marco: aprox. 1 mm). Los rodillos deberán poderse girar manualmente con facilidad.

Ajuste de la altura del rodillo superior

(19b) Con puertas de funcionamiento manual y con accionador NovoPort: el centro del rodillo deberá deslizarse aprox. 5 mm. sobre el extremo trasero **16$_{R/L}$** (punto de partida: el borde inferior del tope del soporte del rodillo superior **90$_{R/L}$** deberá estar al nivel del bloque del rodillo superior) **[1.50ca]**.

(19c) Con accionamiento de la puerta en el techo: el rodillo deberá estar situado en la esqina suoerior del extremo trasero. **[1.50cb]**.

(20) Elevar la hoja de la puerta y desplazar a la posición final. **Asegurar la hoja de la puerta para que no se caiga**.

Tirar de los dos únicos extremos del cable **12** desde el ángulo de ayuda del montaje **18 (Atención: es posible que el cable esté ligeramente tensado)** y colgar la corredera del cable en la fijación del cable inferior **57$_{R/L}$ y bloquear con los tapones de seguridad 22 [1.55a,b]. ¡¡En este caso, no torcer el cable de acero doble!!**

(21) Comprobar la tensión de los muelles: Antes de cerrar la puerta debe existir una ligera tensión de muelle para que no se suelten los cables dobles de acero **12** de los rodillos **17$_{L/R}$**.

(22) Cerrar la puerta.

(23) **¡Al tensar/destensar los muelles 11 es preciso llevar el equipamiento de protección personal adecuado y asegurar la hoja de la puerta para que no se caiga!** Para retensar los muelles **11** es preciso retirar los pasadores elásticos **15**, tirar de la banda tensora hacia detrás (p. ej., con llave de horquilla o de boca a partir del 13) y dejar que se encaje de forma segura en el agujero siguiente, volver a colocar los pasadores elásticos **15**. Se permite colgar con un agujero de diferencia el muelle **11** izquierdo con respecto al derecho. Efectuar la marcha de prueba (comparar con el punto 30), en caso necesario, repetir el proceso **[1.55c]**.

(24) Comprobar de nuevo la tensión elástica. Abrir la puerta a media altura. La puerta debe mantenerse en esta posición de forma automática.

(24a) En caso de que la puerta tienda claramente a bajar, será preciso aumentar la tensión de los muelles de torsión según el punto 31.

(24b) En caso de que la puerta tienda claramente a subir, será preciso reducir la tensión de los muelles de torsión según el punto 31.

(25) **Para puertas con funcionamiento manual: montar la chapa de cierre 93 como se indica a continuación [1.60]**

(25a) Cerrar la puerta desde el interior y fijar mediante tornillos de apriete. Sujetar la chapa de cierre **93$_R$** o **93$_L$** a la izquierda o a la derecha del pasador **79** y asegurar a las respectivas perforaciones (serie de orificios de la parte trasera) en el ángulo del marco **1$_R$/1$_L$** con **S6** **+** **S12** (**S13**, si fuera necesario) **[1.60a,b]**.

(25b) Abrir y cerrar varias veces la puerta del garaje para comprobar la función de cierre. Al cerrar, el pasador **79** deberá introducirse en la chapa de cierre **93$_R$** o **93$_L$**. Si fuera preciso, deslizar la chapa de cierre **93$_R$** o **93$_L$** verticalmente para que se ajuste. Conectar el ángulo de seguridad **94** con la chapa de cierre **93$_R$** y **93$_L$**atornillándolos con **S6** y **S12** **[1.60c]**.

(25c) Para puertas de funcionamiento manual: Sujetar el tope del cable **91** para el cable de maniobra **96** con **S10** a la sección inferior **[1.60d]**. Deslizar el cable **96** a través de los respectivos orificios en el tope del cable **91**, asegurándolo con un nudo y conectándolo a la placa de unión **8 [1.60e]**.

(25d) Abrir la puerta manualmente y marcar la posición final de los rodillos superiores **90$_R$/90$_L$** . Cerrar la puerta, introducir la abrazadera de la guía **89 + S4** en la posición marcada y apretar. El espacio entre el punto más trasero y el punto más bajo de la abrazadera debverá ser igual **[1.60f,g]**.

¡No utilizar el cable de maniobra en funcionamiento manual!

Instrucciones de comprobación

(26) Es decisivo que todas las piezas se monten según indica el manual de montaje para que la puerta seccional funcione, dure y no presente dificultades. Sin embargo, en caso de que la puerta no funcione correctamente, comprobar los puntos siguientes

(27) ¿Se han alineado de forma exacta horizontal, vertical y diagonalmente los ángulos del marco laterales, el marco superior y los pares de guías horizontales, y se han fijado de forma correcta? **[1.35 f]**

(28) ¿Se han apretado todas las uniones enroscables?

(29) ¿Se ajustaron los pasos entre las guías verticales en el ángulo del marco y los arcos de 89° (ver punto 16)?

(30) Comprobar la tensión de los muelles de torsión: Abrir la puerta a media altura. La puerta debe mantenerse en esta posición de forma automática.

(31) En caso de que la puerta tienda claramente a bajar, será preciso aumentar la tensión de los muelles de torsión según el punto 24.

(32) En caso de que la puerta tienda claramente a subir, será preciso reducir la tensión de los muelles de torsión según el punto 24.

(33) ¿Se han encajado los pasadores elásticos en el ángulo posterior de unión de las esquinas?

(34) Rodillos: ¿Es posible girar todos los rodillos ligeramente de forma manual estando la puerta cerrada (ver punto 19)?

(35) ¿Se ajustó de forma correcta el rodillo superior (ver punto 19b,c)?

(36) ¿Sobresalen todos los ejes de rodillos a la misma altura de los soportes estando la puerta abierta?

(37) ¿Se hayan los cables de acero doble de forma exacta y sin torsión en sus guías?

(38) En el accionamiento de la puerta: ¿Ha sido desmontada la cerradura?

¡¡Este manual de montaje, mando y mantenimiento debe guardarse en lugar seguro mientras esté utilizando la puerta!!

ES

Instrucciones de desmontaje para puertas seccionales
Tipo iso9-3 / iso20-3 con muelle de tracción, modelo desmontado

- El desmontaje será realizado únicamente por montadores cualificados -

Leer con atención antes del desmontaje

Para el desmontaje se precisan las herramientas siguientes:

Llave de horquilla o de vaso del 7, 10 y 13, cambiador de carraca con prolongador y juego de llaves de vaso del 7, 10 y 13, destornillador para tornillos de cabeza ranurada en cruz del 2 y 3, como mínimo dos tornillos de apriete, en caso necesario, martillo y cincel

Desengachar los muelles

Atención: ¡Al desganchar los muelles es preciso llevar el equipamiento de protección personal adecuado y asegurar la hoja de la puerta para que no se caiga!

Poner la hoja de la puerta en la posición final abierta y asegurarla para que no se caiga. Retirar los pasadores elásticos en las bandas tensoras. Desenganchar las bandas tensoras de los ganchos correspondientes, encajar la banda tensora de forma segura en el último agujero de la banda, colocar los pasadores elásticos.

Desenganchar con cuidado la sujeción del cable de acero doble **(es posible que el cable de acero doble esté todavía ligeramente tensado)** de la corredera de cable inferior en la fijación del cable inferior a la derecha e izquierda.

Cerrar con cuidado la puerta.

Asegurar los pares de guías horizontales para que no se caigan.

Desmontar los arcos de 89°.

Desatornillar los pares de guías horizontales en el techo y las paredes.

Plegar los pares de guías horizontales, desenganchar los cables de acero dobles, retirar las unidades de muelles y desatornillar los pares de guías horizontales del marco de la puerta.

Desmontar las guías de anclaje.

Desatornillar los pares de guías horizontales de la unión de guías.

Desmontar por secciones, de arriba a abajo, los rodillos y bandas, y retirar las secciones correspondientes de la puerta.

Asegurar el marco de la puerta para que no se caiga. Soltar las fijaciones de pared y, en caso necesario, las del suelo, extraer el marco de la puerta de la abertura, colocar sobre el suelo y desmontar (por orden inverso al montaje).

Manual de servicio y mantenimiento para puertas seccionales, Tipo iso9-3 / iso20-3, con muelle de torsión, modelo desmontado

La garantía de fábrica se extingue cuando el manejo y el mantenimiento no se realizan según las correspondientes normas y/o no se emplean piezas de recambio originales, así como en el caso de que se efectúen modificaciones por cuenta propia en la estructura de la puerta.

Manejo:

Los dispositivos mecánicos de esta puerta deben suministrar de forma que se evite, en la medida de lo posible, que el personal de servicio o las personas que se encuentren cerca no corran peligro de aplastamiento, cortes o de quedarse atrapadas. Para emplear de forma segura la puerta se deben tener en cuenta los puntos siguientes:

- Antes y durante la activación de la puerta es preciso asegurarse de que, además de la persona encargada del manejo, no se hallen personas u objetos al alcance de piezas móviles (p. ej., hoja de la puerta, rodillos, etc.).
- Sólo se permite accionar manualmente la puerta seccional con las empuñaduras exteriores, interiores o con el cable manual. En este caso, no se debe entrar en contacto con piezas móviles.
- Función de cerrojo
  - Girando la llave del todo se permite abrir y cerrar de forma continua la puerta seccional sin llave.
  - Girando la llave 3/4 puede abrirse la puerta seccional y se bloque tras girarla 3/4 al lado contrario para cerrarla.
  - Deslizando el botón de bloqueo o desbloqueo interior es posible abrir y cerrar sin llave.
- Mientras se abre la puerta seccional desde el exterior o interior es preciso mantener alejados del área de abertura a personas y obstáculos.
- Al abrir, desplazar la hoja de la puerta hasta la posición final y esperar a que se detenga antes de realizar cualquier otra maniobra. Debe existir suficiente tensión de muelle. **Consultar el punto 30ff** antes de modificar la tensión de muelle.

  Atención: ¡La tensión de muelle sólo debe ser modificada por personal cualificado!

  El servicio de esta puerta sólo se permite en un margen de temperatura ambiental de entre -30°C y +40°.
- Al cerrar la puerta seccional, encajar de forma segura el pestillo pasador.
- En caso de que la puerta esté equipada con un accionamiento,
  - el sistema de la puerta debe cumplir todas las directivas vigentes de la UE (directiva sobre máquinas, baja tensión, compatibilidad electromagnética, etc.) y todas las normas nacionales e internacionales aplicables
  - el fabricante debe identificar el sistema de forma adecuada con una placa de identificación y un símbolo CE y debe presentar una declaración de conformidad
  - se debe elaborar una documentación en el idioma correspondiente, debiendo guardarse en lugar seguro mientras se esté utilizando la puerta
  - se deben desmontar las chapas de cierre, los pestillos pasadores, así como las barras de encerrojamiento.

¡Es preciso desmontar el cable manual!

¡Los ajustes en el accionamiento de la puerta sólo deben ser realizados por personal pertinentemente cualificado!

Mantenimiento:

Es preciso comprobar los puntos siguientes tanto después de instalar la puerta como cada 6 meses.

Mantenimiento por especialistas cualificados u otros entendidos:

- **Controlar** la puerta según indica el manual de comprobación (puntos 26ff).
- Tras instalar la puerta seccional y tras accionarla aprox. 5000 veces, **engrasar/lubricar** los ejes de los rodillos en los soportes para rodillo, limpiar los pares de guía y los canales de muelle.
- No engrasar los cilindros de cierre; en caso de que no marchen correctamente, aplicar spray de grafito.
- Es preciso procurar que el marco de la puerta posee la ventilación suficiente (secado); es preciso garantizar la salida de agua.

¡¡Este manual de montaje, mando y mantenimiento debe guardarse en lugar seguro mientras esté utilizando la puerta!!

ES

- Proteger la puerta seccional de los medios corrosivos y agresivos como ácidos, lejías, sal para esparcir, etc.
- Las puertas seccionales con relleno de acero vienen de fábrica recubiertas de poliéster. El acabado de color por parte del propietario debe llevarse a cabo en los 3 meses a partir de la entrega con capa base epoxi 2K con disolvente y, tras el secado, con pinturas convencionales resistentes a las influencias externas.
- Dependiendo de las influencias externas locales, es preciso pintar la puerta cada cierto tiempo.
- Se recomienda limpiar la puerta periódicamente con un paño suave y húmedo. Si fuese necesario se puede utilizar un producto de limpieza suave o una solución jabonosa con agua templada. Debe evitarse el uso de abrillantadores, así como de limpiadores y disolventes abrasivos u orgánicos. La puerta y los cristales deberán ser enjuagados a fondo antes de la limpieza para evitar rayaduras por polvo.

Mantenimiento por especialistas pertinentemente cualificados:

- Comprobar que los tornillos y las uniones se asienten correctamente y, en caso necesario, apretar.
- Comprobar las piezas de desgaste (muelles, cables dobles de acero, etc.) y, en caso necesario, sustituir por piezas de recambio originales. Para comprobar las unidades de muelle es posible retirar el canal de muelle sin desmontar los pares de guía horizontales soltando los tornillos de la parte delantera y trasera del canal de muelle, así como el enganche central.
- Asegúrese de que existe la tensión correcta. Si fuera preciso modificar la tensión de muelle, será preciso proceder tal y como indica el punto 30ff. del manual de montaje.
- Sustituir las unidades de muelles múltiples y los cables de acero dobles tras aprox. 25.000 accionamientos (arriba/abajo).

Esto resulta necesario en los casos siguientes:

0 - 5	activaciones al día	cada 14	años
6 - 10	"	" 7	años
11 - 20	"	" 3,5	años

Garantía de fábrica de 5 o 10 años para puertas seccionales

Además de la garantía incluida en nuestras condiciones de venta y suministro, otorgamos una garantía de fábrica de 10 años para las puertas seccionales arriba citadas con un máximo de 50.000 ciclos de servicio.

Nuestra **garantía de fábrica de 5 años** cubre las piezas sujetas a desgaste como cerraduras, bisagras, muelles, rodamientos, roldanas, poleas de cable y los cables respectivos bajo condiciones de uso normal o hasta 25.000 ciclos.

La **garantía de fábrica de 10 años** se otorga para las secciones, incluyendo el deterioro por oxidación del interior al exterior, separación entre el acero y la espuma, así como para las juntas de fondo, intermedias y laterales o las juntas de los dinteles.

En las puertas con muelles de tracción deben cambiarse los paquetes de muelles múltiples y el cable de acero doble tras unos 25.000 ciclos; en el caso de las puertas con árboles de torsión deberá cambiarse el árbol de torsión 35R/35L completo (véase instrucciones de montaje).*

Si estas piezas o alguna de sus partes estuviesen inservibles o presentasen una merma considerable de utilidad debido a defectos de material o de fabricación, procederemos a su reparación gratuita o su sustitución, según criterio propio.

No se asume ninguna responsabilidad por los daños debidos a la realización deficiente o incorrecta de las tareas de instalación y montaje, puesta en servicio errónea, uso no correcto, falta del mantenimiento especificado, esfuerzos no admisibles o manipulaciones por cuenta propia en la construcción de la puerta. En las transformaciones o construcciones anexas, así como en las tareas de mantenimiento y reparación, solo está permitido el uso de accesorios originales. Correspondientemente se aplica también para los daños causados por el transporte, fuerza mayor, efectos externos o desgaste natural, así como en caso de cargas atmosféricas especiales.

La garantía queda anulada en caso de incumplimiento de nuestras instrucciones de montaje y manejo.

No se asume ninguna responsabilidad en caso de cambios o mejoras por cuenta propia de las piezas funcionales o por la colocación de peso de revestimiento adicional que no pueda ser compensado por los muelles de torsión especificados

La garantía sobre el acabado superficial para todas las hojas de puerta instaladas dentro del país, con el color original del revestimiento exterior, cubre el color y la lámina, así como la protección contra la corrosión y la resistencia a la luz. Las ligeras modificaciones del color que puedan producirse con el paso del tiempo no están incluidas en el derecho a garantía. Las puertas y acabados superficiales instalados en la costa o en sus proximidades están sometidas a efectos ambientales agresivos y requieren la correspondiente protección adicional. De esta garantía se excluyen los defectos de todo tipo provocados por daños en el producto como desgaste por abrasión, daños mecánicos o intencionados, suciedad o una limpieza inadecuada.

En el caso de las puertas con imprimación deberá efectuarse el tratamiento final en obra dentro de un plazo de tres meses a partir de la fecha de entrega. Pequeños defectos superficiales, ligero inicio de oxidación, inclusiones de polvo o rayaduras superficiales no constituyen motivo de reclamación en el caso de las puertas imprimadas, pues esos defectos dejan de ser visibles tras el lijado y el tratamiento final.

La radiación solar directa sobre las puertas con anchuras de unos tres metros o con pintura o lámina de tonos oscuros puede provocar deformaciones y perjudicar el funcionamiento.

Pueden producirse modificaciones técnicas en nuestros productos debido a una reorganización de productos, sustitución de colores y materiales o por cambios en los procedimientos de producción, con el consiguiente cambio de su aspecto exterior; éstos son aceptables dentro del marco de un cambio por garantía.

Los defectos deben ser notificados sin demora y por escrito; debiendo enviarse las piezas afectadas si así se solicita. No se aceptan los costes de desmontaje y montaje, carga y porte. Si mediante examen pericial posterior se determina que la reclamación es injustificada nos reservamos el derecho a cargar en cuenta los costes generados.

Esta garantía tiene validez únicamente junto con la correspondiente factura confirmada y comienza el día de la entrega.

P

Instruções de montagem para portões seccionais, modelo iso9-3 / iso20-3 mola de tracção, versão desmontada

O fabricante não se responsabiliza por uma montagem incorrecta do portão.

- Montagem a ser realizada só por um técnico qualificado -

Por favor, ler atentamente antes da montagem

Volume de entrega:

Conjunto de secções, do marco e do anteparo

Para a instalação precisa:

- das seguintes ferramentas (colocar na garagem antes da instalação do portão, caso não haja outro acesso):

  metro articulado/fita métrica, nível de bolha de ar, alicate de bomba de água, chave de catraca com extensão e pontas de chave de caixa dos tamanhos 7, 10 e 13 (se necessário, também chave de forqueta ou de caixa), chaves de forqueta ou de bocas a partir do tamanho 13 para armar as molas (ver pt. 29), chave Phillips tam. 2 e 3, chave de fendas, berbequim de percussão com brocas de ∅10mm (profundidade de perfuração mín. 65 mm), no mínimo 2 sargentos, se necessário, barrotes de madeira, martelo, serra de metal, alicate pequeno, cinzel; e
- de material de fixação dependendo da construção da garagem. **Atenção: antes da instalação, controlar se os parafusos de madeira .S8. e a bucha .S9. são adequados para o tipo de construção da garagem.**

Importante:

- **A montagem do portão só deve ser feita com a abertura do portão e o solo prontos!**
- Para ter certeza, antes da montagem, comparar as medidas da garagem com as de referência do portão.
  - largura interna mínima da garagem
    = largura de referência da construção + 180 mm
  - altura mínima do tecto da garagem
    = altura de referência da construção + 120 mm
    (suficiente também para motores de portões)
  - largura mínima do encosto à esquerda e à direita = 55 mm
- **As combinações de letras/números, por ex. S8, fazem referência respectivamente aos materiais de montagem e instalação na seção ilustrada. Uma posterior L ou R em sub-índice, por ex. 1L, indica uma peça para a parte esquerda ou direita (observem as marcas nas peças). A ausência de um sub-índice L ou R indica que a peça pode pode ser utilizada tanto à esquerda como à direita. As cifras entre chaves, por ex. [1.10], fazem referência à respectiva ilustração na secção ilustrada.**

Montagem do aro do portão

(1) Colocar madeira ou algo parecido sob os quadros angulares $\mathbf{1_R}$ + $\mathbf{1_L}$ (para não os arranhar) e aparafusar quadro angular $\mathbf{1_R}$ + friso do aro **3** + quadro angular $\mathbf{1_L}$ (ao parafusos de chapa já estão montados). **[1.10a]**.

(2) Parafusar a placa principal **4** com **S13** na parte superior dos ângulos de marco $\mathbf{1_R}$ + $\mathbf{1_L}$ **[1.10b]**.

(3) Enroscar a cavilha de ancoragem **7**, dependendo da largura do encosto nos quadros angulares $\mathbf{1_{R/L}}$ à direita e à esquerda com **S6** + **S12** sem a apertar completamente.

(3a) Largura de encosto de 55 – 120 mm: deslocar a cavilha de ancoragem **7** para dentro.**[1.10ca]**

(3b) Largura de encosto superior a 120 mm: deslocar cavilha de ancoragem **7** para o lado.**[1.10cb]**

Se usar outros dispositivos de fixação, certifique-se de que possuem, pelo menos, a mesma capacidade de carga das cavilhas de ancoragem 7. do volume de entrega.

(4) Colocar o aro do portão atrás da abertura, **fixar para não cair,** nivelar com o nível de bolha de ar de forma a ficar perfeitamente alinhado na vertical e na horizontal **[1.15]** (verificar ainda se o friso do aro **3** está na horizontal). Apertar o suporte do friso **13** no centro da parte superior do marco **[1.15d]**. Em seguida, fixar com **S8** + **S9** **[1.15a,c,d,e]**. Na base do aro é inserido o parafuso **S8** na bucha de plástico **81** antes da fixação da bucha **[1.15b]**. **Atenção: neste processo, não distorcer ou deformar os quadros angulares $\mathbf{1_{R/L}}$; se necessário, forrar bem antes de apertar os parafusos!!!**

(5) Parafusar cada um dos pares de guias horizontais direito $\mathbf{14_R}$ e esquerdo $\mathbf{14_L}$ à peça adaptável $\mathbf{16_{R/L}}$ **[1.20a]** + fixação superior do cabo **5** **[1.20a]**+ gancho do canal da mola **8** tanto frontal como traseiro **[1.20b,c]**+ ângulo de união das esquinas $\mathbf{10_{R/L}}$ **[1.20d]** con **S6** + **S12**.

(6) Colocar sobre borracha espumada **9** no gancho do canal da mola **8** **[1.20c]**, montar o canal da mola **2** com **S6** + **S12** e colocar a protecção do borde **24** na parte frontal **[1.20e,f]**.

(7) Montagem das calhas de ancoragem **[1.25]**

(7a) Distância lateral entre paredes e par de calhas horizontal $\mathbf{14_{R/L}}$ inferior a 500 mm (largura interna da garagem no valor máximo de referência + 1030 mm no caso de instalação centrada do portão): inserir uma calha de ancoragem **27** com os ganchos de união **28** à direita e à esquerda da união das calhas **.6.** e aparafusar placa de aperto **29** com **S6** + **S12**, de modo a que continue a poder ser retirada. **[1.20a,b]**

(7b) Distâncias laterais entre paredes superior a 500 mm: a união das calhas **6** é fixada posteriormente no tecto (ver pt. 14).

(8) Aparafusar os pares de calhas horizontais $\mathbf{14_{R/L}}$ na peça terminal perfilada $\mathbf{16_{R/L}}$ com a cantoneira superior S5 + S12, de modo a que, posteriormente, continue a ser possível dobrá-lo para cima. **[1.25c]**. Se a distância até a parede é muito reduzida, utilize o parafuso de cabeça de martelo **S7** **[1.25c]**.

(9) Aparafusar união das calhas **6** sempre com dois **S6** + **S12** às cantoneiras de união de extremidades $\mathbf{10_{R/L}}$. **[1.25d].**

(10) Montar previamente as unidades de mola. **[1.30]**

Pôr os dois conjuntos de três molas de tracção **11**, com os elementos de deslize de plástico, no chão da garagem (barra tensora das molas virada para a parede traseira da garagem). Aparafusar um conjunto cabo/roldana de desvio **12** com o lado ***preto*** para cima a um dos conjuntos de três molas de tracção **11** com **S5** + **S12**. **Estas peças formam a**

P

unidade de mola da direita. As duas pontas soltas do cabo ficam viradas para interior da garagem, à esquerda. [1.30aa] Aparafusar a outra conjunto cabo/roldana de desvio **11** com o lado ***vermelho*** para cima ao outro conjuntos de três molas de tracção **12** com **S5** + **S12**. **Estas peças formam a unidade de mola da esquerda. As duas pontas soltas do cabo ficam viradas para interior da garagem, à direita.** [1.30ab]

(11) Inserir a unidade de mola da esquerda ou da direita no respectivo canal de mola **8**, suspendê-la no primeiro orifício da barra tensora da molas no gancho de mola da cantoneira de união de extremidades **$20_{R/L}$** e **fixá-la com o contrapino 15**. [1.30b]

(12) Montagem das molas

(12a) Introduzir as extremidades dos cabos duplos de aço **12** na fixação superior do cabo **5** [1.30c]. **Certifique-se de que os cabos duplos de aço 12 não se retorçam.**

(12b) Introduzir a outra extremidade dos cabos duplos de aço **12** (it clamp 2 cable) no orificio superior dos ângulos dos marcos **$1_{L/R}$** [1.30c].

(12c) Eleve os pares de guias horizontais **$14_{R/L}$** e fixe-os para evitar que caiam (Certifique-se de que a união de guia **6** está presa de forma segura). Certifique-se de que os cabos duplos **12** encontram-se nos ângulos dos marcos **1_{LR}**.

(12d) Parafusar o cilindro guia da unidade de cabos **17** no ângulo principal dos ângulos dos marcos **$1_{L/R}$ 2 x S11** [1.30d].

(12e) Tirar os cabos duplos de aço **12** dos ângulos dos marcos **$1_{L/R}$** e fazê-los passar sobre o cilindro guia da unidade de cabos **17**, a seguir fixá-los e parafusar o fecho de segurança do cabo **18** e o cilindro guia da unidade de cabos **17** com **S3** [1.30e].

(12f) Montar a protecção da malha **$97_{R/L}$** sobre a fixação superior do cabo **5** e o cilindro guia da unidade de cabos **17** com **S3** [1.30e].

(13) Aparafusar arcos de calhas **30** com **S6** + **S12** nos quadros angulares **$1_{R/L}$** e com **S6** + **S12** nos ângulos de suspensão frontais **8 (atenção à transição ininterrupta entre os perfis dos calhas)**. [1.35a]

(14) Alinhar a união das calhas **6** e pares de calhas horizontais **$14_{R/L}$** com o nível de bolha de ar e fixar à parede ou ao tecto [1.35 f].

(14a) Montagem na parede: Puxar os ganchos de união **28** e atarraxar com **S8** + **S9** [1.35b].

(14b) Montagem no teto: parafusar um guia de fixação **27**, um gancho de união **28** e placa de união **29** e atarraxar com **S8** + **S9** [1.35c].

(14c) Parafusar um guia de fixação adicional **27** ao gancho de suspensão **8** com **S6** + **S12** e parafusar com o gancho de união no teto **28** + **S8** + **S9**. Se for preciso, os guias de fixação **27** podem ser encurtados dependendo da altura do teto [1.35d].
Se for necessário um guia de fixação adicional 27 no gancho do canal da mola dianteira 8 deverá fazer um encaixe nos guias de fixação 27 devido ao ponto de deformação [1.35e].

Montagem da folha de portão (a secção superior encontra-se em cima do conjunto de secções)

(15) Secção inferior

(15a) Aparafusar o perfil inferior **47** com **S10** na secção inferior **44** (deixar furos exteriores livres) e inserir topos de borracha **$45_{R/L}$**.[1.40a]. Marque uma lâmina de protecção numa extremidade e retire com cuidado [1.40ba, bb].

(15b) Colocar a secção inferior **44** entre os quadros angulares **$1_{R/L}$** e aplicar cerca de **3** cm de madeira ou outro material em baixo para possibilitar o levantamento posterior da folha de portão. Fixar secção inferior **44** para não cair. [1.40]

(15c) Tirar o cilindro **56** da banda lateral **$48_{R/L}$** com o suporte do cilindro pré-instalado **61**, colocar o cilindro **56** no lado oposto do suporte do cilindro **61** e instalar a banda lateral **$48_{R/L}$** sobre a secção do chão **44** com **S10** [1.40c,d].

(15d) Tirar o cilindro **56** das fixações do cabo inferior **$57_{R/L}$** com o suporte do cilindro pré-instalado **61** (mediante acionamento: colocar uma cunha em cada um dos eixos) colocar o cilindro **56** no lado oposto do suporte do cilindro **61** e instalar as fixações do cabo inferior **$57_{R/L}$**sobre a secção do chão **44** com 4 x **S10** [1.40e,f].

(15e) Na montagem seguinte, colocar o cabo no suporte do cilindro **61** [1.40g].

(16) Secção da fechadura

(16a) Colocar a secção de ferrôlho **67** entre os ângulos do marco de modo que não possa cair, e parafusar as bandas laterais **$48_{R/L}$** do mesmo modo que na secção do chão **44 S10** [1.45a].

(16b) Parafusar as bandas centrais **68** na secção de ferrôlho **67** e conectar com a secção do chão **44 S10** [1.45b].

(16c) Com um encaixe quadrangular comprido, apertar clipe **69** no respectivo entalhe no punho exterior **70**.[1.45d]

(16d) Montar conjunto da fechadura na secção **67** da fechadura como indica-se no diagrama [1.45d]: Para este fim, inserir, a partir de fora, a placa do punho **72** com a de cobertura **71** na abertura rectangular da secção da fechadura 67 e aparafusar com o conjunto da fechadura **73** + **76**. Passar punho exterior **40** pela abertura quadrangular da placa de cobertura **38** (curvatura para cima) e aparafusar (com **iso9-3**: segurar entre ambos o marco distanciador **75**) de dentro com o punho interior **78** com **S1**. Atenção: o braço giratório **77** (fundição de zinco sob pressão) deve apontar para a direita em cima!.

Em portões sem automatismo

(16e) Aparafusar o engate do ferrolho com **S10** na secção da fechadura [1.45e].

(16f) Segurar a barra do ferrolho **80** no engate do ferrolho **79**, bem como o braço giratório e, se for necessário, encurtar até ao comprimento certo com a serra de metal ou um alicate de corte diagonal adequado [1.45c].

(16g) Suspender a barra do ferrolho **80** no braço giratório, bem como no engate do ferrolho **79,** e aparafusar a barra do ferrolho **80** e o engate do ferrolho com **S4** [1.45e].

(17) Secção central / secções centrais [1.50]
Aparafusar a(s) secção central / secções centrais às bandas **48** + **68** inserir nos quadros angulares **$1_{R/L}$** e fixar roldanas compridas **56.**

(18) Secção superior [1.50]

(18a) Montar o bloque do cilindro superior **$90_{R/L}$** com o suporte do cilindro superior **$88_{R/L}$ S5** + **S12** [1.50aa].

(18b) Com o sistema NovoPort tem que desmontar o anel exterior da roda superior ao lado do motor. Pegar a roda com a mão esquerda e colocar uma chave de fenda entre a ranhura e o dente da roda. Puxar a roda para a direita. Soltar e tirar o anel exterior [1.50ab].

Este manual de montagem, operação e manutenção deve ser guardado seguramente durante toda a vida útil deste portão!!

P

(18c) Colocar a secção dianteira 8**7** entre os ângulos dos marcos $\mathbf{1_{R/L}}$, fixá-la de modo que não possa cair e parafusar o bloque do cilindro superior $\mathbf{90_{R/L}}$. Parafusar as bandas centrais 68 às secções dianteiras e central com **S10** **[1.50b]**.

(19) Ajustar os cilindros:

(19a) Soltar todos os suportes do cilindro da lâmina do portão na direção indicada pela flecha de modo que a lâmina do portão se acople perfeitamente na junta do marco (o espaço entre os bordes de secção desde a secção cinza da junta do marco: aprox. 1 mm). Os cilindros deverão poder girar-se manualmente com facilidade.

Ajuste da altura do cilindro superior

(19b) Com portões de funcionamento manual e com acionador NovoPort: o centro do cilindro deverá deslizar-se aprox. 5 mm. sobre a extremidade traseira $\mathbf{16_{R/L}}$ (ponto de partida: o borde inferior do tope do suporte do cilindro superior $\mathbf{90_{R/L}}$ deverá estar ao nível do bloque do cilindro superior) **[1.50ca]**.

(19c) Com acionamento do portão no teto: o cilindro deverá estar situado na esquina superior da extremidade traseira. **[1.50cb]**

(20) Levantar a folha de portão e empurrá-la até à posição final. **Fixar a folha de portão para não cair**.

Retirar as duas pontas do cabo 12 do ângulo auxiliar de montagem **18 (atenção: o cabo pode estar ligeiramente pré-tensionado)**, suspender na corrediça inferior na fixação inferior do cabo $\mathbf{57_{R/L}}$ **e apertar com um bujão de retenção 22 [1.55a,b]. Neste processo, não torcer cabo de aço duplo!!**

(21) Verificar a tensão das molas: antes de fechar o portão, deve haver uma ligeira tensão das molas para que os cabos de aço duplos **12** não saiam das roldanas $\mathbf{17_{L/R}}$.

(22) Fechar o portão.

(23) **Ao armar/desarmar as molas 11, usar equipamento de protecção individual adequado e fixar a folha de portão para não cair!** Para armar novamente as molas **11**, retirar contrapino **15**, puxar a barra tensora das molas para trás (p. ex. com chave de forqueta ou de bocas, tamanho **13** ou maior) e deixar engatar bem no furo seguinte; inserir o contrapino **15** novamente. A mola **11** pode ser inserida à esquerda ou à direita com a diferença de um furo. Realizar teste (ver pt. 30), se necessário, repetir procedimento **[1.55c]**.

(24) Voltar a verificar a tensão da mola. Abrir portão a meia altura. O portão deve manter-se automaticamente nesta altura.

(24a) Se o portão começar a descer, aumentar a tensão da mola de tracção conforme o pt. 31.

(24b) Se o portão começar a subir, reduzir a tensão da mola de tracção conforme o pt. 31.

(25) **Para portas com funcionamento manual: montar a chapa de fechadura 93 como indica-se a seguir: [1.60]**

(25a) Fechar a porta desde o interior e fixar mediante parafusos de aperto. Segurar a chapa da fechadura $\mathbf{93_R}$ o $\mathbf{93_L}$ à esquerda ou à direita do passador **79** e fixar às respectivas perfurações (série de orificios da parte traseira) no ângulo do marco $\mathbf{1_R/1_L}$ com **S6 + S12 (S13)**, se for necessário**) [1.60a,b]**.

(25b) Abrir e fechar várias vezes a porta da garagem para comprovar a função de fechamento. Ao fechar, o passador **79** deverá ser introduzido na chapa da fechadura $\mathbf{93_R}$ o $\mathbf{93_L}$. Se for preciso, deslizar a chapa da fechadura $\mathbf{93_R}$ o $\mathbf{93_L}$ verticalmente para que se ajuste. Conectar o ângulo de segurança **94** com a chapa da fechadura $\mathbf{93_R}$ e **parafusando-os** com **S6** e **S12** **[1.60c]**.

(25c) Para portas de funcionamento manual: Segurar o tope do cabo **91** para o cabo de manobra **96** com **S10** à secção inferior **[1.60d]**. Deslizar o cabo **96** através dos respectivos orificios no tope do cabo **91**, fixando-o com um nó e conectando-o à placa de união **18 [1.60e]**.

(25d) Abrir a porta manualmente e marcar a posição final dos cilindros superiores $\mathbf{90_R/90_L}$. Fechar a porta, introduzir a abraçadeira do guia **89 + S14** na posição marcada e apertar. O espaço entre o ponto mais traseiro e o ponto mais baixo da abraçadeira deverá ser igual **[1.60f,g]**.

Não utilizar o cabo de manobra em funcionamento manual!

Instruções de teste

(26) Para o funcionamento, a durabilidade e a movimentação suave do portão seccional, é decisivo que todas as peças tenham sido montadas conforme as instruções. Se, apesar disso, o portão seccional não funcionar sem falhas, verificar os seguintes pontos.

(27) Os quadros angulares laterais, os frisos do aro e os pares de calhas horizontais foram alinhados exactamente na horizontal, na vertical e na diagonal e bem fixados? **[1.35 f]**

(28) Todas as uniões roscadas foram bem apertadas?

(29) As transições entres os calhas verticais no quadro angular e os arcos de 89° foram ajustadas (ver pt. 16)?

(30) Controlar tensão da mola de tracção: abrir o portão a meia altura. O portão deve manter-se automaticamente nesta posição.

(31) Se o portão começar a descer, aumentar a tensão da mola de tracção conforme pt. 24.

(32) Se o portão começar a subir, reduzir a tensão da mola de tracção conforme pt. 24.

(33) Os contrapinos estão engatados na cantoneira de união de extremidades atrás?

(34) Roldanas: com o portão fechado, é possível rodar as roldanas com facilidade (ver pt. 19)?

(35) A roldana superior foi ajustada correctamente (ver pt. 19b/c)?

(36) Com o portão aberto, todos os eixos das roldanas sobressaem uniformemente dos suportes?

(37) Os cabos de aço duplos estão bem inseridos e sem torções nas suas guias?

(38) No caso de automatismo do portão: a fechadura foi desmontada?

Instruções de desmontagem para portões seccionais
Modelo iso9-3 / iso20-3 mola de tracção, versão desmontada

- Desmontagem a ser realizada só por um técnico qualificado -

Por favor, ler atentamente antes da desmontagem

Para a desmontagem precisa das seguintes ferramentas:

Chave de forqueta ou de caixa, tamanhos 7, 10 e 13, chave de catraca com extensão e pontas de chave de caixa dos tamanhos 7, 10 e 13, chave Phillips tam. 2 e 3, no mínimo 2 sargentos, se necessário, martelo e cinzel.

Desengatar molas

Atenção: ao desengatar as molas, usar equipamento de protecção individual adequado e fixar a folha de portão para não cair!

Colocar batente na posição final aberta e fixar para não cair. Retirar os contrapinos das barras tensoras das molas.

P

Desengatar as barras tensoras das molas dos ganchos das molas, deixar que as bandas se engatem bem no último furo da barra tensora das molas, inserir contrapino.

Desengatar, à esquerda e à direita, o grampo duplo de fixação para os cabos de aço com cuidado **(o cabo duplo de aço pode estar ainda ligeiramente pré-tensionado)** da corrediça inferior do cabo na sua fixação.

Fechar o portão com cuidado.

Fixar os pares de calhas horizontais para não caírem.

Desmontar os arcos de 89°.

Desaparafusar a fixação dos pares de calhas horizontais no tecto e nas paredes.

Dobrar pares de calhas horizontais, desengatar cabos duplos de aço, retirar unidades de mola e desaparafusar os pares de calhas horizontais do aro do portão.

Desmontar as calhas de ancoragem.

Desaparafusar os pares de calhas horizontais da união das calhas.

Retirar as roldanas e as bandas de cima para baixo, secção por secção, e retirar as respectivas secções do portão.

Fixar aro do portão para não cair. Soltar as fixações da parede e do chão, se for o caso, retirar aro do portão da abertura, deitar no chão e desmontar (pela ordem inversa da montagem).

Instruções de operação e manutenção para portões seccionais, modelo iso9-3 / iso20-3 mola de tracção, versão desmontada

O fabricante do portão não se responsabiliza por operações e manutenções incorrectas e/ou pela utilização de peças de reposição de outras marcas, nem por qualquer alteração da construção do portão sem autorização.

Operação:

Os dispositivos mecânicos deste portão foram concebidos de forma a evitar que o operador ou as pessoas que se encontrem nas proximidades corram o risco de serem esmagadas, cortadas e apanhadas. Uma utilização segura do portão requer o respeito pelo seguintes pontos:

- Antes e durante o accionamento do portão, garantir que não há nada nem ninguém, para além do operador, dentro do raio de alcance das partes móveis (por ex. folha de portão, roldanas, etc.) do portão.
- A operação manual do portão seccional só é permitida com os punhos exteriores, interiores ou, se necessário, com o cabo manual. O operador não pode tocar nas partes móveis.
- Funcionamento da fechadura
  - Girando a chave toda, o portão seccional pode ser aberto e fechado sempre sem chave.
  - Girando a chave só 3/4, o portão seccional pode ser aberto e é travado automaticamente ao girar a chave 3/4 na outra direcção.
  - Movimentando o botão interior para abrir e fechar a fechadura, é possível abrir e fechar o portão sem chave.
- Durante o accionamento do portão seccional a partir de dentro ou de fora, não pode haver nada nem ninguém dentro do raio de alcance do portão.

  Ao abrir o portão, colocar a batente na posição final e esperar que pare antes de continuar a sua actividade. A tensão de mola tem de ser suficiente. **Para modificar a tensão de mola, ver pt. 30 e seguintes.**

  Atenção: a tensão da mola só pode ser alterada por técnicos qualificados!
- Este portão só pode funcionar com temperaturas ambiente entre os –30°C e os +40°.
- Para o portão seccional se fechar devidamente, os engates de ferrolho têm de ficar no sítio.
- Ao equipar este portão com um automatismo
  - o sistema de portão tem de corresponder a todas as directivas europeias vigentes (directivas "Máquinas", "Baixa tensão", "Compatibilidade electromagnética", etc.) e a todas as respectivas normas e prescrições nacionais e internacionais;
  - ao sistema de portão têm de ter sido correctamente apostos pelo fabricante uma chapa de características e a marcação CE, fazendo-se acompanhar de uma declaração de conformidade;
  - o sistema de portão tem de vir acompanhado da documentação de entrega na língua nacional, a qual é necessário guardar em local seguro durante toda a vida útil do portão;
  - é preciso desmontar as chapas, os engates e as barras de ferrolho.

  É obrigatório desmontar o cabo manual!

Os ajustes no operador eléctrico só podem ser efectuados por técnicos qualificados!

Manutenção:

Os seguintes pontos devem ser controlados depois de instalar o portão, assim como, o mais tardar. a cada 6 meses.

Manutenção por leigos ou técnicos de instalação com a respectiva qualificação:

- **Controlar** portão conforme as instruções de teste (pts.26 e seg.).
- Depois de instalar o portão seccional e depois de cada 5000 movimentos do portão, **lubrificar** os eixos das roldanas nos suportes de carretos, limpar os pares de calhas horizontais e os canais de mola.
- Não lubrificar cilindro de fecho, no caso de movimentação difícil, aplicar apenas *spray* de grafite.
- Garantir ventilação suficiente (secagem) do aro do portão e uma boa drenagem.
- Proteger o portão seccional de meios agressivos como ácidos, lixívias, sal para degelar, etc.
- Os portões seccionais com enchimento de aço vêm de série com um revestimento de poliéster. A pintura (base de aderência de epóxi de dois componentes) do portão pelo cliente deve ser feita dentro de 3 meses após entrega. Depois da secagem desta base, deve ser tratado com um verniz para exteriores disponível no mercado.
- Dependendo do clima local, o portão terá de ser pintado em intervalos regulares.
- Nós recomendamos a limpeza regular do portão com um pano suave húmido. Em caso de necessidade pode ser usado um detergente suave ou uma solução de sabão com água morna. Deve ser evitada a aplicação de polimentos, bem como de solventes / detergentes abrasivos ou orgânicos. O portão e os vidros do portão devem ser bem lavados antes da limpeza, a fim de evitar riscos provocados por pó.

Manutenção por um técnico de instalação qualificado:

- Verificar se os parafusos e as uniões de aperto estão bem assentes e apertar, se necessário.

P

- Controlar peças de desgaste (molas, cabos duplos de aço, etc.); se necessário, substituir por peças de reposição originais. Para controlar os conjuntos de molas, o canal de mola pode ser retirado sem desmontar os pares de calhas horizontais, soltando os parafusos à frente e atrás no canal de molas, assim como na suspensão do meio.
- Verificar se a tensão de mola está correcta. Se for necessário mudá-la, deve-se proceder conforme ponto 30 e seg. das instruções de montagem.
- Substituir conjuntos de molas múltiplos e cabos duplos de aço depois de cerca de 25.000 movimentos do portão (fechar/abrir).

Isto é necessário em:

0- 5	mov. de portão por dia	a cada	14	anos
6- 10	"	"	7	anos
11- 20	"	"	3,5	anos

5 e 10 anos de garantia de fabricante sobre portões seccionais

Adicionalmente à garantia baseada nas nossas condições de venda e fornecimento, concedemos 10 anos de garantia de fabricante sobre os portões seccionais acima referidos com um máximo de 50.000 ciclos de funcionamento.

A nossa **garantia de fabricante de 5 anos** cobre peças de desgaste, como fechaduras, dobradiças, molas, mancais, roldanas, polias para cabos e cabos correspondentes, com uma sujeição normal ou até 25.000 ciclos de funcionamento.

Uma **garantia de fabricante de 10 anos** é concedida sobre as secções contra corrosão de dentro para fora, sobre a separação entre o aço e a espuma, bem como sobre vedações no fundo, intermédias e laterais e sobre vedações de lintel.

Nos portões com molas de tracção, os blocos de molas múltiplas e os cabos duplos de aço têm que ser substituídos após cerca de 25.000 ciclos de funcionamento e, no caso de portões com veio com molas de torção, é preciso substituir completamente o veio com molas de torção 35R/35 (ver instruções de montagem).

Se estes componentes ou partes deles estiverem comprovavelmente inutilizáveis devido a defeitos de material ou de fabrico ou se a sua utilidade estiver diminuída de modo significativo, trataremos, a nosso exclusivo critério, de os reparar ou fornecer de novo gratuitamente.

Não se aceita qualquer responsabilidade por danos provocados por trabalhos de montagem e instalação incorrectos ou inadequados, reparação incorrecta, operação não adequada, manutenções estipuladas não realizadas, sujeição inadequada, bem como quaisquer alterações arbitrárias da construção do portão. Para construções adicionais e modificações, bem como para a substituição em trabalhos de manutenção ou reparação, só podem ser usados acessórios originais. O mesmo é válido para danos que tenham sido provocados por transporte, força maior, influência externa ou desgaste natural, bem como por sujeições atmosféricas especiais.

A garantia também é anulada se as nossas instruções de instalação e operação não forem observadas.

Não se pode aceitar qualquer responsabilidade após alterações ou acabamentos arbitrários de componentes funcionais ou após a aplicação de um peso de enchimento adicional que já não seja compensado pelas molas de torção estipuladas.

A garantia sobre a superfície para todos os painéis de portões, instalados no interior do país, na tonalidade do revestimento superior, estende-se à aderência da cor ou da película, bem como à protecção contra corrosão e à estabilidade na exposição à luz. Leves alterações da cor que possam surgir ao longo do tempo estão excluídas do direito à garantia. Portões e superfícies de portões instalados junto à costa e em regiões perto da costa estão sujeitos a influências atmosféricas agressivas e precisam de uma protecção adicional correspondente. Excluídos desta garantia estão defeitos de qualquer tipo que sejam provocados pela danificação do produto, como p. ex. por abrasão, danificação mecânica ou intencional, sujidade ou limpeza inadequada.

Nos portões com revestimento primário é preciso proceder ao tratamento final no local de instalação dentro de três meses a partir da data de fornecimento. Defeitos de superfície menores, ferrugem leve, pó agarrado ou riscos superficiais em portões com revestimento primário não são motivos de reclamação, uma vez que após a lixagem e o tratamento final deixam de ser visíveis.

Nos portões com uma largura superior a cerca de 3 metros e no caso de tons escuros de cor ou de película, a radiação solar directa pode provocar flexões e perturbações funcionais.

Alterações técnicas dos nossos produtos, originadas por reestruturações de produtos, mudanças de cor ou de material ou alterações de processos de produção e, por consequência, do seu aspecto exterior, podem acontecer e são toleráveis condicionalmente no âmbito de uma substituição devido a garantia.

Os defeitos têm que nos ser comunicados imediatamente por escrito; mediante pedido é preciso que os componentes em causa nos sejam enviados. As despesas de desmontagem e montagem, transporte e franquia não são pagas por nós. Se uma reclamação for constatada como injustificada após uma peritagem posterior, reservamo-nos o direito de facturar os custos provocados por este processo.

Esta garantia só tem validade juntamente com a factura paga e começa com a data de fornecimento.

I

Istruzioni di montaggio della porta sezionale iso9-3 / iso20-3 smontata

Il produttore non accetta alcuna responsabilità per montaggio non corretto.
Il montaggio deve essere eseguito da personale qualificato.
Leggere attentamente le seguenti istruzioni.

Il materiale in consegna si compone di tre pacchi:
sezioni porta, telaio, veletta

Lista materiali per il montaggio (da portare all'interno del garage se non ci sono altri accessi):

- Trapano a percussione, punta da muro diam. 10 mm (profondità minima di perforazione 65 mm), chiave a vite (impostato a mass. 13 Nm) dim. 7, 10, 13, chiave fissa da meccanico, cacciavite a taglio croce, cacciavite a taglio normale, scalpello, martello, livella, squadra, metro a nastro, scale, minimo 2 morsetti a vite, matita, cutter, sega di metallo, piccola pinza.
- Attenzione: controllare prima dell'uso che le viti **S8** e i tasselli **S9** siano adatti alla tipologia di muratura esistente.

Importante:

- **la porta sezionale deve essere installata su foro muro e pavimento finiti !**
- Per precauzione verificare la dimensione del garage con le seguenti coordinate della porta:
  - min. larghezza interna garage = larghezza foro luce netta (o largh. ordine) + 180mm.
  - min. altezza apertura garage = altezza foro luce netta (o altezza ordine) + 120mm (sufficiente anche in caso di motorizzazione).
  - min. spazio laterale destra e sinistra = 55mm

Lettere / combinazioni numeriche, per esempio S8, rimandano al rispettivo materiale di fissaggio nella parte illustrata, in seguito rappresentata con le lettere ribassate L risp. R, per esempio 1_L: Parti per il lato sinistro un vero destro differenti (osservare le marcature applicate sulle parti), senza lettere ribassate = utilizzabile a destra e a sinistra. Le combinazioni di cifre riportate fra parentesi quadre, ad esempio [5.10], rimandano alle rispettive figure nella parte illustrata.

Montaggio telaio porta [1.10]

(1) Stendere gli angolari 1_R + 1_L per terra e avvitare insieme l'angolare **1R** + il telaio **3** + l'angolare **1L** (viti già premontate) **[1.10a]**.

(2) Attacca la piastra **4** con **S13** in alto nel profilo 1_R + 1_L **[1.10b]**.

(3) Ancora al muro la vite a pressione **7** sugli angolari $1_{R/L}$ destro e sinistro con **S6** + **S12** in base allo spazio laterale.

(3a) In caso di spazio laterale 55 – 120mm: posizionare la staffa **7** all'interno **[1.10ca]**.

(3b) In caso di spazio laterale maggiore di 120mm: posizionare la staffa **7** laterale come da disegno **[1.10cb]**.

In caso fossero utilizzati altri materiali di fissaggio, verificare che abbiano la stessa capacità di tenuta della staffa 4.

(4) Appoggiare il telaio dietro l'apertura, **assicurarsi che non cada,** usare la livella per allinearlo in parallelo e sullo spigolo destro **[1.15]** (assicurarsi che il telaio **3** è a livello). Posiziona il pannello al centro **13** alla parte superiore del telaio **[1.15d]**. Infine velocemente con **S8** + **S9** così com **[1.15a,c,d,e]**. Prima di fissare la vite **S8** con il tassello, nella base dell'intelaiatura occorre inserire il tappo di plastica **81 [1.15b]**. **Non flettere gli angolari; potrebbe essere necessario spessorare lo spazio tra il telaio e la muratura prima di fissare le viti!**

(5) Avvitare la coppia di guide scorrevoli orizzontali a destra 14_R ovvero a sinistra 14_L rispettivamente con l'elemento sagomato $16_{R/L}$ **[1.20a]** + il fissaggio superiore della fune **5 [1.20a]** + la sospensione del canale a molla **8** rispettivamente nella parte anteriore e posteriore **[1.20b,c]** + le squadre di collegamento dei terminali $10_{R/L}$ **[1.20d]** **S6 + S12**.

(6) Incollare i pad di gomma di muschio **9** sulla sospensione anteriore del canale a molla **[1.20c]**, avvitare il canale a molla 2 con **S6** + **S12** e spingervi sopra nella parte anteriore la protezione dei bordi **24 [1.20e,f]**.

(7) Montaggio staffe di ancoraggio **[1.25]**

(7a) Se la distanza tra il muro e le guide orizzontali $14_{R/L}$ < 500mm (larghezza interna garage o largh. ordine + 1030 mm se porta montata nel mezzo) spingere la staffa **27** con la squadra di collegamento **28** destra e sinistra nel supporto guida **6** ed avvitare la piastra **29** con **S6** + **S12** in modo da poter estrarre le guide di ancoraggio **[1.25a,b]**.

(7b) Se la distanza tra il muro e le guide orizzontali $14_{R/L}$ > 500mm: il supporto guida **6** si fissa a soffitto (vedi rif. 14).

(8) Avvitare il supporto guida $14_{R/L}$ ciascuno con $16_{R/L}$ con le teste **S5** + **S12** alle piastre giunzione finali. Se la distanza alla parete della vite **S7** della testa del martello particolare **[1.25c]**.

(9) Avvitare il supporto guida **6** ciascuno con **S6** + **S12** alle piastre giunzione finali $10_{R/L}$ **[1.25d]**.

(10) Premontare le molle **[1.30]**. Posizionare entrambe le triple molle di estensione assemblate **11** con i cavi sul pavimento del garage, con il lato a tirare verso il retro dello stesso. Avvitare la puleggia cavi **12** con il lato **NERO** in alto del gruppo molle **11** con **S5** + **S12**. **Questa è la molla DESTRA. Entrambe le parti finali dei cavi sono rivolte verso sinistra all'interno del garage [1.30aa].** Avvitare l'altra puleggia cavi **18** con il lato **ROSSO** in alto del secondo gruppo molle **17** con **S4** + **M1**. **Questa è la molla SINISTRA**. **. Entrambe le parti finali dei cavi sono sono rivolte verso destra all'interno del garage [1.30aa].**

(11) Inserire le molle destra e sinistra nei supporti molle **8** e agganciare la cinghia di tensione nella piastra di giunzione $20_{R/L}$ e **assicurarla con il ferma molle 15 [1.30ab]**.

(12) **Montaggio molle**

(12a) **Inserisci i doppi cavi di acciaio** 12 **nell'apposito sistema di fissaggio** 5 **[1.30c]**. Attenzione che il doppio cavo di acciaio non sia attorcigliato.

(12b) Inserisci l'altra parte del cavo d'acciaio **12** nella parte superiore del profilo angolare $1_{L/R}$ **[1.30c]**.

(12c) Alza le guide orizzontali per montarle $14_{R/L}$ assicurarsi che non caschino (Attaccare gli appositi connettori **6**, deve essere una installazione sicura). Assicurare i cavi nelle apposite posizioni **12** $1_{L/R}$.

(12d) Monta le protezioni **23** nella parte superiore del fissaggio **5** e la puleggia con il cavo **17** con **S11 [1.30d]**.

(12e) Porta fuori i doppi cavi **12** nel profilo angolare $1_{L/R}$ e fai passare sulla puleggia di rinvio **17**, in seguito fissa il tutto **18** con **17** **S3** **[1.30e]**.

(12f) Monta le protezioni $97_{R/L}$ nella parte superiore del fissaggio **5** e la puleggia con il cavo **17** con **S11 [1.30e]**.

(13) Avvitare le guide **30** con **S6** + **S12** al telaio angolare $1_{R/L}$ e con **S6** + **S12** alla staffa di sospensione **8 (verificare che lo spazio tra i profili sia stretto) [1.35a].**

(14) Uguaglia i connettori **6** della pista e gli accoppiamenti delle piste orizzontali $14_{R/L}$ usando un livello d'acqua e senza bloccare con le viti a muro **[1.35 f]**.

(14a) Montaggio a muro: unisci i bracci di connessione **28** e fai perno con **S8** + **S9** **[1.35b]**.

Mantenere le istruzioni di montaggio, uso e manutenzione in luogo sicuro durante tutto l'utilizzo della porta!

I

(14b) Montaggio a soffitto con viti di ancoraggio **27**, staffa di collegamento **28** e piastra di riempimento **29** e fai perno con **S8** + **S9** [1.35c].

(14c) Avvita una staffa supplettiva **27** alla staffa superiore **8** con **S6** + **S12** a perno con la staffa superiore del soffitto **28** + **S8** + **S9**. Se necessario metti la guida più corta **27** dipende nell'altezza della cella [1.35d].

Se necessario poni un attacco aggiuntivo **27** sulla staffa della scanalatura delle molle **8** deve essere attaccata la piastra **27** sul punto di taglio [1.35e].

(15) **Montaggio della porta** (la sezione superiore è posizionata in alto nel pacco)

(15a) Avvita il profilo **47** del pavimento con **S10** alla parte **44** del pavimento (lascia i fori esterni liberi) ed inserisci i tappi **45**$_{R/L}$ [1.40a] della gomma. Togliere il film protettivo dal pannello [1.40ba,bb].

(15b) Disponi la parte **44** del pavimento fra le strutture angolari **1**$_{R/L}$ e metti pezzi di legno spessi 3centimentri sotto in modo da poter successivamente alzare il portello. Assicura la parte **44** del pavimento in moda da non farla cadere sopra [1.40].

(15c) Estrarre il rullo **56** dalla cerniera laterale **48**$_{R/L}$ con il supporto preinstallato **61** del rullo, attacca il rullo **56** nell'altro lato del supporto **61** del rullo e monta la cerniera laterale **48**$_{R/L}$ sulla parte **44** del pavimento con **S10** [1.40c,d].

(15d) Estrai il rullo **56** dai supporti più bassi **57**$_{R/L}$ del cavo con il supporto preinstallato **61** del rullo (dall'operatore: disponi uno mette ciascuno una zeppa sul bastone degli assi) il rullo **56** nell'altro lato del supporto **61** del rullo e montare i supporti più bassi **57**$_{R/L}$ del cavo sulla parte **44** del pavimento con **4 S10** [1.40e,f].

(15e) Per l'assemblaggio successivo attacca il cavo girandolo **61** [1.40g].

(16) **Sezione della serratura** [1.45]

(16a) Poni la sezione della serratura **67** tra i **2** angolari **1**$_{R/L}$ e fissa in modo che non caschino le cerniere **48**$_{R/L}$ come nella sezione del pavimento **44** **S10** [1.45a].

(16b) Avvita le cerniere intermedie **68** nella sezione delle cerniere **67** e connetti con la sezione del pavimento **44** **S10** [1.45b].

(16c) Premi la clip **69** nell'incavo di corrispondenza sulla maniglia **70** dalla parte esterna con il collo quadrato lungo [1.45d].

(16d) Monta l'insieme della serratura alla parte **67** della serratura come diagramma rappresentato [1.50d]: Inserire la piastra **72** della maniglia nel coperchio **71** dalla parte esterna del foro rettangolare della parte **67** della serratura e la vite alla serratura ha regolato **73**. Infilare la maniglia **70** dalla parte esterna nel foro quadrato del coperchio **73** (curvatura ad angolo retto che indica in su) e scopi (con iso9-3: premi nel fratempo il distanziale **75**) alla maniglia **78** dalla parte interna usando **S1**. Nota: il braccio di leva **77** deve essere verso l'alto nella parte destra

Nelle porte senza azionamento

(16e) Avvitare il giunto a scatto con **S10** alla sezione della serratura [1.45e].

(16f) Arrestare l'asta del catenaccio **80** nel giunto a scatto **79** nonché il braccio girevole e, se necessario, accorciarlo alla lunghezza giusta per mezzo della sega di metallo o di una taglierina laterale [1.45c].

(16g) Fissare l'asta del catenaccio **80** nel braccio girevole nonché nel giunto a scatto **79** e avvitare quindi l'asta del catenaccio **80** e il giunto a scatto con **S4** [1.45e].

(17) Le sezioni centrali con viti centrali della sezione analogamente alla sezione del pavimento con le cerniere **48**$_{R/L}$ + **68**, inserito nella struttura angolare **1**$_{R/L}$ e montando i rulli **56** [1.50].

(18) **Sezione finale superiore** [1.50]

(18a) Monta il blocchetto superiore **90**$_{R/L}$ del rullo con il supporto superiore **88**$_{R/L}$ del rullo **S5** + **S12** [1.50aa].

(18b) Per l'installazione del motore NovoPort bisogna togliere l'anello esterno dalla ruota dal lato dell'operatore. Prendere la ruota superiore nella mano sinistra e spostare con il cacciavite fra la placca ed il dente della ruota. Far girare la ruota nella destra ed allentare e rimuovere l'anello esterno [1.50ab].

(18c) Disponi la parte superiore **87** fra le strutture angolari **1**$_{R/L}$ ed assicura in modo che non cada ed avvita il blocchetto superiore **90**$_{R/L}$ della ruota con **88**. Avvita le cerniere **68** intemedie sulla sezione superiore e centrale con **S10** [1.50b].

(19) Registrazione dei rulli:

(19a) Tira tutto il supporto del rullo fuori dal foglio del portello nel senso indicato dalla freccia in modo che il foglio del portello si appoggi vicino alla guarnizione della struttura (spazio fra il pannello esterno della sezione dal segmento grigio della guarnizione della struttura: approssimativamente. 1 millimetro). I rulli dovrebbero girare facilmente a mano.

Registrazione dell' altezza della rotella superiore

(19b) con i portoni con il NovoPort-operatore manuali: il centro della ruota dovrebbe essere nell'estremità **16R/L** al centro della coda approssimativamente. 5mm (punto di partenza: il bordo più basso del fermo superiore del supporto **90R/L** del rullo deve essere a livello del blocchetto superiore) della ruota [1.50ca].

(19c) Nell'azionamento della porta con trascinamento a soffitto: Il rullo di corsa deve trovarsi nella zona angolare superiore dell'elemento terminale sagomato **16**$_{R/L}$ [1.50cb].

(20) Sollevare il manto porta e metterlo in posizione di completa apertura. **Assicurare la porta contro la caduta**. Tirare fuori i due cavi dal ferma cavi **18 (Attenzione: il cavo non deve essere sotto tensione)** ed agganciarli nel fermo **57**$_{R/L}$. **Il morsetto è con la spina di sicurezza. Non toccare i doppi cavi di sicurezza 22 Non ruotare i doppi cavi tra loro!** [1.55a,b]

(21) Verificare tensione molle: prima di chiudere, la porta deve avere la molla leggermente tesa, in modo che i doppi cavi non escano dal ferma cavi.

(22) Chiudere la porta.

(23) **Indossare protezioni adatte durante il tensionamento delle molle e assicurare la porta contro la caduta !** Per tendere le molle, rimuovere il fermo molla **15**, tirare la molla verso il basso e fissare con sicurezza (usare chiave a brugola da 13) nel foro successivo. Inserire nuovamente il fermo molla **15**. Il blocco della molla destra e sinistra può differenziarsi di un foro. Fare una prova. (Punto 30) e ripetere la procedura, se necessario [1.55c].

(24) Verificare la tensione della molla. Aprire la porta a metà. La porta deve rimanere aperta in tale posizione senza sostegno.

(24a) Se la porta tende a chiudersi, aumentare la tensione delle molle come al punto 26.

(24b) Se la porta tende ad aprirsi, diminuire la tensione delle molle come al punto 26.

(25) Nelle porte senza azionamento occorre montare la lamiera del catenaccio **93** [160]

(25a) Chiudere la porta dall'interno e fissarla quindi con un morsetto a C. Fermare la lamiera del catenaccio **93**$_R$ risp. **93**$_L$ a destra e a sinistra nel perno del catenaccio **79** e avvitarla quindi nei due rispettivi fori

Mantenere le istruzioni di montaggio, uso e manutenzione in luogo sicuro durante tutto l'utilizzo della porta!

I

rettangolari (fila di fori posteriori) dell'intelaiatura angolare $1_R/1_L$ con **S6** + **S12** **(ggf. S13)** **[1.60a,b]**.

(25b) Controllare il bloccaggio. Aprire a tal fione parecchie volte la porta e richiuderla. Alla chiusura il perno del catenaccio **79** deve venire sempre completamente in contatto dentro la lamiera del catenaccio 93_R risp. 93_L, eseguire necessariamente una regolazione mediante uno spostamento verticale della lamiera del catenaccio 93_R risp. 93_L. Avvitare la squadra di sicurezza **94** alla lamiera del catenaccio 93_R risp. 93_L con **S6** + **S12** **[1.60c]**.

(25c) Nelle porte senza azionamento, fissare il portafune **91** per la fune manuale **96** nella sezione inferiore con **S10** **[1.60d]**. Infilare la fune manuale **96** attraverso il rispettivo foro nel portafune **91** e bloccarla con un nodo nonché sospenderla quindi nella sospensione del canale a molla **8** **[1.60e]**.

(25d) Aprire manualmente la porta e marcare la posizione finale del rullo di corso superiore $90_{R/L}$. Chiudere la porta e inserire nella posizione marcata i morsetti delle guide scorrevoli **89** e stringere il tutto con **S14**. La distanza dal punto posteriore fino al punto più profondo del morsetto deve essere uguale **[1.60f,g]**.

Con la porta provvista di azionamento non è consentito utilizzare la fune manuale!

In caso di problemi

(26) Il buon funzionamento della porta sezionale dipende dall'installazione eseguita come da istruzioni di montaggio. Nel caso in cui la porta non funzioni correttamente , verificare i seguenti punti:

(27) Il telaio angolare e le guide orizzontali sono perfettamente allineate in orizzontale, verticale e diagonale e sono state installate con cura senza giochi ? **[1.35 f]**

(28) Sono state fissate accuratamente tutte le viti?

(29) Sono state regolate le guide verticali nel telaio e la guida curva 89° (punto 16)?

(30) Verificare la tensione della molla. Aprire la porta a metà. La porta deve rimanere aperta in tale posizione senza sostegno.

(31) Se la porta tende a chiudersi, aumentare la tensione delle molle come al punto 24.

(32) Se la porta tende ad aprirsi, diminuire la tensione delle molle come al punto 24.

(33) Sono stati inseriti i ganci molla nel fermo molla posteriore?

(34) Ruote: si possono girare le ruote manualmente a porta chiusa (punto 19)?

(35) Sono state regolate le ruote superiori (punto 19c,b)?

(36) Sono stati installati equidistanti gli assi delle ruote e i ferma ruote con porta metà aperta.

(37) doppi cavi si trovano nelle loro sedi senza essere attorcigliati?

(38) In caso di motorizzazione: è stata smontata la serratura?

Istruzioni di smontaggio della porta sezionale iso9-3 / iso20-3

Lo smontaggio deve essere eseguito da personale qualificato.
Leggere attentamente le istruzioni.

Lista materiali per lo smontaggio:

- Trapano a percussione, trapano di lega dura 10 mm (profondità minima di perforazione 65 mm), chiave a vite (impostato a mass. 13 Nm) dim. 7, 10, 13, chiave fissa da meccanico, cacciavite a taglio croce, cacciavite a taglio normale.

Sganciare le molle.
Assicurarsi protezioni adatte durante lo smontaggio delle molle e assicurare la porta contro la caduta !
Aprire la porta e assicurarla contro la caduta. Togliere i ferma molle.
Sganciare i doppi cavi con cautela (dovrebbero essere sotto leggera tensione iniziale).
Chiudere la porta.
Assicurare le guide orizzontali contro la caduta.
Smontare la guida curva 89°
Svitare le guide orizzontali da muro e da soffitto.
Piegare le guide orizzontali, sganciare i doppi cavi, togliere le molle assemblate e svitare le guide dal telaio.
Smontare le guide di collegamento.
Svitare le guide orizzontali dal giunto di collegamento.
Smontare le ruote e le cerniere, sezione per sezione, dall'alto verso il basso, togliere le sezioni dalla porta.
Assicurare il telaio contro la caduta. Allentare le viti a muro e a pavimento, togliere il telaio dall'apertura, distenderlo a terra e smontarlo (al contrario da come descritto nelle istruzioni di montaggio).

Istruzioni d'uso e manutenzione della porta sezionale iso9-3 / iso20-3

Il produttore non accetta alcuna responsabilità per l'uso inadeguato della porta o per l'utilizzo di parti di ricambio non originali. Non sono inoltre accettate modifiche strutturali sulla porta.

Uso:

- La porta sezionale può essere aperta con le maniglie esterne, interna e con cordino.
- Serratura:
  - Il giro completo di chiave permette l'apertura e la chiusura della porta sezionale senza chiave.
  - Il ¾ di giro di chiave consente di aprire la porta sezionale. Se la chiave viene girata indietro di ¾, la porta si chiude.
  - Spostando la posizione del gancio serratura interno, la porta può chiudersi e aprirsi senza chiave.
- L'area di apertura della porta deve sempre essere libera dalla presenza di persone o cose durante l'apertura dall'interno o dall'esterno.
- Durante l'apertura, spingere il manto della porta in posizione completamente aperta e attendere finché sia completamente ferma. La tensione delle molle deve essere adeguata. **Per cambiare, vedere Punto 30f.**
- Durante la chiusura della porta, fare attenzione che i catenacci si aggancino correttamente.
- In caso di porta motorizzata,
  - Il montaggio deve attenersi alle direttive europee (direttiva macchine, direttiva basso voltaggio…) e a tutte le disposizioni nazionali ed internazionali.
  - La porta sezionale deve essere dotata di targhetta di identificazione, simbolo CE del produttore e dichiarazione di conformità.
  - Tutta la documentazione deve essere scritta nella lingua dell'acquirente e custodita durante tutto il periodo di utilizzo della porta.
  - Lo scrocco e il catenaccio devono essere smontati.

Manutenzione:

Dopo il montaggio della porta, verificare quanto segue almeno ogni sei mesi.

Manutenzione da personale non qualificato:

- Verificare la funzionalità della porta come da istruzioni (punto 26ff).

Mantenere le istruzioni di montaggio, uso e manutenzione in luogo sicuro durante tutto l'utilizzo della porta!

I

- Dopo aver installato la porta e dopo circa 5.000 cicli, lubrificare le ruote di scorrimento, pulire le guide orizzontali e i porta molle.
- Non oliare il cilindro; se fosse rigido, usare solo grafite spray.
- Assicurare un‘adeguata aerazione: l‘acqua deve uscire dal garage.
- Proteggere la porta sezionale da sostanze corrosive e aggressive.
- I pannelli porta sono verniciati con poliesteri. Per un‘ulteriore verniciatura, usare vernice a due componenti epoxy primer e, non appena asciutta, vernice ad acqua (entro i primi tre mesi dalla consegna).
- La porta verrà verniciata regolarmente in relazione alle diverse condizioni atmosferiche.
- Si consiglia di pulire regolarmente il portone con un panno morbido inumidito. Se necessario, utilizzare un detergente non aggressivo o una soluzione di sapone e acqua tiepida. Evitare la levigatura, nonché la pulizia con solventi e detergenti organici o abrasivi. Il portone e le vetrature vanno sciacquati accuratamente prima della pulizia, al fine di evitare graffi causati dalla polvere.

Manutenzione da personale qualificato:

- Verificare che viti e bulloni siamo avvitati e, se necessario, riavvitare.
- Controllare le parti facilmente usurabili (molle, doppi cavi…) e, se necessario, sostituire con parti originali. Per controllare le molle, è possibile togliere il porta molle senza smontare le guide orizzontali, svitando la parte superiore e inferiore dello stesso.
- Verificare la tensione delle molle. Per modifiche, procedere come al punto 30f.
- Sostituire molle e doppi cavi dopo circa 25.000 cicli (apertura/chiusura). In caso di:
  0 / 5 cicli al giorno = ogni 14 anni
  6 / 10 cicli al giorno = ogni 7 anni
  11 / 20 cicli al giorno = ogni 3,5 anni

5 o 10 anni di garanzia di fabbrica per i portoni sezionali

Oltre alla garanzia legata alle nostre condizioni di vendita e di fornitura, offriamo una garanzia di fabbrica di 10 anni per max. 50.000 cicli di esercizio per i portoni sezionali sopraccitati.

La nostra **garanzia di fabbrica ha una durata di 5 anni** e si applica sulle parti di usura come serrature, cerniere, molle, cuscinetti, rulli di scorrimento, carrucole e le rispettive funi con una sollecitazione normale o fino a 25.000 cicli di esercizio.

Offriamo una **garanzia di fabbrica di 10 anni** sulle sezioni, che copre la corrosione da ruggine dall'interno verso l'esterno, il distacco delle parti in acciaio dai materiali espansi, nonché le guarnizioni a pavimento, intermedie e laterali, così come le guarnizioni di architrave.

Nei portoni con molla di trazione, i pacchetti di molle e le doppie funi d'acciaio vanno sostituiti dopo ca. 25.000 cicli di esercizio, nei portoni con albero a molle di torsione, quest'ultimo (35R/35L) va sostituito completamente (v. istruzioni di montaggio).

Se questi o parti di essi risultano inutilizzabili a causa di difetti di materiale o fabbricazione comprovabili o se la possibilità d’impiego ne risulta considerevolmente ridotta, questi verranno riparati o sostituiti a nostra scelta.

Il costruttore non si assume alcuna responsabilità per danni in seguito a lavori di installazione o montaggio non effettuati a regola d'arte, messa in esercizio errata, uso non regolare, manutenzioni prescritte non eseguite, sollecitazioni non appropriate, nonché qualsiasi modifica apportata di propria iniziativa alla struttura portante. Per aggiunte o modifiche, nonché la sostituzione durante lavori di manutenzione o riparazione devono essere utilizzati esclusivamente accessori originali. Lo stesso vale anche per danni causati dal trasporto, da forza maggiore, dall'intervento di terzi o dalla naturale usura, nonché da particolari sollecitazioni atmosferiche.

Inoltre, la garanzia decade in caso di inosservanza delle nostre istruzioni d'installazione e d'uso.

Il costruttore non si assume alcuna responsabilità in presenza di modifiche o migliorie di parti funzionali ovvero applicazioni di ulteriori pesi di riempimento, che non possono essere compensati dalle molle a torsione, effettuate di propria iniziativa.

La garanzie sulle superfici per tutti i portoni installati nel paese del costruttore e con rivestimento finale con tonalità originale copre il colore ovvero la pellicola e la protezione antiruggine e la resistenza alla luce. Lievi cambiamenti di colore che si possono verificare nel corso del tempo sono esclusi dalla presente garanzia. Portoni e superfici di portoni installati sulla costa o in aree vicine alla costa sono soggetti a influenze climatiche aggressive e necessitano di un'ulteriore protezione specifica. La presente garanzia non copre danni di qualsiasi tipo causati dal danneggiamento del prodotto, come ad esempio abrasione, danneggiamento meccanico o volontario, insudiciamento e pulizia non appropriata.

Per i portoni con verniciatura di fondo, il trattamento finale deve essere effettuato dal cliente entro tre mesi dalla data di consegna. Per i portoni con verniciatura di fondo, piccoli difetti di superficie, lievi principi di ruggine, incameramenti di polvere o graffi superficiali non rappresentano motivo di reclamo, poiché dopo la levigatura e il trattamento finale non sono più visibili.

Per portoni a partire da una larghezza di circa 3 metri e con colori o pellicole di tonalità scura, l'irraggiamento solare diretto può causare flessioni e pregiudicarne il funzionamento.

Nell'ambito di sostituzioni in garanzia possono essere forniti prodotti che presentano modifiche tecniche a causa di cambiamenti di prodotto, colore o materiale, nonché di metodo di produzione, e che di conseguenza hanno un aspetto diverso.

Eventuali vizi ci vanno segnalati immediatamente in forma scritta, inviandoci le parti coinvolte, se richiesto. I costi per lo smontaggio e l'installazione, la spedizione e di porto sono a carico del cliente. In caso di contestazioni, che in seguito a una perizia risultino infondate, ci riserviamo il diritto di mettere in conto i costi sostenuti.

La presente garanzia è valida a partire dal giorno della consegna ed esclusivamente dietro presentazione della fattura correttamente saldata.

Mantenere le istruzioni di montaggio, uso e manutenzione in luogo sicuro durante tutto l‘utilizzo della porta!

CZ

Návod na montáž sekčních vrat typ iso9-3 / iso20-3 s tažnými pružinami

- **demontované provedení výrobku**

Montáž provádí pouze kvalifikované montážní čet !!
Záruka výrobního závodu zaniká v případě neodborně provedené montáže.
Před montáží prosíme o pozorné přečtení tohoto montážního návodu !

Součást dodávky:
kartón se sekcemi, kartón se zárubní, kartón s krycím panelem
K provedení montáže je nutné toto nářadí:

- skládací metr, vodováha, otevřený nebo nástrčný klíč 7, 10 a 13, šroubovák křížový č 2 a 3, příklepová vrtačka se spirálovými vrtáky ø 10mm (hloubka vrtu min.65mm) min.2 ks šroubových svorek, pilka na kov, malé kleště, kladivo, majzlík.
- spojovací materiál vhodný podle situace na stavbě. ***Pozn:*** před použitím zkontrolujte dodávku jsou vrutů S8 a že hmoždinky S9 vyhovují situaci na stavbě

Pozor! Montáž vrat se provádí jen do hotového otvoru a na hotovou podlahu!
Pro jistotu srovnejte před montáži stavební rozměr se stavebním směrným rozměrem vrat:

- minimální vnitřní šíře garáže = šíře stavebního směrného rozměru **+ 180mm.**
- Minimální výška garáže = výška stavebního směrného rozměru **+ 120mm** (také při vratech s pohonem).
- Minimální ostění vpravo i vlevo = **55mm.**

Kombinace písmen a čísel , např.S8 odkazují na příslušné montážní a instalační materiály v obrázkové sekci, a následné označení L nebo R, např.1_L udává, zda se jedná o díl pravý nebo levý (všímejte si označení na jednotlivých dílech). Vynechání označení L nebo R znamená, že díl lze použít oboustranně. Údaje v závorkách např.[1.10] odkazují na příslušný obrázek v obrázkové sekci.

Montáž vratového rámu

(1) Sešroubovat úhlové zárubně 1_R + 1_L podložené dřevem (ochrana proti poškrábání) a úhlovou zárubeň 1_R + krycí zárubeň **3** + úhlovou zárubeň 1_L (šrouby do plechu jsou už předmontovány). **.[1.10a]**

(2) Sešroubovat čelní plech **4** s **S13** ve vrchní části rohové zárubně 1_R + 1_L **[1.10b]**

(3) Volně sešroubovat nástěnnou kotvu **7** s úhlovou zárubní $1_{R/L}$ pravou a levou s **S6** + **M12** shodně s ostěním.

(3a) Při ostění 55 – 120mm; kotvu 7 **vsaditdovnitř [1.10ca].**

(3b) Při ostění větším než 120mm; kotvu 7 **vsadit bočně [1.10cb].**

Při použití jiných upevnění je nutno zajistit, aby měly stejně velkou nákladní vnímavost jako ty, jakou má dodávaná kotva 7.

(4) Rám vrat umístit za otvor, **zajistit proti pádu,** vodováhou seřidit přesně paralelně a úhlově **[1.15]** (zároveň zkontrolovat , že zárubňový panel **3** je v rovině). Vystředit držák panelu **13** a upnout jej do horní části rámu **[1.15d]**. Nakonec připevnit k **S8 + S9 [1.15a,c,d,e].** Před spojením hmoždinkami zasunout na patě rámu šroub **S8** do plastové vložky **81 [1.15b]**.

POZOR! Nepoplést nebo nezaměnit úhlové zárubně $1_{R/L}$; je možné, že před dotažením šroubů bude nezbytné vyplnit prostor mezi zárubní a zdivem vhodným materiálem !!!

(5) Pravý 14_R a levý 14_L vodorovný pár kolejnic sešroubovat pokaždé ke koncovému kusu $16_{R/L}$ **[1.20a] +** vrchní fixací lana **5 [1.20a]** + pružinovým odvisem **8** každý vpředu a vzadu **[1.20b,c]** + koncovkou $10_{R/L}$ **[1.20d]** s **S6 + S12**.

(6) Narazit pěnovou gumu **9** na pružinový odvis **8 [1.20c],** smontovat pružinový odvis **2** s **S6** + **S12** a dopředu dát koncovou ochranu **24 [1.20e,f]**

(7) Montáž kotevní kolejnice

(7a) Při boční stěnové vzdálenosti vodorovného páru kolejnic $14_{R/L}$ menší než 500mm pokaždé kotevní kolejnici **27**se spojovacími konzolami **28** vpravo a vlevo do spojnice kolejnic **6** zasunout a svěrací příložkou **29** s **S6** + **S12** sešroubovat tak, aby tato zůstala vysunovací **[1.20a,b]**.

(7b) Při boční stěnové vzdálenosti větší 500mm se provede později upevnění spojnice kolejnic **6** ke stropu (bod č. **14**).

(8) Sešroubovat pár horizontálních kolejnic $14_{R/L}$ s koncovými díly $16_{R/L}$ s držákem **S5 + S12,** takže později při zvedání, vrata zůstanou zdvižená **[1.25c]**.Je-li vzdálenost ke stěně malá, užijí se vruty **S13 [1.25c]**.

(9) Sešroubovat spojnici kolejnic **6** každou s **S6** + **S12** ke koncovým spojovacím držákům $10_{R/L}$ **[1.25d]**.

(10) Pružinové jednotky předmontovány. Kartón trojnásobných torzních pružin **11** s plastovými kluznými prvky položit dolů na garážovou podlahu (napínací pás napínacích pružin je otočen na garážovou zadní stěnu). Kladku lanové jednotky sešroubovat se svazkem trojnásobných svazků torzních pružin **11** s **S5** + **S12. To poskytuje pravou pružinovou jednotku. Oba jednotlivé konce lana směřují na levou vnitřní stranu garáže [1.30aa]**. Jinou kladkovou lanovou jednotku **11** sešroubovat červenou stranou směrem nahoru na trojnásobný svazek torzních pružin **12** s **S5** + **S12. To poskytuje levou pružinovou jednotku. Oba jednotlivé konce lan poukázat na pravou vnitřní stranu garáže [1.30ab].**

(11) Vložit pravou a levou pružinovou jednotku do pravého a do levého trativodu pružin **2** a zavěsit do prvního otvoru pásu napínacích pružin do pružinového úhlu k spojnici úhelníku $20_{R/L}$ a **zajistit pružinovou zástrčkou 15 [1.30b]**.

(12) Montáž pružin

(12a) Konce dvojitého ocelového lana **12** zavést do vrchní fixace lana **5 [1.30c]**. **Přitom dbát na nepřetočení dvojitého ocelového lana.**

(12b) Druhé konce dvojitého ocelového lana **12** (svírá 2 lana) vložit do vrchního otvoru od úhelníkových zárubní $1_{L/R}$ **[1.30c]**.

(12c) Zvednout pár horizontálních vodítek $14_{R/L}$ a zajistit je proti pádu. (ujistit se, že spojnice vodítek **6** je bezpečně podepřena). Ujistit se, že dvojitá lana **12** jsou v úhelníkových zárubních 1_L.

(12d) Přišroubovat lanovou kladku **17** na vrchní roh od úhelníkových zárubní 1_L **2x S11 [1.30d]**.

(12e) Protáhnout dvojité ocelové lano **12** úhlových zárubní 1_L a vést jej přes lanovou kladku **17**, a fixovat jej a sešroubovat s lanovou odvíjecí jednotku **18** a lanovou kladku **17** s **S3 [1.30e]**.

(12f) Namontování ochranného oka $97_{R/L}$ na vrchní fixaci lana **5** a klanové kladky **17** a **S11 [1.30e]**.

(13) Sešroubovat ohyby kolejnic **30** s **S6** + **S12** k úhlovým zárubním $1_{R/L}$ a s **S6** + **S12** k předním spojnicím úhelníku **8 (ujistit se, že přechod mezi profily kolejnic je v rovině) [1.35a]**.

(14) Spojnice kolejnic **6** a vodorovné páry kolejnic $14_{R/L}$ vyrovnat horizontálně pomocí vodováhy a upevnit na stěnu. Šrouby dotáhnout ale ne silně, aby bylo umožněno další seřizování **[1.35 f]**.

(14a) Upevnění na zeď: stáhnout spojnice úhelníků **28** a spojovací prvek s **S8 + S9 [1.30b]**.

(14b) Upevnění na strop: sešroubovat dohromady kotevní kolejnice **27**, spojovací úhelník **28**, svorkový plech **29** a spojovací prvek s **S8 + S9 [1.35c]**.

(14c) Přišroubovat dodatkovou kotevní kolejnici **27** k podpůrné spojnici **8** s **S6** + **S12** a spojovacím prvkem se spojovacím úhelníkem na stropě **28** + **S8** + **S9**. Je-li nutné, zkrátit kotevní kolejnice **27** v závislosti na výšce stropu **[1.35d]**.

Je-li zapotřebí dodatečné kotevní kolejnice **27** na přídi trativodu pružin 8 je nutné tuto **27** zasekat kvůli střižnému bodu **[1.35e]**.

Návod na montáž, ovládání a údržbu uschovejte na bezpecném, míste po celou dobu používání vrat.

CZ

Montáž vratového křídla
(horní sekce je umístěna nahoře v kartónu se sekcemi nahoře)

(15) Spodní sekce [1.45]

(15a) Spodní profil **47** s **S10** sešroubovat ke spodní sekci **44** (krajní otvory nechte volné) a vložit gumové ucpávky **45** $_{R/L}$ **[1.40a]**. Na jednom konci sekce provést zářez a opatrně sejmout ochrannou fólii **[1.40ba,bb]**.

(15b) Spodní sekci **44** umístit mezi úhlovou zárubni **1**$_{R/L}$ a ca. 3cm (dřevem nebo jiným) podložit, aby bylo možné pozdější zvedání vratového křídla. Spodní sekci **44** zajistit proti spadnutí **[1.40]**.

(15c) Vytáhnout pojezdovou kladku **56** z bočního závěsu **48**$_{R/L}$ s přednamontovaným držákem kladky **61**, prostrčit kladku **56** z druhé strany držáku **61** a namontovat boční pant **48**$_{R/L}$ na spodní sekci **44** s **S10** **[1.40c,d]**.

(15d) Vytáhnout pojezdovou kladku **56** ze spodního upevnění lana **57**$_{R/L}$ s předmontovaným držákem kladky **61** (u pohonu: na každou osku umístit podložku) , prostrčit kladku **56** z druhé strany držáku **61** a namontovat spodní upevnění lana na podlahovou sekci **44** s **4x S10** **[1.40e,f]**.

(15e) Pro pozdější montáž otočte vzhůru lano zavěšené na držáku pojezdové kladky **61** **[1.40g]**.

(16) Zámková sekce

(16a) Umístit zámkovou sekci **67** mezi úhlové zárubně **1**$_{R/L}$ a zajisiti proti pádu a sešroubovat boční závěsy **48**$_{R/L}$ jako u spodní sekce **44** **S10** **[1.45a]**.

(16b) Sešroubovat středové závěsy **69** na zámkové sekci **70** a spojit ji se spodní sekcí **[1.45b]**.

(16c) Klipsu **69** vtlačit do příslušné dutiny u venkovního madla **70** s dlouhým čtyřhranem **[1.45d]**.

(16d) Namontovat zámkovou sadu na zámkovou sekci **67** jak ukazuje diagram **[1.45d]**: zštítek madla **72** vložte do krycího štítku **71** z vnější strany do obdélníkového otvoru v zámkové sekci **67** a přišroubujte k zámkové sadě **73** + **76**; vnější madlo **40** vložte vsuňte přes čtvercový otvor krycího štítku **38** (ohyb prvého rohu směřuje nahoru) a zevnitř sešroubujte (u iso 9-3: distanční rámeček **75** uzavřít mezi) s vnitřním madlem **78** za použití **S2**. *Pozn:* otáčivé rameno musí ukazovat směr vpravo nahoru.

Vrata bez pohonu

(16e) Západku přišroubovat pomocí **S10** k zámkové sekci **[1.45e]**.

(16f) Tyčovou příčku **80** přidržet u západky **79** stejně tak jako otáčivé rameno a v případě potřeby pomocí pilky na kov nebo mechanických kleští na štípání zkrátit na správnou délku **[1.45c]**.

(16g) Tyčovou příčku **80** zavěsit v otáčivém rameně stejně tak jako západku **79** - otáčivou příčku **80** a západku sešroubovat s **S4** **[1.45e]**.

(17) Středová sekce

Středové sekce sešroubovat obdobně jako podlahovou případně zámkovou sekci se závěsy **48**$_{R/L}$ **+ 68**, vsadit do úhlové zárubně **1**$_{R/L}$ a připevnit pojezdovou kladku **56**.

(18) Horní sekce

(18a) Smontovat blok vrchní pojezdové kladky **90**$_{R/L}$ s vrchním držákem kladky **88**$_{R/L}$ **[1.50aa]**.

(18b) U pohonu NovoPort je zapotřebí demontovat vnější kroužek kladek na boční straně pohonu. Vezměte vrchní kladku do levé ruky a zasuňte šroubovák mezi žebrování a ozubení kladky. Otočte kladkou doprava a uvolněte a vytáhněte vnější kroužek **[1.50ab]**.

(18c) Vložit vrchní sekci **87** mezi úhlové zárubně **1**$_{R/L}$ a zabezpečit proti pádu a přišroubovat vrchní blok pojezdové kladky **90**$_{R/L}$. Sešroubovat středové závěsy **68** na vrchní a středové sekci s **S10** **[1.50b]**.

(19) Nastavení pojezdových kladek

(19a) Všechny držáky pojezdových kladek odtáhnout od vratového křídla ve směru šipek tak, aby vratové křídlo přilehlo řádně k zárubňovému těsnění (mezera lemu sekce od šedé části zárubňového těsnění ca. 1mm). Pojezdové kladky musí být lehce ručně točivé.

Nastavení výšky horní pojezdové kladky

(19b) *při ručním ovládání a pohonu Novo-Port:* střední část pojezdové kladky musí být ca. 5mm ponořena do koncovky **16**$_{R/L}$ (opěrný bod: podkraj horního držáku pojezdové kladky **90**$_{R/L}$ musí lícovat s označením na horním podstavci pojezdové kladky) **[1.50ca]**.

(19c) při stropním pohonu: pojezdová kladka musí ležet v horním rohu zadního konce **[1.50cb]**.

(20) Vratové křídlo nadzdvihnout a provést konečné usazení. **Vratové křídlo zajistit proti pádu.** Oba jednotlivé konce lan **12** táhnout z montážního úhelníku **18** (*Pozor:* Lano může být pod mírným pnutím) a zavěsit do spodního vahadla k spodnímu upevnění lana **57**$_{R/L}$ a sesvorkovat bezpečnostními svorkami **22** **[1.55a,b]**. **Přitom nepřetočit ocelové lano!**

(21) Kontrola napnutí pružin: Před zavřením vrat musí být k dispozici lehké pnutí pružin, aby se neodchýlily dvojité ocelové lana **12** od kladky lana **17**$_{L/R}$.

(22) Zavřít vrata.

(23) V případě požadované změny napětí pružin 11 je nutno pracovat v ochranné výstroji a zabezpečit vratové křídlo před pádem! K dotažení pružin **11** odstranit pružinový vazák **15,** pásové napínací pružiny táhnout dozadu a nechte zapadnout bezpečně do následujícího otvoru a pružinový vazák **15** opět nasadit. Různé zavěšení levé a pravé pružiny **11** se může lišit i jeden otvor. Vrata zkušebně zavřít a otevřít (bod 30), případně proces opakovat . **[1.55c]**

(24) Pnutí pružin ještě jednou přezkoušet. Vrata do poloviny otevřít. Vrata musí automaticky v této poloze držet.

(24a) V případě, že vrata spadnou dolů, pnutí tažné pružiny zvýšit dle bodu 26.

(24b) V případě, že táhnou vrata nahoru, pnutí tažných pružin snížit dle bodu 26.

(25) U vrat s ručním ovládáním: montáž západkové desky 93:

(25a) Zavřít vrata zevnitř a zajistit šroubovou svorkou. Přidržet západkovou desku 93_R nebo 93_L na pravé nebo levé straně úchytu 79 a připevnit k příslušnému otvoru (zadní série otvorů) v úhlové zárubni **1**$_R$**/1**$_L$ s **S6 + S12** (S13, je-li nutno) **[1.60a,b]**.

(25b) Několikrát vrata otevřít a zavřít pro kontrolu zámkové funkce. Při zavření musí úchyt **79** zapadnout do západkové desky **93**$_R$ nebo **93**$_L$. Je-li nutno seřídit západkovou desku **93**$_R$ nebo **93**$_L$ vertikálním posunutím. Spojit bezpečnostní úhelník **94** se západkovou deskou **93**$_R$ nebo **93**$_L$ jejich sešroubováním s **S6** a **S12** **[1.60c]**.

(25c) U vrat s ručním ovládáním: upevnit lanový přidržovač **91** pro ruční lano **96** s **S10** k nejnižší sekci **[1.60d]**. Lano **96** vést skrze příslušné otvory v lanovém přidržovači **91**, zajistit uzlem a zavěsit ke spojovací desce **18** **[1.60e]**.

(25d) Vrata ručně otevřít a označit koncovou pozici vrchních pojezdových kladek **90**$_R$**/90**$_L$. Vrata zavřít, do označené pozice vložit svorku **89 + S14** a utáhnout. Prostor mezi nejzazším bodem k nejnižšímu bodu svorky musí být stejný bodem **[1.60f,g]**.

U vrat s pohonem nepoužívat ruční lano !!!!

ZKUŠEBNÍ INSTRUKTÁŽ

(26) Pro funkčnost a snadný chod sekčních vrat je rozhodující,aby všechny díly byly podle montážního návodu namontovány. V případě, že přeci jen jednoznačně nefungují, přezkoušejte prosím následující body:

CZ

(27) Jsou boční úhlové zárubně, krycí zárubně a vodorovné páry kolejnic svisle a přesně příčně srovnány a bezpečně upevněny [1.35 f]?
(28) Jsou pevně utáhnuty všechny spoje šroubů?
(29) Lícují přechody mezi svislými kolejnicemi v úhlové zárubni a 89° obloukem? (bod č. 16)
(30) Zkouška pnutí tažných pružin: vrata otevřít do poloviny. Vrata musí automaticky v této pozici držet bez další podpory.
(31) Pokud vrata klesají nebo se zavírají, zvyšte napnutí pružin. (bod 24)
(32) Pokud se vrata sama otevírají, snižte napětí pružin.(bod 24)
(33) Byly do zadních spojovacích úhelníků vloženy pružinové vazáky?
(34) Pojezdové kladky: nechali jste ručně točit všechny pojezdové kladky při zavřených vratech (bod 19)?
(35) Byla horní pojezdová kladka správně seřízena (bod 19b,c)?
(36) Jsou při polovičním otevření vrat rozteče mezi oskami pojezdových kladek a držáky stejné ?
(37) Leží dvojitá ocelová lana ve vodítkách rovně a nepřetočená ?
(38) U vrat s pohonem: byl demontován zámkový systém ?

Návod na demontáž sekčních garážových vrat typ iso9-3 / iso20-3 s tažnými pružinami
Demontáž mohou provádět pouze kvalifikované montážní čety.

Před demontáži prosíme o pozorné přečtení tohoto návodu!

K provedení demontáže je nutné následné nářadí:
- Klíč otevřený nebo nastrčný 7, 10 a 13, přepínací vrtačky s prodloužením a nástrčným klíčem 7, 10 a 13, křížový šroubovák vel. 2 a 3, minimálně 2 utahováky, případně kladívka a majzlík.

Vyvěšení pružin:
Pozor: Při vyvěšování pružin je zapotřebí mít ochranné pomůcky a zajistit vratové křídlo proti pádu!

Vratové křídlo uvést do otevřené koncové polohy a zajistit proti pádu. Pružinový vazák odstranit u napnutého pružinového pásu. Napnuté pružinové pásy vyvěsit z pružinového háku, napnutý pružinový pás nechat zasunutý v posledním otvoru napnutého pružinového pásu, zastrčit pružinový vazák.

Lanová svorka dvojitého ocelového lana vyvěsit opatrně z dolního lanového váhadla ke spodnímu upevnění vlevo a vpravo.

Vrata opatrně zavřít.

Vodorovné páry kolejnic zajistit proti spadnutí.
89°oblouk demontovat.

Upevnění vodorovného páru kolejnic odšroubovat od krytu a od stěn.

vodorovné páry kolejnic naklopit, dvojité ocelové lano vyvěsit, jednotku pružin odebrat a vodorovné páry kolejnic od vratového rámu odšroubovat.

Demontovat kotevní kolejnice.

Vodorovné páry kolejnic odšroubovat od kolejnicového slučovače.

Sekce od shora dolů kladku a pásy demontovat a příslušné sekce odstranit z vrat.

Rámy vrat zajistit proti pádu. Stěnové popřípadě podlahové upevnění povolit, rámy vrat z otvoru odnést, položit na podlahu a demontovat.

Návod na obsluhu a údržbu sekčních vrat, typ iso 9-3 / 20-3

Záruka výrobce vrat zaniká v případě neodborně provedené obsluhy, údržby anebo v případě použití neoriginálních náhradních dílů.

Obsluha:
Mechanické zařízení těchto vrat jsou uzpůsobeny tak, aby se zamezilo nebezpečí obsluhující osoby případně v blízkosti nacházející se osoba vzhledem k mačkání, krájení, stříhání a strhnutí tak daleko jak je možné. K bezpečnému používání vrat je třeba zohlednit následující body:
- Před a během manipulace vrat zajistit, aby se kromě obsluhy žádné osoby nebo předměty v dosahu pohyblivé části vrat nenacházely.
- Ruční obsluha sekčních vrat je přístupná jen venkovním madlem, vnitřním madlem nebo případně lanem. Vedle toho se neudávají žádné zásahy v pohyblivé části obsluhující osobou.
- Funkce zamykání
  - Při celém otočení klíče je umožněno stálé otevírání a zavírání vrat bez použití klíče
  - U ¾ otočení klíče lze vrata otevřít a po ¾ zpětném otočení klíče jsou vrata při zavírání uzamčena
  - Posunutím vnitřního popř. zablokovacího zařízení je možno vrata otevírat a zavírat bez použití klíče.
- Během manipulace sekčních vrat z vnější nebo z vnitřní strany zkontrolovat, zda se v dosahu nenachází nějaká osoba nebo předmět.
- Při otevírání posunout vratové křídlo až do konečné polohy a před další činností vyčkat, zda je křídlo v klidové poloze. Změna napětí pružin dle bodu 30.
  POZOR! Napětí pružin mohou měnit jen kvalifikované montážní čety!
- Provoz těchto vrat je povolený jen při teplotním rozmezí -30°C a + 40°C.
- Při zavíraní sekčních vrat dbát na zaskočení západky.
- Při vybavení těchto vrat el. pohonem musí být dodrženo následující:
  - Pohon musí dopovídat normám a pokynům Evropské unie (Směrnice pro stroje nízkého napětí, EMV) a ostatním státním a mezinárodní m normám.
  - Pohon musí být řádně označen identifikačním číslem výrobce a znakem CE a vystaveno prohlášení o shodě.
  - Musí být vystavena předávací dokumentace v jazyce uživatele a během doby používání pečlivě uschována.
  - Příčky musí být stejně jako držák a tyče demontovány.

  Lano je nutné demontovat!
  Manipulaci s pohonem mohou provádět pouze kvalifikované montážní čety!

Údržba:

Údržba prováděna uživatelem nebo kvalifikovaným montážníkem:
- Vrata kontrolovat dle zkušební instruktáže (bod 33).
- Po osazení vrat a po každých 5.000 otevřeních, min. jednou ročně, nastříkat točivé součástky sekčních vrat silikonem v rozprašovači, očistit vodící kolejničky a nastříkat také silikonem.

Návod na montáž, ovládání a údržbu uschovejte na bezpecném, míste po celou dobu používání vrat.

CZ

- Vložkový zámek neolejovat, v případě těžkého chodu zámku použít grafitové mazadlo v rozprašovači.
- Dbát dostatečného větrání (vysušení) dorazového profilu a bočních profilů rámu, zajistit odtok vody.
- Vrata chránit před agresivními látkami jako kyselina, louh nebo sůl.
- Sekční vrata s ocelovou výplní jsou opatřeny od výrobcem práškovým komaxitovým nátěrem. Provedení finálního nátěru je nutno realizovat do 3 měsíců ode dne dodání vrat ředitelnou dvousložkovou nátěrovou základní reaktivní barvou a laky dostupnými v obchodní síti.
- Dle místních atmosférických podmínek a vlivů další nátěry provádět dle potřeb.
- Doporučujeme dveře pravidelně čistit měkkým, vlhkým hadříkem. Případně lze použít jemný čistící prostředek nebo mýdlový roztok s vlažnou vodou. Neměly by se používat leštěnky a abrazivní nebo organická rozpouštědla / čistící prostředky. Aby nedošlo k poškrábání, je třeba dveře a sklo před čištěním důkladně omýt.

Údržba prováděná kvalifikovanými montážními četami

- Zkontrolovat šrouby a spoje a dodatečně dotáhnout.
- Zkontrolovat kluzné části a v případě nutnosti je vyměnit za originální náhradní díly. Kontrola správného napětí pružin. V případě nutnosti změny napětí pružin postupovat dle bodu 30 montážního návodu.
- Po cca 25.000 otevřeních vrat nahradit svazky pružin a dvojité ocelové lano u:

0 – 5 otevření / den	co 14 let
6 – 10 otevření / den	co 7 let
11 – 20 otevření / den	co 3,5 let

5 resp. 10 let výrobní záruky na sekční vrata

Vedle záruky na základě našich prodejních a dodavatelských podmínek poskytujeme výrobní záruku 10 roky při max. 50.000 provozních cyklech na výše uvedené sekční vrata.

Naše **výrobní záruka platí 5** let na opotřebitelné díly jako zámky, závěsy, pružiny, ložiska, vodicí kladky, lanové klady a příslušná lana za normálního namáhání nebo do 25.000 provozních cyklů.

Desetiletou výrobní záruku poskytujeme na sekce proti prorezavění zevnitř a zvenku, na oddělení oceli od pěny a podlahové, vnitřní, boční a překladová těsnění.

U dveří s tažnými pružinami je třeba pakety vícenásobným pružin a dvojitá ocelová lanka kompletně vyměnit po cca 25.000 provozních cyklech, u u dveří s hřídelemi s torzními pružinami , pak vyměnit hřídel 35R/35L (viz montážní návod).*

Kdyby byl tento díl nebo díly z něho, prokazatelně kvůli chybám materiálu nebo výrobním chybám nepoužitelné nebo v použitelnosti značně omezené, tak tyto podle našeho výběru bezplatně dodatečně opravíme nebo dodáme nové.

Za škody následkem chybných seřizovacích a montážních prací, chybného uvedení do chodu, obsluhy neprovedené řádným způsobem, neprovedených údržbových prací, jakož i veškerých svévolných změn na konstrukcí vrat neposkytujeme žádnou záruku. Pro nástavby, přestavby a výměnu při provádění údržby nebo oprav se smí používat pouze originální příslušenství. Příslušné platí také pro škody, které vznikli v důsledku transportu, vyšší moci, cizím působením nebo přirozeným opotřebením jakož i zvláštní atmosférické poruchy.

Záruka zaniká při nedodržování našeho návodu pro montáž a obsluhu.

Po svévolných změnách nebo dodatečných úpravách funkčních dílů nebo připevnění přídavné plnící hmotnosti, která se už více nevyrovnala předepsanými vícenásobnými pružinovými sadami, nemůžeme poskytnou žádnou záruku.

Záruka na povrch všech křídel vrat namontovaných ve vnitrozemí v originální barevném tónu s konečnou povrchovou úpravou se vztahuje na ručení barvy, resp. fólie a antikorozní ochranu a stálost na světle. Ze záruky jsou vyloučeny lehké barevné změny, ke kterým může dojít v průběhu doby. Vrata a povrch vrat, namontované na pobřeží a v blízkosti pobřeží podléhají agresivním povětrnostním vlivům a vyžadují navíc příslušnou ochranu. Z této záruky jsou vyloučeny veškeré vady jakéhokoli druhu, které jsou vyvolány poškozením produktu, např. oděrem, mechanickým nebo svévolným poškozením, znečištěním a neodborným čištěním.

U vrat se základním nátěrem se musí konečná povrchová úprava provést do tří měsíců od data dodání. Menší povrchové chyby, lehký začátek rezavění, písečné vměstky nebo povrchové škrábance nepředstavuje u vrat se základním nátěrem žádný důvod pro reklamaci, protože už nejsou po přebroušení a konečné povrchové úpravě viditelné.

U vrat se šířkou od přibližné 3 metrů a u tmavých barevných odstínů a odstínů fólií může při přímém působení slunečního záření dojít k průhybu a k ovlivnění správné funkce.

Může dojít k technickým změnám našich produktů z důvodů přestavby produktu, změně barvy nebo materiálu nebo změnám technologických postupů a s tím spojeného vnějšího zjevu a tyto změny jsou v rámci náhrady v rámci záruky podmíněné přiměřené.

Nedostatky je nutno nám okamžitě písemně oznámit; příslušné díly je nutno nám zaslat na žádost. Náklady na demontáž a montáž, přepravu a poštovné nepřebíráme. Ukáže-li se reklamace při dodatečné expertize jako neoprávněná, vyhrazujeme si naúčtování nám vzniklých nákladů.

Tato záruka je platná jen v spojení s potvrzenou fakturou (účtenkou) a začíná s dnem dodávky.

PL

Instrukcja montażu bram segmentowych typ iso9-3 / iso20-3 ze sprężyną naciągową, wersja zdemontowana

Odpowiedzialność producenta bramy wygasa w przypadku niewłaściwie wykonanego montażu.

Montaż tylko przez odpowiednio wykwalifikowanych monterów

Przed rozpoczęciem montażu należy uważnie przeczytać niniejszą instrukcję.

Dostawa obejmuje:

Pakiet z segmentami, pakiet prowadnic i sprężyn, pakiet z blendą.

Do wykonania montażu potrzebne są Państwu:

- następujące narzędzia (przed montażem należy je umieścić w garażu, jeśli garaż nie posiada dodatkowego wejścia): miara składana/ miara taśmowa, poziomnica, szczypce instalacyjne, klucz nastawny z grzechotką i przedłużeniem oraz nasadki 7, 10 i 13mm (ewentualnie również klucze płaskie i nasadowe), klucze płaskie lub nasadowe od 13 mm do naciągania sprężyn (patrz punkt 29), wkrętaki krzyżowe, wielkość 2 i 3, wkrętak płaski, wiertarka udarowa z odpowiednimi wiertłami ∅10mm (głębokość wiercenia min. 65mm), co najmniej 2 ściski śrubowe , ewentualnie kantówki, młotek, piła do metalu, małe szczypce, przecinak oraz
- materiały do mocowania, właściwe dla warunków budowlanych. **Uwaga: przydatność dostarczonych wkrętów do drewna S8 oraz kołków rozporowych S9 należy sprawdzić przed zastosowaniem, w zależności do warunków budowlanych.**

Ważne:

- **Bramę montuje się jedynie w wykończonym otworze i na powierzchni gotowej posadzki!**
- Dla pewności należy przed rozpoczęciem montażu porównać wymiary garażu z wymiarami zestawczymi bramy.
  - Minimalna wewnętrzna szerokość garażu = wymiar otworu; szerokość + 180mm
  - Minimalna wysokość sufitu = wymiar otworu; wysokość + 120mm (wystarczająca również dla napędów garażowych)
  - Minimalna szerokość węgarka po prawej i lewej stronie = 55mm
- **Wszystkie kombinacje liter/cyfr, np. S8, odnoszą się do materiałów montażowych i instalacyjnych (mocujących) w części ilustrowanej, natomiast następujące po nich litery L lub R, np. 1_L, oznaczają część przeznaczoną dla lewego lub prawego skrzydła – gdzie L oznacza lewe skrzydło, a R prawe skrzydło bramy (proszę przestrzegać oznaczeń zamieszczonych na częściach). Brak odpowiedniej litery L lub R oznacza iż daną część można używać zarówno przy montażu prawego jak i lewego skrzydła. Liczby w nawiasach, np. [1.10] odnoszą się do ilustracji zawartych w części ilustrowanej niniejszej instrukcji.**

Montaż ramy bramy [1.10]

(1) Ościeżnice kątowe 1_R + 1_L położyć na posadzce (w celu uniknięcia zarysowań podłożyć klocki drewniane). Następnie skręcić ze sobą przy pomocy wstępnie zmontowanych blachowkrętów ościeżnicę kątową 1_R + blendę ościeżnicy **3** + ościeżnicę kątową 1_L **[1.10a]**.

(2) Przykręcić płytę prowadzącą **4** za pomocą śrub **S13** do górnej części ościeżnicy kątowej 1_R + 1_L **[1.10b]**.

(3) **Wstępnie** (nie dokręcając do końca) przykręcić kotwy ścienne **7** z prawej oraz lewej strony do ościeżnic kątowych $1_{R/L}$ za pomocą śrub **S6** + **S12** uwzględniając szerokość węgarka.

(3a) Szerokość węgarka 55 - 120mm: kotew ścienną **7** przykręcić wewnątrz ościeżnicy **[1.10ca]**.

(3b) Szerokość węgarka większa niż 120mm: kotew ścienną **7** przykręcić na zewnątrz ościeżnicy **[1.10cb]**.

Przy zastosowaniu innych elementów mocujących należy się upewnić, że posiadają one przynajmniej taką samą zdolność przenoszenia obciążeń jak dostarczone standardowo kotwy ścienne 7.

(4) Ustawić ramę bramy za otworem, **zabezpieczając ją przy tym przed przewróceniem.** Za pomocą poziomnicy ustawić pion i poziom **[1.15]**. (należy także sprawdzić poziome ustawienie blendy ościeżnicy **3**). Wyśrodkować i umieścić uchwyty blendy **13** w górnej części ramy **[1.15d]**. Następnie ostatecznie przymocować za pomocą **S8** + **S9** **[1.15a,c,d,e]**. Przed wykonaniem połączenia na kołki rozporowe u podstawy cargi należy włożyć wkręt **S8** w tulejkę z tworzywa sztucznego **S7** **[1.15b]**.. **Uwaga: należy zachować ostrożność, aby w czasie montażu nie wykrzywić lub też nie wygiąć ościeżnic $1_{R/L}$; w razie potrzeby należy więc przed dokręceniem śrub użyć odpowiednich podkładek!!!**

(5) Przykręcić zarówno prawą 14_R jak i lewą 14_L parę prowadnic poziomych do końcówki kształtowej $16_{R/L}$ **[1.20a]** + górne mocowanie liny **5** **[1.20a]** + kątownik kanału sprężynowego **8** zarówno z przodu jak i z tyłu **[1.20b,c]** + kątownik łączący $10_{R/L}$ **[1.20d]** za pomocą śrub **S6** i **S12**.

(6) Nałożyć piankę montażową **9** na kanału sprężynowego **8** **[1.20c]**, przykręcić kanał sprężynowy **2** za pomocą śrub **S6** i **S12** oraz nałożyć na przednią część zabezpieczenie krawędzi **24** **[1.20e,f]**.

(7) Montaż szyn kotwowych

(7a) Jeżeli odległość pomiędzy ścianą i parą poziomych prowadnic $14_{R/L}$ jest mniejsza niż 500mm (wewnętrzna szerokość garażu max. wymiar otworu: szerokość + 1030mm, zakładając symetryczne osadzenie bramy) wsunąć szyny kotwowe **27** z kątownikami łączącymi z lewej i z prawej strony w profil łączący prowadnice **6** i używając płytek zaciskowych **29** skręcić za pomocą śrub **S6** + **S12** tak, aby istniała możliwość wysuwania szyn kotwowych **[1.20a,b]**.

(7b) Jeżeli odległość ta jest większa niż 500mm możliwy jest późniejszy montaż profilu łączącego prowadnice **6** na suficie. (Porównaj punkt 14)

(8) Skręcić prowadnice poziome $14_{R/L}$ z końcówkami kształtowymi z kątownikiem przednim **S5** + **S12** tak aby drzwi mogły po zamontowaniu pozostawać otwarte po ich uniesieniu **[1.25c]**. Jeśli odległość od ściany jest zbyt mała należy zastosować śrubę młotkową **S7** **[1.25c]**.

Instrukcję montażu, obsługi i konserwacji bramy należy zachować do wglądu w czasie całego okresu użytkowania bramy!

PL

(9) Skręcić każdy profil łączący prowadnice **6** za pomocą śrub **S6** + **S12** z kątownikami łączącymi **$14_{R/L}$** **[1.25d]**.

(10) Zmontować wstępnie części sprężyn **[1.30]**. Oba potrójne zestawy sprężyn naciągowych **11** położyć wraz z elementami poślizgowymi z tworzywa sztucznego na posadzce garażu (kierując taśmę naciągową sprężyn w kierunku tylnej ściany garażu). Linkę krążka prowadzącego **11** przykręcić ***czarną*** stroną do góry do jednego z potrójnych zestawów sprężyn naciągowych **18** za pomocą **S5** + **S12**. **Tak zmontowane części tworzą całość prawej sprężyny. Oba poszczególne końce liny zwrócone są w kierunku lewej wewnętrznej strony garażu.** Kolejną linkę krążka prowadzącego **11** przykręcić ***czerwoną*** stroną do góry do jednego z potrójnych zestawów sprężyn naciągowych **12** za pomocą **S5** + **S12**. **W ten sposób powstaje lewy system sprężyn . Oba poszczególne końce liny zwrócone są w kierunku prawej wewnętrznej strony garażu** **[1.30ab]**.

(11) Następnie włożyć prawą względnie lewą sprężynę odpowiednio do prawego względnie lewego kanału sprężynowego **8** i zawiesić na pierwszym otworze taśmy naciągowej sprężyn na haku sprężynowym przy kątowniku łączącym **$20_{R/L}$** oraz **zabezpieczyć zawleczką sprężynową 15** **[1.30b]**.

(12) Montaż sprężyn

(12a) Włożyć końce podwójnych lin stalowych **12** w górne mocowanie liny **5** **[1.30c]**. **Należy przy tym upewnić się że lina nie jest skręcona.**

(12b) Włożyć drugi koniec podwójnych lin stalowych **12** (zaciskając obie liny razem) w górny otwór ościeżnicy kątowej **$1_{L/R}$** **[1.30c]**.

(12c) Podnieść pary prowadnic poziomych **$14_{R/L}$** i zabezpieczyć je przed spadnięciem. (Należy upewnić się że profil łączący prowadnice **6** ma właściwe wsparcie). Należy upewnić się czy podwójne liny **12** znajdują się w ościeżnicy kątowej **1_L**.

(12d) Przykręcić krążek prowadzący liny **17** na górnej krawędzi ościeżnicy kątowej **1_L** **2x S11** **[1.30d]**.

(12e) Wyciągnąć podwójne liny stalowe **12** z ościeżnic kątowych i poprowadzić je ponad krążkiem prowadzącym linę **17** , następnie przymocować je i przykręcić element zabezpieczający przed rozwinięciem się liny **18** oraz krążek prowadzący linę **17** za pomocą **S3** **[1.30e]**.

(12f) Mocowanie siatki ochronnej **$97_{R/L}$** na górnym umocowaniu liny **5** krążka prowadzącego **17** za pomocą **S11** **[1.30e]**.

(13) Łuki prowadnic **30** przykręcić każdorazowo za pomocą **S6** + **S12** do ościeżnic kątowych **$1_{R/L}$** a także za pomocą **S6** + **S12** do przednich kątowników podwieszeniowych **8** **(należy zwrócić uwagę na przejście pomiędzy profilami prowadnic)** **[1.35a]**.

(14) Wypoziomować profil łączący prowadnice **6** oraz pary poziomych prowadnic **$14_{R/L}$** i przymocować do ściany lub sufitu. Nie należy jeszcze dokręcać śrub na stałe, aby umożliwić ewentualną regulację **[1.35 f]**.

(14a) Montaż do ściany: kątowniki łączące **28** + umocować za pomocą **S8** i **S9** **[1.35b]**.

(14b) Montaż do sufitu: skręcić kotwę prowadnicy **27,** kątownik łączący **28** i płytę zaciskową **29** i umocować za pomocą **S8** i **S9** **[1.35c]**.

(14c) Przykręcić dodatkową kotwę prowadnicy **27** do kątownika podwieszeniowego **8** za pomocą **S6** i **S12** i przymocować za pomocą kątownika łączącego do sufitu **28** + **S8** + **S9**. Jeśli jest to konieczne, należy skrócić kotwy prowadnicy w zależności od wysokości sufitu. Jeśli konieczna jest dodatkowa kotwa prowadnicy **27** na kątowniku sprężyny kanałowej **8** znajdować się musi nacięcie dla kotwy **[1.35e]**.

Montaż skrzydła bramy (górna część znajduje się na górze zestawu segmentów)

(15) Segment dolny **[1.40]**

(15a) Dolny profil **47** skręcić za pomocą **S10** z segmentem dolnym **44** (zwolnić zewnętrzne otwory) oraz nałożyć gumowe zatyczki **$45_{R/L}$** **[1.40a]**. Ostrożnie zdjąć folię ochronną, zaczynając od jednego końca **[1.40ba, bb]**.

(15b) Segment dolny wstawić pomiędzy ościeżnice kątowe **$1_{R/L}$** , podłożyć klocek np. drewniany o grubości 3cm, aby umożliwić późniejsze podniesienie skrzydła bramy. Zabezpieczyć segment dolny **44** przed wypadnięciem **[1.40]**.

(15c) Wyciągnąć rolkę **56** z zawiasów bocznych **$48_{R/L}$** z zainstalowanym wcześniej uchwytem rolki **61,** umieścić rolkę **56** po drugiej stronie uchwytu rolki **61** i zamontować zawias boczny **$48_{R/L}$** w segmencie dolnym **44** za pomocą **S10** **[1.40c,d]**.

(15d) Wyciągnąć rolkę **56** z dolnych mocowań linek **$57_{R/L}$** z zainstalowanym wcześniej uchwytem rolek **61** (w przypadku napędu: umieścić na każdej osi podkładkę regulacyjną), umieścić rolkę **56** po drugiej stronie uchwytu rolki **61** i zamontować dolne mocowanie linek **$57_{R/L}$** w segmencie dolnym **44** za pomocą 4x **S10** **[1.40e,f]**.

(15e) Następnie należy podnieść do góry linę zawieszoną na uchwycie rolek **61** **[1.40g]**.

(16) Segment zawierający zamek **[1.45]**

(16a) Umieścić segment zawierający zamek **67** pomiędzy ościeżnicami kątowymi **$1_{R/L}$** i zabezpieczyć przed wypadnięciem oraz przykręcić zawiasy boczne **$48_{R/L}$** jak w przypadku segmentu dolnego **44**, za pomocą **S10** **[1.45a]**.

(16b) Przykręcić środkowe zawiasy **68** do segmentu zawierającego zamek i połączyć z segmentem dolnym **44** za pomocą **S10** **[1.45b]**.

(16c) Wcisnąć klips **69** w odpowiedni otwór uchwytu zewnętrznego **70** za pomocą długiego kwadratowego czopa **[1.45d]**.

(16d) Przystąpić do montażu zamka do segmentu **67** zgodnie z diagramem **[1.45d]**: Umieścić uchwyt **72** w pokrywie **71**, włożyć z zewnątrz w prostokątne wycięcie segmentu **67** a następnie skręcić z zamkiem właściwym **73** + **76** Uchwyt zewnętrzny **40** przełożyć przez kwadratowy otwór w zamku **38** (wygięciem do góry) a następnie skręcić (przy iso9-3: umieścić pomiędzy nimi ramę oddzielającą **75**) z uchwytem wewnętrznym **78** za pomocą **S1**. Uwaga: Ramię obrotowe **77** (ciśnieniowy odlew cynkowy) musi być skierowane na prawo w górę!

W bramach bez napędu

(16e) Zapadkę ryglującą skręcić za pomocą **S10** z sekcją zamka **[1.45e]**.

(16f) Cięgno ryglujące **80** przyłożyć do zapadki ryglującej **79** i ramienia obrotowego i w razie potrzeby skrócić na wymaganą długość za pomocą piły do metalu lub szczypcami do cięcia drutu **[1.45c]**.

(16g) Cięgno ryglujące **80** zawiesić w ramieniu obrotowym i zapadce ryglującej **79** a następnie skręcić cięgno **80** i zapadkę ryglującą za pomocą **S14** **[1.45e]**.

Instrukcję montażu, obsługi i konserwacji bramy należy zachować do wglądu w czasie całego okresu użytkowania bramy!

PL

(17) Segment(y) środkowy/e **[1.50]**
Segment(y) analogicznie jak w przypadków segmentów dolnego i z zamkiem skręcić z zawiasami **48$_{R/L}$** + **68** wstawić pomiędzy ościeżnice kątowe **1$_{R/L}$** a następnie przymocować długie rolki **56**.

(18) Segment górny
(18a) Górny blok rolek **90$_{R/L}$** skręcić z górnym uchwytem rolek **88$_{R/L}$** za pomocą **S5** + **S12** **[1.50aa]**.
(18b) W przypadku zastosowania napędu NovoPort należy po stronie napędu zdemontować zewnętrzny pierścień górnej rolki. Górną rolke chwycić w prawą dłoń. Śrubokręt wsunąć pomiędzy żebro a ząbek blokując jej obrót, a następnie poprzez obracanie w prawo poluzować i ściągnąć pierścień **[1.50ab]**.
(18c) Segment górny **87** wstawić pomiędzy ościeżnice kątowe **1$_{R/L}$** i zabezpieczyć przed wypadnięciem oraz dokręcić górny blok rolek **90$_{R/L}$**. Przykręcić środkowe zawiasy **68** do części górnej i środkowej za pomocą **S10** **[1.50b]**.

(19) Dostosowanie rolek:
(19a) Wyciągnąć wszystkie uchwyty rolek ze skrzydła drzwi zgodnie z kierunkiem wskazanym przez strzałkę, tak aby skrzydło drzwi osadzone było blisko uszczelki ościeżnicy (przestrzeń pomiędzy obramowaniem sekcji a szarą częścią uszczelki ościeżnicy: około 1mm). Rolki powinny łatwo przesuwać się ręcznie.
Dostosowanie wysokości górnej rolki:
(19b) W przypadku drzwi obsługiwanych ręcznie i za pomocą napędu NovoPort: część środkowa rolki powinna być wsunięta w końcówkę kształtową **16$_{R/L}$** na głębokość około 5mm (punkt wyjścia: Dolna krawędź górnego uchwytu rolki **90$_{R/L}$** musi znajdować się na jednej płaszczyźnie z oznaczeniem na górnym uchwycie) **[1.50ca]**.
(19c) W przypadku napędu drzwi na suficie: Rolka powinna leżeć w górnej krawędzi końcówki kształtowej **[1.50cb]**.

(20) Unieść blat bramy i przesunąć w górną pozycję krańcową. **Zabezpieczyć blat bramy przed zsunięciem się w dół**.
Wyciągnąć obie pojedyncze końcówki linki **12** z dodatkowego kątownika **18** **(Uwaga: Linka może być początkowo lekko napięta)** i zawiesić na dolnym krążku linowym przy dolnym mocowaniu linki **57$_{R/L}$ i zacisnąć przy pomocy zatyczki zabezpieczającej 22** **[1.55a,b]**. **Nie skręcić przy tym podwójnej linki stalowej!!**

(21) Sprawdzić napięcie sprężyn: Przed zamknięciem bramy sprężyny muszą być lekko napięte, tak, aby ześlizgnięcie się linek stalowych **12** z krążka linowego **17$_{L/R}$** nie było możliwe.

(22) Zamknięcie bramy.

(23) **Przy napinaniu bądź luzowaniu sprężyn należy zachować szczególną ostrożność i postępować zgodnie z przepisami BHP, a skrzydło bramy zabezpieczyć przed zsunięciem się w dół!** W celu naciągnięcia sprężyn **11** zdjąć zawleczki sprężynowe **15**, odciągnąć do tyłu taśmę naciągową sprężyn (Np. przy pomocy kluczy szczękowych o rozwartości od 13mm) i pewnie zaczepić na kolejnym otworze. Ponowie założyć zawleczki sprężynowe **15**. Dopuszczalne jest zaczepienie prawej sprężyny w stosunku do lewej o jeden otwór dalej i odwrotnie. Na próbę otworzyć i zamknąć bramę (por. punkt 30), ewentualnie powtórzyć cały proces **[1.55c]**.

(24) Sprawdzić jeszcze raz napięcie sprężyn. Otworzyć bramę do połowy jej wysokości. Brama musi się w tej pozycji utrzymać samoczynnie.
(24a) Jeśli brama wyraźnie opada, należy zwiększyć naciąg sprężyn zgodnie z punktem 26.
23b Jeśli brama wyraźnie unosi się, należy zmniejszyć naciąg sprężyn zgodnie z punktem 26.

(25) W przypadku bram bez napędu zamontować blachy ryglujące **93** w następujący sposób: **[1.60]**
(25a) Zamknąć bramę od wewnątrz i unieruchomić za pomocą ścisków śrubowych. Blachę ryglującą przytrzymać **93$_{R/L}$** z prawej względnie lewej strony nad ryglem **79** a następnie przykręcić do obu prostokątnych otworów (tylny rząd otworów) ościeżnicy kątowej **1$_{R/L}$** za pomocą **S6** + **S12** (**S13** jeśli to konieczne) **[1.60a,b]**
(25b) Sprawdzić ryglowanie. W tym celu kilkakrotnie otworzyć i zamknąć bramę. Podczas zamykania zapadka rygla **79** musi całkowicie zagłębiać się w blasze rygla **93$_{R/L}$** . W razie potrzeby wyregulować przesuwając odpowiednie blachy **93$_{R/L}$** w pionie. Połączyć kątownik zabezpieczający **94** z blachą rygla **93$_{R/L}$** poprzez przykręcenie ich za pomocą **S6** i **S12** **[1.60c]**.
(25c) W przypadku drzwi obsługiwanych ręcznie: przymocować linkę pociągową **96** do mocowania liny za pomocą **S12** w najniższej części **[1.55d]**. Przełożyć linkę **96** przez odpowiednie otwory w dolnym mocowaniu liny **91** , zabezpieczyć węzłami a także zawiesić na płycie łączącej **16** **[1.60e]**
(25d) Ręcznie otworzyć drzwi i zaznaczyć pozycję końcową górnych rolek **90$_{R/L}$**. Zamknąć drzwi i umieścić klamrę prowadnicy **89 + S14** w zaznaczonym miejscu i zacisnąć. Przestrzeń pomiędzy najbardziej wysunietym do tyłu i najniższym punktem klamry musi być jednakowa **[1.60f,g]**.

W przypadku bramy z napędem nie należy używać ręcznej linki pociągowej !!

Instrukcja kontroli

(26) O działaniu, trwałości i małych oporach ruchu bramy segmentowej decyduje poprawne, zgodne z instrukcją zamontowanie wszystkich części bramy. Jeżeli mimo to Państwa brama segmentowa działa niewłaściwie, prosimy sprawdzić bramę według następujących punktów:

(27) Czy boczne ościeżnice kątowe, blenda ościeżnicy oraz pary prowadnic poziomych zachowują wymagania ustawienia tj. pion i poziom, czy są wyregulowane po przekątnych oraz czy są właściwie zamocowane ? **[1.35 f]**

(28) Czy wszystkie śruby są odpowiednio dokręcone ?

(29) Czy są dopasowane przejścia pomiędzy pionowymi prowadnicami w ościeżnicy kątowej , a także w 89°- łukach (por. punkt 16)?

(30) Należy sprawdzić naciąg sprężyn: otworzyć bramę do połowy. Musi się ona samoczynnie utrzymać w tym położeniu.

(31) Jeśli brama wyraźnie opada, należy zwiększyć napięcie sprężyn zgodnie z punktem 24.

(32) Jeśli brama wyraźnie unosi się, należy zmniejszyć napięcie sprężyn zgodnie z punktem 24.

(33) Czy zawleczki sprężynowe są odpowiednio zamontowane przy tylnym kątowniku łączącym?

(34) Rolki: czy wszystkie rolki pozwalają się łatwo obracać przy zamkniętej bramie (porównaj punkt 19)?

(35) Czy górna rolka została właściwie ustawiona (porównaj punkt 19b/c)?

(36) Czy przy otwartej bramie osie rolek wystają równo z uchwytów?

Instrukcję montażu, obsługi i konserwacji bramy należy zachować do wglądu w czasie całego okresu użytkowania bramy!

PL

(37) Czy podwójne linki stalowe są w prowadnicach tak umocowane , aby ich skręcenie nie było możliwe?

(38) Czy w bramach z napędem została zdemontowana blokada rygla?

Instrukcja demontażu bram segmentowych typ iso9-3 / iso20-3 ze sprężyna naciągową, wersja zdemontowana

Demontaż tylko przez odpowiednio wykwalifikowanych monterów

Przed demontażem należy uważnie przeczytać niniejszą instrukcję

W przypadku demontażu potrzebne są następujące narzędzia:

klucze widlaste i nasadowe o rozwartości 7, 10, 13mm, klucz nastawny z grzechotką i przedłużeniem 7, 10 i 13, wkrętaki krzyżowe o wielkości 2 i 3, co najmniej dwa śrubowe ściski stolarskie, ewentualnie młotek i przecinak .

Luzowanie napięcia sprężyn

Uwaga: Podczas luzowania sprężyn należy zachować szczególna ostrożność i postępować zgodnie z przepisami BHP,a także zabezpieczyć blat bramy przed zsunięciem się w dół!

Otworzyć skrzydło bramy i zabezpieczyć przed opadnięciem. Następnie usunąć zawleczki sprężynowe z taśm naciągowych sprężyn. Zdjąć taśmy naciągowe z haków. Zaczepić taśmę naciągową sprężyn w ostatnim otworze, a następnie ponownie nałożyć zawleczki sprężynowe .

Ostrożnie zdjąć zacisk linowy podwójnej linki stalowej **(Podwójna linka stalowa może być jeszcze lekko napięta)** z dolnego krążka linowego przy dolnym mocowaniu liny po prawej i lewej stronie.

Ostrożnie zamknąć bramę.

Zabezpieczyć poziome pary prowadnic przed opadnięciem.

Zdemontować łuki 89°.

Odkręcić mocowania par prowadnic poziomych od stropu i od ścian.

Opuścić poziome pary prowadnic, zdjąć podwójne linki stalowe a także sprężyny, a następnie odkręcić prowadnice od ramy bramy.

Zdemontować szyny kotwowe.

Odkręcić poziome pary prowadnic od profilu łączącego.

Zdemontować kolejne segmenty w kolejności od górnego do dolnego odkręcając rolki i zawiasy międzysegmentowe.

Zabezpieczyć ramę bramy przed przewróceniem. Poluzować mocowania na ścianie i posadzce, wystawić ramę z otworu, położyć na posadzce i zdemontować (w odwrotnej kolejności niż przy montażu).

Instrukcja obsługi i konserwacji bram segmentowych, typu iso9-3 / iso20-3 ze sprężyną naciągową, wersja zdemontowana

Odpowiedzialność cywilna producenta bram wygasa w przypadku niewłaściwej obsługi, konserwacji i/ lub zastosowania innych niż oryginalne części zamiennych oraz przy dokonywaniu jakichkolwiek, samowolnych zmian w konstrukcji bramy.

Obsługa:

Brama jest tak skonstruowana, by ryzyko odniesienia jakichkolwiek obrażeń przez osoby ją obsługujące lub też znajdujące się w pobliżu było minimalne. Aby jednak tak było należy przestrzegać następujących zaleceń:

- Przed i w trakcie ruchu bramy należy się upewnić, czy oprócz osoby obsługującej bramę, w zasięgu jej ruchomych części (skrzydło bramy, rolki itd.) nie znajdują się żadne inne osoby lub przedmioty.
- Obsługa ręczna bramy jest dopuszczalna tylko przy użyciu uchwytu zewnętrznego bądź wewnętrznego a także przy użyciu linki pociągowej.
- Funkcja zamykania
  - Przy całkowitym obróceniu klucza możliwe jest ciągłe otwieranie i zamykanie bramy bez użycia klucza.
  - Przy obróceniu klucza o 3/4 obrotu, brama może zostać otwarta a zaryglowana po ponownym obróceniu klucza o 3/4 obrotu.
  - Poprzez przesunięcie wewnętrznej zasuwki na zamku można zablokować lub odblokować zamek bez użycia klucza.
- Podczas obsługi bramy segmentowej z wnętrza bądź też z zewnątrz garażu należy się upewnić, czy w obszarze jej działania nie znajdują się żadne osoby lub przedmioty.
- Przy otwieraniu skrzydło bramy musi się znaleźć w położeniu krańcowym i osiągnąć stan równowagi zanim nastąpi następny ruch. Sprężyny muszą być odpowiednio napięte. **Zmiana napięcia sprężyn: patrz punkt 30 ff.**

  Uwaga: Zmiany w naciągu sprężyn mogą być dokonywane tylko przez fachowy serwis!
- Użytkowanie bramy jest dopuszczalne tylko przy temperaturze otoczenia od –30°C do +40° .
- Przy zamykaniu bramy zapadka rygla musi pewnie i bez oporów zaklinować się w blasze rygla.
- W przypadku bramy z napędem elektrycznym:
  - Instalacja bramy musi odpowiadać wszystkim obowiązującym wytycznym UE (wytyczne dla maszyn, dla instalacji niskiego napięcia, o braku zakłóceń elektromagnetycznych itd.) oraz wszystkim odpowiednim normom i przepisom krajowym i międzynarodowym.
  - Instalacja bramy powinna być oznaczona przez producenta tabliczką znamionową (znak CE) oraz posiadać deklarację zgodności producenta.
  - Należy wystawić w języku danego kraju dokument sprzedaży, który musi być bezpiecznie przechowywany przez cały okres użytkowania bramy.
  - Należy zdemontować ryglowanie bramy (cięgno, zapadkę i blachę rygla).

  Niezbędny jest demontaż linki pociągowej!

  Ustawienia przy napędzie mogą być dokonywane wyłącznie przez wykwalifikowany serwis!

Konserwacja:

Bezpośrednio po montażu bramy co najmniej raz na 6 miesięcy muszą zostać sprawdzone następujące punkty.

Konserwacja samodzielna lub przez odpowiednio wykwalifikowanych montażystów:

- **Sprawdzić** bramę zgodnie z instrukcją kontroli montażu (punkt 26ff.).
- Po montażu bramy, a także każdorazowo po ok. 5000 cykli otwarcia/ zamknięcia bramy **naoliwić/ nasmarować** osie rolek w uchwytach, a także wyczyścić prowadnice poziome i kanały sprężynowe.
- Nie oliwić wkładki patentowej; w przypadku oporów ruchu spryskać jedynie aerozolem grafitowym.

Instrukcję montażu, obsługi i konserwacji bramy należy zachować do wglądu w czasie całego okresu użytkowania bramy!

PL

- Dbać o dostateczną wentylację (osuszanie) bramy; musi być zapewnione odprowadzenie wody.
- Chronić bramę przed działaniem substancji żrących takich jak kwasy, ługi, sól do utrzymania dróg zimą itd.
- Bramy segmentowe są fabrycznie lakierowane proszkowo na bazie poliestru. W przeciągu 3 miesięcy od dostawy bramy, należy ją, we własnym zakresie, pomalować dwuskładnikowym podkładem epoksydowym zawierającym rozpuszczalnik a po jego stwardnieniu dostępnym w handlu lakierem do stosowania zewnętrznego.
- W zależności od lokalnych warunków atmosferycznych należy w odpowiednich odstępach czasu powtarzać malowanie.
- Zalecamy regularne czyszczenie bramy za pomocą miękkiej, wilgotnej ścierki. Jeśli to konieczne można stosować łagodny środek czyszczący lub roztwór mydła z letnią wodą. Należy unikać politury, jak również ściernych lub organicznych rozpuszczalników / środków czyszczących. Przed czyszczeniem bramę oraz przeszklenie bramy dokładnie przepłukać, aby uniknąć zarysowań pyłem.

Konserwacja tylko przez wykwalifikowanych montażystów:

- Sprawdzić śruby i połączenia zaciskowe i ewentualnie dokręcić.
- Sprawdzić części podlegające szybkiemu zużyciu (sprężyny, podwójne linki stalowe itd..) oraz jeśli zajdzie taka konieczność wymienić na nowe. W celu sprawdzenia sprężyn można rezygnując z demontażu par prowadnic poziomych usunąć kanał sprężynowy poluzowując śruby z przodu i z tyłu, a także przy zawieszeniu środkowym.
- Należy zwracać uwagę na prawidłowe napięcie sprężyn. W przypadku konieczności zmiany napięcia sprężyn ,należy skorzystać z instrukcji montażu zgodnie z punktem 30ff.
- Zestawy sprężyn oraz podwójne linki stalowe należy wymieniać po ok. 25.000 cykli (otwarcia / zamknięcia).

Jest to konieczne przy

0 - 5	cyklach dziennie	co	14	lat
6- 10 "	"	7	lat	
11- 20 "	"	3,5	lat	

5- lub 10-letnia gwarancja fabryczna na bramy segmentowe

Oprócz gwarancji, na podstawie naszych Warunków Sprzedaży i Dostaw udzielamy 10-letniej gwarancji fabrycznej na ww. bramy segmentowe, do maks. 50 000 cykli roboczych.

Udzielamy **5-letniej gwarancji fabrycznej** na części zużywające się takie jak zamki, zawiasy, sprężyny, łożyska, rolki jezdne, bloczki wraz z linami przy normalnym obciążeniu lub do 25 000 cykli roboczych.

10-letniej gwarancji fabrycznej udzielamy na segmenty pod kątem przerdzewienia od wewnątrz na zewnątrz, na oddzielenie stali od pianki, jak również na uszczelki podstawy, uszczelki wewnętrzne oraz boczne, jak również na uszczelnienie nadproża.

W przypadku bram wyposażonych w sprężyny naciągowe zestawy sprężyn oraz podwójne linki stalowe należy wymieniać co 25 000 cykli roboczych, w przypadku bram wyposażonych w wałki ze sprężyną skrętną – w komplecie wałki ze sprężyną skrętną 35R/35L (zob. Instrukcja montażu).

Jeżeli system ten lub jego części staną się bezużyteczne lub ich użyteczność zostanie w znacznym stopniu ograniczona, i będzie to w sposób możliwy do udowodnienia wynikało z wad materiałowych lub wad wykonania, wedle naszego wyboru wykonamy naprawę lub dostarczymy nowy system.

Nie ponosimy odpowiedzialności cywilnej za szkody spowodowane wadliwym lub nieuprawnionym wykonaniem zabudowy i montażu, nieprawidłowym uruchomieniem, nieprawidłową obsługą lub niewykonaniem zalecanej konserwacji, a także nieprawidłowym obciążeniem, jak również samowolnym wprowadzeniem zmian w napędzie i konstrukcji bramy. Do wykonania dobudowy, przebudowy, jak również prac konserwacyjnych i naprawczych należy stosować wyłącznie oryginalny osprzęt. Powyższa zasada odnosi się także do szkód powstałych w transporcie, w wyniku działania siły wyższej, czynników zewnętrznych, naturalnego zużycia oraz szczególnych obciążeń atmosferycznych.

Ponadto gwarancja traci ważność w przypadku nieprzestrzegania naszych instrukcji dotyczących montażu i obsługi.

Odpowiedzialność cywilna wygasa po samowolnym wprowadzeniu zmian lub poprawek w elementach funkcyjnych lub zabudowaniu wypełnienia stanowiącego dodatkowe obciążenie, nieskompensowane przez wymagane sprężyny skrętne.

Gwarancja udzielana jest na powierzchnie zewnętrzne płyt bramowych zabudowane na terenie kraju, które zostały docelowo pokryte oryginalną farbą i obejmuje również farby lub folie, jak również ochronę antykorozyjną oraz odporność na działanie światła. Występujące z biegiem czasu nieznaczne zmiany w odcieniu farby wyłącza się z niniejszej gwarancji. Bramy oraz powierzchnie bram zabudowane na wybrzeżu oraz znajdujące się w obszarach przybrzeżnych są narażone na agresywny wpływ środowiska i stąd wymagają dodatkowej odpowiedniej ochrony. Z zakresu niniejszej gwarancji wyłączono wady dowolnego rodzaju, powstałe wskutek uszkodzenia produktu. Zalicza się do nich np. napęd, mechaniczne oraz umyślne uszkodzenia, zabrudzenia lub nieprawidłowe czyszczenie.

W przypadku bram z powłoką gruntową, wykończenie końcowe należy nanieść na miejscu w ciągu trzech miesięcy od daty dostawy. Niewielkie skazy na powierzchni, lekkie osiadanie rdzy, osady z pyłów lub zadrapania powierzchniowe w przypadku bram z powłoką gruntową nie stanowią podstawy do reklamacji, ponieważ po przeszlifowaniu oraz nałożenia wykończenia końcowego są one niewidoczne.

W przypadku bram o szerokości około 3 metrów oraz o ciemniejszym kolorze farby lub folii w sytuacji bezpośredniego nasłonecznienia może dość do wygięć oraz naruszenia funkcjonalności.

Zastrzega się prawo do zmian parametrów technicznych naszych produktów w wyniku zmian produktów, stosowanych kolorów lub materiałów, a także zmian technologii produkcyjnej, a w konsekwencji zmiany wyglądu zewnętrznego, co jest warunkowo dopuszczone w ramach wymiany gwarancyjnej.

Wady należy niezwłocznie zgłaszać do nas w formie pisemnej; na żądanie odnośne części należy przysłać. Nie zwracamy kosztów demontażu i montażu, przewozu oraz opłat pocztowych. Jeśli wskutek wykonanej ekspertyzy roszczenie okaże się bezzasadne, wówczas zastrzegamy sobie prawo obciążenia rachunkiem za powstałe koszty.

Niniejsza gwarancja jest ważna tylko z pokwitowanym rachunkiem, a jej okres zaczyna się z dniem dostawy.

H

Szerelési utasítás a iso9-3 / iso20-3 típusú szekcionált kapukhoz, húzórugóval, szétszerelt kivitel.

A kapu előállítója által biztosított garancia nem érvényes, amennyiben a szerelése nem szabályszerűen történt.

- A szerelést csak megfelelő szakképzettségű szerelő végezheti -

Kérjük, a szerelés előtt gondosan olvassa el a szerelési utasítást

Leszállított tételek:

Szekcionált csomag, keretcsomag, kapulap csomag

A beszereléshez a szerelést végzőnek szüksége van:

- az alábbi szerszámokra (a szerelés előtt helyezze be a szerszámokat a garázsba, amennyiben később a hozzáférés nem volna lehetséges):

  Colstok/mérőszalag, vízmérték, vízpumpafogó, átváltható racsni hosszabbítóval és 7, 10 és 13 mm-es dugóskulcs-betétekkel (szükség esetén villás- és dugóskulcsok is), villáskulcs 13 mm-től a rugók megfeszítésére (lásd még: 29. pont), 2-es és 3-as keresztfejes csavarhúzó, normál csavarhúzó, ütvefúró megfelelő fúrókkal - ∅10mm (furatmélység min. 65mm), legalább két csavarbehajtó, szükség esetén élfa, kalapács, fémfűrész, kisméretű fogó, véső és
- rögzítőanyagok az építmény adottságainak megfelelően. **Figyelem: Felhasználás előtt ellenőrizze, hogy a szállítmánnyal együtt küldött S2 facsavarok és D1 tiplik az építmény adottságainak megfelelnek-e.**

Fontos:

- **A kapu szerelését csak kész kapunyílásba és kész padlóra lehet elvégezni!**
- A szerelés előtt a biztonság kedvéért hasonlítsa össze a garázs méretét a kapu beépítési méreteivel.
  - Minimális garázsszélesség
    = építési szélesség + 180mm
  - Minimális garázsmagasság - födém
    = építési magasság + 120mm (motoros hajtás alkalmazása esetén is elegendő)
  - Minimális ütközésszélesség jobbra és balra = 55mm
- **A betűk és számkombinációk, például S8, a képrészen látható megfelelő rögzítő anyagra utalnak, a következőkben alsó indexben szereplő L ill. R, például 1_L: Ha a bal- ill. a jobb oldali részek különböznek egymástól (ügyelni kell az egyes darabok jelölésére), ha nincs alsó index = jobb/bal használható. A szögletes zárójelben megadott számkombinációk, például [5.10], a képrész megfelelő ábráira utalnak.**

A kapukeret szerelése [1.10]

(1) Támassza alá az 1_R + 1_L derékszögű kereteket fával (a karcolás elleni védelem céljából), és csavarozza össze az 1_R derékszögű keretet + **3** keretlemezt + 1_L derékszögű keretet. (A lemezcsavarok már elő vannak szerelve.) **[1.10a]**

(2) A **4** vezetősínt az **S13**-mal fent a oldali 1_R + 1_L szegletkeretbe csavarozni **[1.10b]**.

(3) Csavarja fel a **7** rögzítő L-profilt a mindenkori ütközésnek megfelelően az $1_{R/L}$ derékszögű keretekre, jobbra és balra, az **S6** + **S12** alkatrészekkel.

(3a) 55 - 120mm ütközésszélesség esetén: Helyezze a **7** profilt lefelé **[1.10ca]**.

(3b) 120mm-nél nagyobb ütközésszélesség esetén: Helyezze a **7** profilt oldalra **[1.10cb]**.

Más rögzítések alkalmazása esetén biztosítani kell, hogy annak a terhelhetősége legalább olyan legyen, mint az előírt 7 profilé.

(4) Állítsa a kapukeretet a nyílás mögé, **biztosítsa eldőlés ellen,** és állítsa be vízmértékkel egzaktul párhuzamosra és derékszögűre **[1.15]**. (majd ellenőrizze a **3** keretlemez vízszintes elhelyezkedését). Blendetartót **13** a felső keret közepéhez szorítani **[1.15d]**. Ezt követően végezze el a végleges rögzítést az **S8** + **S9** alkatrészekkel **[1.15a,c,d,e]**. A keret talppontjánál a feltiplizés előtt az **S8** csavart az **81** műanyag perselybe kell helyezni **[1.15b]**. **Figyelem: Ne csavarja el vagy ne hajlítsa el a derékszögű kereteket $1_{R/L}$; szükség esetén helyezzen ezek alá a meghúzás előtt alátétet!!!**

(5) A jobb 14_R ill. bal 14_L vízszintes futósín párt a megfelelő $16_{R/L}$ végösszekötő szeglettel **[1.20a]** + a felső **5** kötélrögzítővel **[1.20a]** + a **8** rugócsatorna-felfüggesztővel elöl és hátul **[1.20b,c]** + a $10_{R/L}$ záró összekötő szegletet **[1.20d]** csavarozza össze **S6** + **S12**.

(6) Ragassza a **9** szivacsgumi tappancsokat az elülső rugócsatorna-felfüggesztőre **[1.20c]**, csavarozza össze a **2** rugócsatornát az **S6** + **S12**-vel, és elöl tolja rá a **24** élvédőre **[1.20e,f]**.

(7) A perforált rögzítő profil szerelése **[1.25]**

(7a) Ha a $14_{R/L}$ vízszintes futósín pár oldalsó faltávolsága 500 mm-nél kisebb (a garázs belső szélessége max. BRB + 1030 mm középre történő kapubeépítésnél), toljon be egy-egy **27** horgonysínt a **28** csatlakozó szeglettel jobb- és bal oldalon a **6** futósín összekötőbe, és a **29** szorító lemezzel az **S6** + **S12** segítségével csavarozza össze úgy, hogy kihúzhatók maradjanak **[1.25a,b]**..

(7b) 500 mm-nél nagyobb faltávolságok esetén a **6** távtartó később kerül rögzítésre a födémhez (lásd még: 14-ös pont).

(8) Csavarozza össze az $14_{R/L}$ vízszintes vezetősínpárt a $16_{R/L}$ idom-végdarabon a fejszeglettel úgy, hogy az később felbillenthető legyen **[1.25c]**. Ha túl kicsi a faltól való távolság, dugja be a **S7** kalapácsfejű csavart belülről az $1_{R/L}$ szegletkeretbe, és a horonyban döntse meg **[1.25c]**.

(9) Csavarozza össze a **6** távtartót két **S6** + **S12** alkatrésszel a $10_{R/L}$ végösszekötő szegletekkel **[1.25d]**.

(10) Szerelje elő a rugóegységet. Helyezze a két **11** 3-szoros húzórugó-köteget a műanyag csúszóelemekkel lefelé a garázs padlójára (a rugófeszítő szalag a garázs hátoldalára mutasson). Csavarozzon fel egy **12** terelőgörgő-kötélegységet a ***fekete*** oldalával felfelé az egyik **11** 3-szoros húzórugó-köteggel, az **S5** + **S12** alkatrészekkel. **Ez adja a jobboldali rugóegységet. A két kötélvég ekkor a garázs baloldali belső falára mutat [1.30aa].** Csavarozza

Ezt a szerelési-, kezelési- és karbantartási utasítást a kapu teljes használata alatt biztonsággal meg kell őrizni!!

H

össze a másik **12** terelőgörgő-kötélegységet a ***piros*** oldalával felfelé a másik **11** 3-szoros húzórugó-köteggel az **S5** + **S12** alkatrészekkel. **Ez adja a baloldali rugóegységet. A két kötélvég ekkor a garázs jobboldali falára mutat [1.30ab].**

(11) Helyezze a jobboldali, ill. a baloldali rugóegységet a **8** jobboldali, ill. baloldali **8** rugócsatornába, a rugófeszítő zsanér első furatában a **20**$_{R/L}$ végösszekötő szeglet rugókampójába akassza be, majd **biztosítsa le** a **15** rugódugasszal **[1.30b]**.

(12) A rugós egységek felszerelése

(12a) Vezesse be a **12** kettős acélkötelet a felső **5** kötérögzítőbe. **Közben ne csavarja meg a 12 kettős acélkötelet [1.30c].**

(12b) Szorítsa be a másik **12** különálló kötélvéget (két kötelet szorít) a felső **1**$_{L/R}$ keretvezetékbe úgy, hogy ne csúszhasson ki **[1.30c]**.

(12c) Hajtsa fel a **14**$_{R/L}$ vízszintes futósín párokat, és biztosítsa be lezuhanás ellen (biztonságosan alá kell támasztani a **6** futósín összekötőt). Ügyeljen rá, hogy a **12** kettős acélkötelek kötélszorítói az **1**$_{R/L}$ szegletkeretben maradjanak!

(12d) Szerelje fel a terelőgörgő tartót a **17** terelőgörgővel az **1**$_{R/L}$ szegletkeret fejszegletére 2 x **S11** **[1.30d]**.

(12e) Húzza ki a **12** drótkötelet az **1**$_{R/L}$ szegletkeretből és vezesse át a **17** terelőgörgőn, rögzítse, majd szerelje fel a **18** kötélfutás-biztosítót a **17** terelőgörgő tartóra **S3** **[1.30e]**.

(12f) Szerelje fel a **97**$_{R/L}$ benyúlásvédőt a felső **5** kötélrögzítőre és a **17** terelőgörgő tartóra **S11** **[1.30e]**.

(13) Csavarozza rá a **30** vezetősín-íveket az **S6** + **S12** alkatrészekkel az **1**$_{R/L}$ derékszögű keretekre, és csavarozza az **S6** + **S12** alkatrészekkel a **8** elülső felfüggesztő szegletekre **(ügyeljen arra, hogy a síneknél az átmenet eltolódásmentes legyen)** **[1.35a]**.

(14) Állítsa vízszínbe a vízmértékkel a **3** távtartót és az **5**$_{R/L}$ vízszintes vezetősínpárokat, majd rögzítse azokat a falhoz, ill. a födémhez. A csavarokat még ne húzza meg teljes mértékben, hogy egy további beigazítás lehetséges legyen **[1.35 f]**.

(14a) Fali rögzítés: Húzza ki a **28** csatlakozó szegletet és tiplizze össze a **S8** + **S9**-cel **[1.35b].**

(14b) Födémrögzítés: Csavarozza össze a **27** horgonysínt + a **28** csatlakozó szegletet + a **29** szorítólemezt + az **S6** + **S12**-t, és tiplizze össze a **S8** + **S9**-cel **[1.35c]**.

(14c) Csavarozzon rá egy-egy újabb **27** horgonysínt a **8** hátsó rugócsatorna-felfüggesztőre a **S6** + **S12**-vel, és a **28** csatlakozó szeglettel tiplizze rá a födémre az **S8** + **S9**-cel. A **27** horgonysíneket szükség esetén rövidítse le a födém magasságának megfelelően **[1.35d]**.

(14d) Ha az elülső **8** rugócsatorna-felfüggesztésen egy további **27** horgonysínt kell rögzíteni, a nyíródás elkerülése érdekében ki kell vágni a **27** horgonysín alsó részét **[1.35e]**.

A kapu felső panelja a szekciós csomag felső részén található

(15) Padlószekció **[1.40]**

(15a) Csavarozza össze a **47** padlóprofilt az **S10** alkatrésszel a padlószekción (a külső lyukakat hagyja szabadon), és dugja be a **45**$_{R/L}$ végelzáró dugót **[1.40a]**. A védőfóliát óvatosan karcolja be és húzza le egy zárósapka mentén **[1.40ba,bb]**

(15b) Állítsa a padlószekciót a **1**$_{R/L}$ derékszögű keretek közé, és helyezze alá egy kb. 3 cm-es alátétet (pl. fát), hogy a kapulapot később könnyebb legyen felemelni. Biztosítsa a padlószekciót eldőlés ellen.

(15c) Húzza ki az **56** futógörgőt a **48**$_{R/L}$ oldalszalagból az előszerelt **61** futógörgő tartóval, helyezze be a **61** futógörgő tartó másik oldalán, és szerelje fel a **48**$_{R/L}$ oldalszalagot a **44** padlószekcióra az **S10**-zel **[1.40c,d]**.

(15d) Húzza ki az **56** futógörgőt az alsó **57**$_{R/L}$ kötélrögzítésből a **61** előszerelt futógörgő tartóval (**hajtásnál:** húzzon rá 1 távtartó alátétet egy-egy futógörgő tengelyre) a **61** futógörgő tartó másik oldalán, és szerelje fel az **57**$_{R/L}$ alsó kötélrögzítést a **44** padlószekcióra 4 x **S10**-zel **[1.40e,f]**.

(15e) A későbbi egyszerű szerelés érdekében hajtsa rá a kötélfelfüggesztést a **61** futógörgő tartóra **[1.40g]**.

(16) Zárszekció **[1.45]**

(16a) Helyezze be a **67** zárszekciót az **1**$_{R/L}$ szegletkeretbe, biztosítsa be felborulás ellen, és a **44** padlószekcióhoz hasonló módon a **48**$_{R/L}$ oldalszalagokat (futógörgők elforgatása) csavarozza fel az **S10**-zel.

(16b) Csavarozza rá a **68** középső szalagot ill. szalagokat a 67 zárszekcióra az S10-zel, és kösse össze a **44** padlószekcióval az **S10** segítségével **[1.45b]**.

(16c) Nyomja be a klipet a **69** hosszú négyszögű külső fogantyú megfelelő kimélyítésébe **[1.45d]**.

(16d) A zárkészlet felszerelése a robbantott rajz szerint a zárszekcióra **[1.45d]**: Ehhez a fogantyút a **72** + **71** fedőcímkével dugja be kívülről a zárszekció négyszögletes kivágásába, és a **73** + **76** zárkészlettel belülről két **S1** alkatrésszel csavarozza le. Dugja át a **70** külső fogantyút a **73** (az **iso9-3 75** távtartó keret esetén közte) fedőcímke négyszögletes furatán (a könyök felfelé mutasson) és csavarozza össze belülről a **78** belső fogantyúval, az **S2** alkatrésszel. Figyelem: A forgatókarnak (precíziósöntés) jobbra, felfelé kell mutatni!

Kapuhajtás nélküli kapuk esetén

(16e) Csavarozza rá a reteszcsappantyút az **S10** segítségével a zárószekcióra **[1.45e]**.

(16f) Tartsa a **80** reteszrudat a **79** reteszcsappantyúhoz, valamint a forgatókarhoz, és ha szükséges rövidítse le megfelelő hosszúságúra fémfűrésszel vagy erő-oldalcsípőfogóval **[1.45c]**.

(16g) Akassza be a **80** reteszrudat a forgatókarba valamint a **79** reteszcsappantyúba, és csavarozza össze a **80** reteszrudat és a reteszcsappantyút az **S4** segítségével **[1.45e]**.

(17) Középszekció(k) **[1.50]**

A középszekciókat, ugyanúgy, mint a padló-, ill. zárszekciót, csavarozza össze a **48**$_{R/L}$ + **68** zsanérokkal, helyezze be az **1**$_{R/L}$ derékszögű keretekbe, és helyezze fel a **56** hosszú vezetőgörgőket.

(18) Fejszekció **[1.50]**

(18a) a felső **90**$_{R/L}$ futógörgő bakot csavarozza össze a felső **88**$_{R/L}$ futógörgő tartóval **[1.50aa]**.

(18b) NovoPort meghajtás esetén a felső vezető görgő külső gyűrűjét le kell szerelni. A felső vezető görgőt vegye bal kézbe és a csavarhúzót helyezze a borda és a fog közé. A vezető görgő jobbra történő csavarásával a külső gyűrűt lazítsa meg és húzza le **[1.50ab]**.

(18c) Helyezze be a **87** fejszekciót az **1**$_R$/**1**$_L$ szegletkeretbe, biztosítsa be feldőlés ellen, és a **87** fejszekció jobb- és bal oldalán csavarozzon össze egy felső **90**$_{R/L}$ görgőbakot a felső **88**$_{R/L}$ görgőtartóval az **S10** segítségével. A szalagokat oldalt és a **68** középső

H

szalagot az **S10**-zel csavarozza rá a fej- és a középső szekcióra **[1.50b]**.

(19) A futógörgők beállítása:

(19a) Húzza el az összes futógörgőt a nyíl irányába a kapulaptól úgy, hogy a kapulap tisztán felfeküdjön a kerettömítésre (a szekció-foglalatok távolsága a kerettömítés szürke részétől kb. 1 mm). A futógörgőket kézzel könnyedén el kell tudni forgatni.

A felső futógörgő magasság-beállítása:

(19b) kéziüzem és NovoPort kapuhajtás esetén: a futógörgő középpontjának kb. 5 mm-re kell benyúlnia a $\mathbf{16_{R/L}}$ végösszekötő szegletbe. (Támpont: A felső $\mathbf{88_{R/L}}$ futógörgő tartó alsó élének egy vonalba kell esnie a felső futógörgő bak $\mathbf{90_{R/L}}$ jelölésével) **[1.50ca]**.

(19c) födémvonóval ellátott kapuhajtás esetén: a futógörgőnek a $\mathbf{16_{R/L}}$ végösszekötő szeglet felső sarokrészében kell lennie **[1.50cb]**.

(20) Emelje meg a kapulapot és tolja véghelyzetbe. **Biztosítsa a kapulapot leesés ellen**.

Húzza ki a két külön kötélvéget a **12** szerelési segédszegletből **18 (figyelem: a kötél kismérvű előfeszítés alatt állhat)**, és akassza be az alsó kötélkart a $\mathbf{57_{R/L}}$ alsó kötélrögzítőbe. És rögzítse a biztonsági dugasszal. **Közben a kettős acélkötelet ne csavarja el!! [1.55a,b]**

(21) A rugó feszességének ellenőrzése: A kapu zárása előtt a rugónak kismértékben előfeszített állapotban kell lenni, hogy a kettős acélkötelek a kötélgörgőkről ne ugorjanak le.

(22) A kapu zárása.

(23) **A rugók megfeszítésénél / megengedésénél megfelelő védőöltözéket kell viselni, és a kapulapot leesés ellen biztosítani kell!** A rugók utánfeszítéséhez távolítsa el a **15** rugódugót, húzza hátra a rugófeszítő zsanért (pl. egy 13-as villáskulccsal), és hagyja biztosan a következő lyukba bepattanni, majd dugja vissza a **15** rugódugót. Elegendő, ha az egyik oldalon lévő rugót egy lyukkal odébb helyezi. Végezzen el egy próbát (lásd: 31-as pont), szükség esetén ismételje meg a folyamatot **[1.55c]**.

(24) Ellenőrizze még egyszer a rugó feszességét. Nyissa ki a kaput fél magasságig. A kapunak ebben a helyzetben saját magát meg kell tartania.

(24a) Amennyiben a kapu lényeges mértékben süllyed lefelé, akkor növelje meg a húzórugó feszességét a 26-es pontnak megfelelően.

(24b) Amennyiben a kapu lényeges mértékben felfelé húz, akkor csökkentse a húzórugó feszességét a 26-es pontnak megfelelően.

(25) Kapuhajtás nélküli kapuk esetén a **93** reteszelő lemez felszerelése **[1.60]**

(25a) Zárja be a kaput belülről, és rögzítse csavarszorítóval. A $\mathbf{93_R}$ ill. $\mathbf{93_L}$ reteszelő lemezt jobb- ill. bal oldalt állítsa rá a **79** reteszcsapra, és az $\mathbf{1_R/1_L}$ szegletkeret két megfelelő négyzetes nyílásában (hátsó lyuksor) az **S6** + **S12** **(esetleg S13)** segítségével csavarozza össze **[1.60a,b]**.

(25b) Ellenőrizze a reteszelést. Ehhez többször nyissa fel és zárja be a kaput. Záráskor a **79** reteszcsapnak teljesen be kell nyúlnia a $\mathbf{93_R}$ ill. $\mathbf{93_L}$ reteszelő lemezbe; szükség esetén állítson utána a $\mathbf{93_R}$ bzw. $\mathbf{93_L}$ reteszelő lemez függőleges eltolásával. Csavarozza rá a **94** biztosító szegletet a $\mathbf{93_R}$ ill. $\mathbf{93_L}$ reteszelő lemezre az **S6 + S12** segítségével **[1.60c]**.

(25c) Kapuhajtás nélküli kapuk esetén a **96** kézi kötél **91** kötéltartóját az **S10** segítségével rögzítse a legalsó szekción **[1.60d].** Vezesse át a **96** kézi kötelet a **91** kötéltartó megfelelő nyílásán és csomóval rögzítse, továbbá akassza be a **8** rugócsatorna-felfüggesztésbe **[1.60e]**.

(25d) Kézzel nyissa fel a kaput, és jelölje be a $\mathbf{90_{R/L}}$ legfelső futógörgő véghelyzetét. Zárja le a kaput, és a bejelölt helyen helyezze be a **89** futósín kapcsokat, és az **S14**-zel húzza meg. A kapocs leghátsó pontja és legalsó pontja között azonosnak kell lennie a távolságnak **[1.60f,g]**.

Ellenőrzési utasítás

(26) A szekcionált kapu működéséhez, hosszú élettartamához és könnyű futásához elengedhetetlen, hogy valamennyi alkatrész a szerelési utasításban leírtaknak megfelelően legyen szerelve. Amennyiben a szekcionált kapu ennek ellenére nem működik kifogástalanul, kérjük, ellenőrizze az alábbi pontokat:

(27) Valamennyi oldalsó derékszögű keret, keretlemez és a vízszintes vezetősínpárok vízszintesen, függőlegesen és átló irányba egzaktul van beállítva és biztosan van rögzítve? **[1.35 f]**

(28) Fixen meg vannak húzva a csavarkötések?

(29) Megfelelően lettek illesztve az átmenetek a derékszögű keret függőleges vezetősínjei és a 89°-os ívek között (lásd: 16-os pont)?

(30) Ellenőrizze a húzórugó feszességét: Nyissa ki a kaput fél magasságra. A kapunak ebben a pozícióban saját magától meg kell állnia.

(31) Amennyiben a kapu határozottan lefelé mozog, akkor növelje meg a húzórugó feszességét a 24-es pont szerint.

(32) Amennyiben a kapu felfelé húz, akkor csökkentse a húzórugó feszességét a 24-es pont szerint.

(33) Be van dugva a rugódugó a hátsó végösszekötő szegletbe?

(34) Vezetőgörgők: Könnyen forgatható az összes vezetőgörgő kézzel a kapu zárt állapotában (lásd: 19-es pont)?

(35) Megfelelően lett beállítva a felső vezetőgörgő (lásd: 19b,c pontok)?

(36) Nyitott kapu esetén a vezetőgörgő-tengelyek egyformán állnak ki a tartóból?

(37) Megfelelően és elcsavarodás mentesen fekszenek a kettős acélkötelek a vezetőjükben?

(38) Motoros hajtás esetén: Le lett szerelve a retesz?

Szétszerelési utasítás a iso9-3 / iso20-3 típusú szekcionált kapuhoz, húzórugóval, szétszerelt kivitel

- A szétszerelést csak megfelelő szakképzettségű szerelő végezheti -

Kérjük, a szétszerelés előtt gondosan olvassa el a szétszerelési utasítást

A szétszereléshez az alábbi szerszámokra van szükség:

7 mm-es, 10 mm-es és 13 mm-es villás- és dugóskulcs, átkapcsolható racsni hosszabbítóval és 7 mm-es, 10 mm-es és 13 mm-es dugókkal, keresztfejű csavarhúzó - 2-es és 3-as méret, legalább két csavarbehajtó, szükség esetén kalapács és véső.

A rugók kiakasztása

Figyelem: A rugók kiakasztásához megfelelő védőöltözetet kell viselni, és a kapulapot leesés ellen biztosítani kell !

Vigye a kapulapot a felső véghelyzetbe, és biztosítsa leesés ellen. Távolítsa el a rugódugókat a rugófeszítő zsanérokból. Akassza ki a rugófeszítő zsanérokat a rugóhorogból, pattintsa be az utolsó lyukba, és a rugódugót dugja föl.

Akassza ki balra és jobbra óvatosan a kettős acélkötél kötélrögzítőjét **(lehetséges, hogy a kettős acélkötél kis**

H

mértékben elő van feszítve) az alsó kötélbeakasztóból az alsó kötélrögzítésen.

Zárja be óvatosan a kaput.

Biztosítsa a vízszintes vezetősínpárt leesés ellen.

Szerelje le a 89°-os íveket.

Csavarozza le a födémről és a falakról a vízszintes vezetősínpár rögzítését.

Billentse be a vízszintes vezetősínpárokat, akassza ki a kettős acélköteleket, vegye el a rugóegységeket, majd csavarozza le a kapukeretről a vízszintes vezetősínpárokat.

Szerelje le a födémrögzítőket.

Csavarozza le a vízszintes vezetősínpárokat a távtartóról.

Szerelje le szekciónként felülről lefelé a vezetőgörgőket és a zsanérokat, és a megfelelő szekciókat távolítsa el a kapuból.

Biztosítsa a kapukeretet eldőlés ellen. Oldja ki a fal- és padlórögzítéseket, vigye ki a kapukeretet a nyílásból, helyezze a földre és szerelje szét (értelemszerűen az összeszereléshez képest, fordított sorrendben).

Kezelési és karbantartási utasítás a szekcionált kapukhoz, iso9-3 / iso20-3 típusú húzórugóval, szétszerelt kivitel

A kapu gyártójának garanciája szakszerűtlen kezelés, karbantartás és/vagy nem eredeti pótalkatrészek alkalmazása esetén, valamint a kapu konstrukciójának bármilyen önhatalmú átalakítása esetén elvész.

Kezelés:

Ezen kapu mechanikus berendezéseinek a kialakításánál a kezelő személy, ill. a közelben tartózkodó személyek számára a beszorulás, bevágás, levágás és magávalragadás veszélye, amennyire lehetséges volt, el lett kerülve. A kapu biztonságos használatához ügyeljen az alábbi pontokra:

- Biztosítsa a kapu működtetése előtt és alatt, hogy a kapu mozgó alkatrészeinek (pl. kapulap, vezetőgörgők stb.) hatótávolságán belül a kezelőszemély kivételével nem tartózkodjon személy és ne legyen tárgy.
- A szekcionált kapu kézi működtetése csak a külső fogantyúkkal, a belső fogantyúkkal vagy adott esetben a kézi kötéllel engedélyezett. A működtetés közben a kezelő személy nem nyúlhat be a mozgó alkatrészek közé.
- A zár működése
  - Egy teljes kulcselfordításnál a szekcionált kapu kulcs nélkül mindenkor nyitható és zárható.
  - Egy 3/4-es kulcselfordításnál a szekcionált kapu kinyitható, és a zárásnál 3/4-ed fordulatot visszaforgatva reteszelt állapotba kerül.
  - A belső kireteszelő, ill. reteszelő gomb eltolásával a nyitás és a zárás kulcs nélkül lehetséges.
- A szekcionált kapu belülről vagy kívülről történő működtetése közben a nyílási területen személyek és tárgyak nem lehetnek.
- A nyitásnál tolja a kapulapot végállásba, és a további működtetés előtt várja meg a nyugalmi állapotot. A rugónak megfelelő feszesnek kell lenni. **A rugó feszességének megváltoztatását lásd a 30ff pontnál.**

  Figyelem: A rugó feszességét csak szakképzett szerelő változtathatja meg!
- Ennek a kapunak az üzemeltetése csak –30°C és +40° közötti környezeti hőmérsékleten engedélyezett.
- A szekcionált kapu zárásánál hagyja a reteszcsappantyút biztosan a helyére pattanni.
- A kapu motoros hajtással történő felszerelése esetén
  - a kapuberendezésnek meg kell felelnie az összes érvényes EU-irányelvnek (gépekre vonatkozó irányelvek, kisfeszültségekre vonatkozó irányelvek, EMV-irányelvek stb.), valamint a nemzetközi és az országon belüli, idevonatkozó szabványnak és előírásnak,
  - a kapuberendezést a gyártónak szabályszerűen el kell látni egy típustáblával és egy CE-jelöléssel, és a berendezésnek egy kiállított konformitás-nyilatkozattal kell rendelkezni,
  - el kell készíteni egy átadási dokumentációt annak az országnak a nyelvén, amelyben a berendezés alkalmazásra kerül, és ezeket a dokumentumokat a kapuberendezés teljes üzemetetése közben meg kell őrizni,
  - a reteszlemezeket, a reteszcsappantyút, valamint a reteszrudakat le kell szerelni.

A kötelet határozottan kell leszerelni!

A motoros hajtáson beállításokat csak megfelelő szakképzettségű szerelő végezhet !

Karbantartás:

A kapu beszerelése után, valamint ezt követően legalább 6 havonta az alábbi pontokat kell ellenőrizni.

Nem szakértő vagy megfelelő képzettségű szerelő által végzett karbantartás:

- **Ellenőrizze** a kaput az ellenőrzési utasítás szerint (26ff pont).
- A szekcionált kapu beszerelése után, majd ezt követően kb. 5000 kapuműködtetés után **kenje/zsírozza** meg a vezetőgörgők tengelyeit és tisztítsa meg a vízszintes vezetősínpárokat, valamint a rugócsatornákat.
- A zárhengert ne olajozza meg; amennyiben nehezen működik, alkalmazzon grafitsprayt.
- Gondoskodjon a kapukeret megfelelő szellőzéséről (szárításáról); biztosítsa a víz lefolyását.
- Óvja a szekcionált kaput az olyan maró, agresszív anyagoktól, mint pl. savak, lúgok, só stb.
- Az acél szekcionált kapuk gyárilag poliészter bevonattal vannak ellátva. A felállítás helyén történő további festést a leszállítástól számított 3 hónapon belül kell elvégezni, egy oldószertartalmú, kétkomponenses epoxi alapozóval, majd ennek kikeményedése után egy időjárásálló, kereskedelemben beszerezhető festékkel.
- A helyi légköri viszonyoknak megfelelően bizonyos időközönként utánfestést kell végezni.
- Ajánljuk a kaput egy puha, nedves kendővel rendszeresen megtisztítani. Szükség esetén enyhe tisztítószer, vagy langyos szappanos-vizes oldat használható. A polírozószerek, valamint súrolószerek, szerves oldó- és tisztítószerek használata kerülendő. A kaput és a kapu üvegezését a tisztítást megelőzően a por miatti karcolások elkerülése érdekében alaposan le kell öblíteni.

Megfelelő szakképzettséggel rendelkező szerelő által végzett karbantartás:

- Ellenőrizze a csavarokat és a rögzítéseket, hogy megfelelően meg vannak-e húzva, szükség esetén húzza utána azokat.
- Ellenőrizze a kopóalkatrészeket (rugók, kettős acélkötelek stb.), és amennyiben szükséges, cserélje ki azokat eredeti pótalkatrészekkel. A rugókötegek ellenőrzéséhez a rugócsatorna a vízszintes vezetősínpárok leszerelése

H

nélkül, a rugócsatornán lévő első és hátsó csavarok, valamint a középfelfüggesztő csavarjainak megoldásával eltávolítható.

- Ügyeljen a megfelelő rugófeszességre. Amennyiben a rugó feszességét meg kell változtatni, akkor azt a szerelési utasítás 30ff pontja szerint kell elvégezni.
- A többszörös rugóköteget és a kettős acélköteleket kb. 25.000 kapuműködtetés (fel és le) ki kell cserélni.
  Ez az alábbiakat jelenti:

0 - 5	kapuműködtetés naponta minden	14	évben
6- 10	" "	7	évben
11- 20	" "	3,5	évben

5, ill. 10 év gyártói garancia szekcionált kapukra

Az eladási és szállítási feltételeink alapján megadott szavatosság mellett 10 évi gyártói garanciát biztosítunk max. 50 000 üzemi ciklushoz a fent nevezett szekcionált kapukra.

Az általunk biztosított **gyártói garancia 5 évre terjed ki** olyan kopóalkatrészekre, mint zárak, zsanérok, rugók, csapágyak, futógörgők, huzalgörgők és a hozzá tartozó huzalok, normál igénybevétel alatt, vagy legfeljebb 25 000 üzemi ciklusig.

10 év gyártói garanciát biztosítunk a szekciókra külső vagy belső átrozsdásodás lenne, az acél elválására a habtól, valamint a padló-, a köztes, és az oldalsó tömítésekre, valamint a szemöldöktömítésekre.

Húzórugós kapuknál a többszörös rugórendszert és a dupla acélhuzalokat kb. 25 000 üzemi ciklus után, a torziós rugós tengellyel szerelt kapuknál a 35R/35L torziós rugós tengelyt kompletten cserélni kell (lásd a szerelési utasítást).

Amennyiben ezek vagy ezek részei igazolhatóan anyaghiba, illetve gyártási hiba miatt használhatatlanok lennének, vagy a használhatóságuk jelentős mértékben csökkent lenne, akkor ezeket a saját belátásunk szerint költségmentesen kijavítjuk, vagy újra cseréljük.

Nem vállalunk felelősséget az olyan károkért, amelyek hibás vagy szakszerűtlen beépítés és felszerelés, hibás üzembe helyezés, nem szabályos használat, el nem végzett előírt karbantartás, valamint nem szakszerű igénybevétel, továbbá a kapuszerkezeten végzett bármely önhatalmú változtatás miatt következnek be. Rá- és átépítéseknél, valamint karbantartási és javítási munkálatok során csak eredeti tartozékokat szabad használni. Ugyanez vonatkozik az olyan károkra is, amelyek szállítás közben, vis major, idegen behatás vagy természetes elhasználódás, valamint különleges atmoszférikus terhelések miatt keletkeztek.

Megszűnik a szavatosság továbbá a beépítési és kezelési utasítás be nem tartása esetén.

A funkcionális részek önhatalmú változtatásáért vagy utólagos javítgatásáért, továbbá a töltősúlyok olyan mértékű utólagos megnöveléséért, amelyet az előírás szerinti torziós rugók már nem képesek kiegyenlíteni, ugyancsak nem vállalunk felelősséget.

A belföldön beépített, a végső bevonat eredeti színárnyalatával rendelkező kapulapoknál a felületi garancia a festék, ill. a fólia tapadására, a korrózióvédelemre és a színtartósságára terjed ki. Az idővel esetlegesen előforduló enyhe színmódosulásokra nem terjed ki a garancia. A tengerparton és partközeli területeken beépített kapuk és kapufelületek agresszív környezeti hatásoknak vannak kitéve, és megfelelő kiegészítő védelemre van szükségük. A jelen garancia nem vonatkozik semmilyen olyan hibára, amelyet a termék sérülése, pl. dörzsölődés, mechanikus vagy szándékos rongálás, szennyeződés vagy szakszerűtlen tisztítás okoz.

Alapozó festékkel kezelt kapuknál a végső felületkezelést a beépítőnek a szállítás időpontjától számított három hónapon belül el kell végeznie. A kisebb felületi hibák, enyhe rozsdakezdemények, porzárványok, vagy felületi karcolások az alapozó festékkel kezelt kapuknál nem képeznek alapot reklamációhoz, mivel azok csiszolás és a végső felületkezelést követően nem láthatók.

A kb. 3 méternél szélesebb, és sötétebb színű festékkel vagy fóliával bevont kapuk közvetlen napsugárzás esetén meghajolhatnak, és hátrányos hatás érheti működésüket.

A termékváltások, festékek, anyagok cseréje, vagy a gyártási eljárások módosításai miatt termékeink műszaki tartalma, és ezzel külső megjelenése változhat, így a korábbi tulajdonságok garanciális csere esetén csak feltételesen várhatók el.

A hiányosságokat írásban részünkre azonnal jelenteni kell, és kérésünkre a hibás alkatrészeket el kell küldeni. A be- és kiszerelés költségeit, valamint a fuvar- és a portóköltségeket nem vállaljuk át. Amennyiben a kifogás utólagos szakvélemény alapján jogosulatlannak minősül, úgy fenntartjuk a jogot, hogy a keletkezett költségeinket leszámlázzuk.

A jelen garancia csak az igazolt számlával együtt, és a szállítás napjától kezdődően érvényes.

RO

Instrucțiuni de montaj pentru porți secționale Tip iso9-3 / iso20-3 arc cu tracțiune, stare demontată.

Garanția producătorului de porți se anulează în cazul in care montajul nu a fost executat corespunzător.

- Montajul va fi executat numai de persoane calificate. - Rugăm citiți cu atenție indicațiile de montaj.

Elemente cuprinse în livrare:

Pachet de secțiuni, pachet de rame, pachet cu blende.

Pentru montaj aveți nevoie de:

- Următoarele scule vor fi depuse, înainte de începerea montajului, în garaj (numai dacă nu există altă modalitate de acces):
  Metru pliant/bandă de măsurat, cîntar apă, cleşte pompă apă, horaciu cu prelungitor şi cheile tubulare necesare, mărimea 7,10 şi 13 (pentru necesitate şi cheile fixe mai mari de mărimea 13), pentru întinderea arcurilor (vezi pct. 29), şurubelnițe tip cruce, mărimea 2 şi 3, şurubelnițe cu şliț, bormaşină cu burghiurile adecvate Φ 10mm, (adîncimea de găurit minim 65mm), minimum 2 menghine de mînă, lemne cant, ferăstrău pentru metal, cleşte mic, ciocan, daltă.
- Materiale de fixare necesare în funcție de construcție. ***Atenție***: **se va verifica dacă şuruburile de lemn S8 şi diblurile S9 corespund conform construcției existente.**

Important:

- **Montajul porții va fi executat numai cu o deschizătură existentă şi cu podeaua gata executată!**
- Verificați pentru siguranță înainte de montaj, măsura garajului cu cea a măsurii reper a porții.
  - Lățimea minimă interioară a garajului
    = lățimea reper a construcției + 180mm
  - Înălțimea minimă a garajului
    = Înălțimea reper a construcției + 120mm (suficient şi la porți cu tracțiune)
  - Lățimea minimă de fixare dreapta şi stînga = 55mm
- **Toate indicațiile care se referă la montaj dreapta/stînga se vor considera ca fiind privite din interiorul garajului spre afară. Toate măsurile sînt indicate în milimetrii. Sînt posibile modificări technice sub rezervă.**

Litere / combinații cu cifre,ex. S8 subliniate se referă la la materialele pentru montaj si instalare in sectiunea ilustrata, o subscriere succesiva L sau R ca de exemplu 1_L indica partea stîngă sau dreapta (a se observa marcajul de pe piese).Omiterea indicarii cu subscriere L sau R indica o piesa care poate fi utilizata atît dreapta cît şi stînga.

Comentariile intre paranteze drepte ,ex [1.10] se refera la fotografia respectiva din sectiunea ilustrata.

Montajul ramei poartă

(1) Rama unghi 1_R + 1_L vor fi sprijinite dedesupt cu lemne sau materiale asemănătoare (pentru evitarea zgîrieturilor) şi rama unghi 1_R + blenda ramă **3** + rama unghi 1_L se vor înşuruba (şuruburile sînt deja premontate) **[1.10a]**.

(2) Insurubati placuta de plumb 4 cu **S13** in varf,fix pe rama 1_R + 1_L unghiulara **[1.10a]**.

(3) Fixati surubul ancorei zid 7 pe rama unghi $1_{R/L}$ dreapta şi stînga cu **S6** + **S12** corespunzator cu lacasul.

(3a) Lacas 55 - 120mm: ancora zid 7 se va pune spre interior [**[1.10ca]**.

(3b) Lacas mai mare de 120mm: ancora zid **7** se va pune lateral **[1.10cb]**.

În cazul că se folosesc alte elemente de fixare decît cele livrate, se va ține cont să aibă aceaşi capacitate de susținere precum cea a ancorei zid 7.

(4) Rama poartă se va depune în spatele deschizăturii, se va asigura să nu cadă, se va fixa cu cîntarul de apă să fie atît exact paralel cît şi la un unghi potrivit **[1.15]**. (totodată se va verifica dacă blenda **3** este perfect orizontală). Centrati si prindeti clemele 13 pe partea de sus a ramei **[1.15d]**.In final prindeti cu **S8** + **S9** **[1.15a,c,d,e]**. La baza ramei se introduce înainte de diblu şurubul **S8** în cutia de plastic **81** **[1.15b]**. ***Atenție***: **se va evita deformarea ramei unghi $1_{R/L}$, daca este cazul umpleti spatiul dintre rama si zidarie cu material adecvat inainte de înşurubare!!!**

(5) Insurubati sinele orizontale de dreapta 14_R si de stanga 14_L la piesa de capat $16_{R/L}$ **[1.20a]** + cablul de fixare **5** **[1.20a]** + lacasul canalului arcelor **8** fiecare fata si spate **[1.20b,c]** +finalul locasului de conexiune $10_{R/L}$ **[1.20e]** cu **S6** + **S12**.

(6) Lipiti garnitura **9** pe fata canal rame **8** **[1.20c]** ,montati canalul arcurilor **2** cu **S6** + **S12** si aplicati protectia pentru colt **24** pe fata **[1.20e,f]**.

(7) Montajul şinelor de ancoraj **[1.25]**

(7a) La deschideri dintre zid si perechi de şine de fugă $14_{R/L}$ mai mici de 500mm (lățimea garajului maximă măsură de reper al construcției + 1030mm la porți mijloci) se va apasa si ancora sina **27** conectand arcul **28** dreapta şi în stînga al racordului de şine **6**, se va înşuruba placa clemă **29** cu **S8** + **S12**, asa ca sa se poata inca scoate**[1.20a,b]**.

(7b) Daca deschiderea este mai mare de 500mm atunci va fi posibila fixarea racordului de şine **6** la tavan mai tarziu.(vezi alineat 14)

(8) Insurubati perechea orizontala de sine $14_{R/L}$ la piesa de capat $16_{R/L}$ cu arcul de sus **S5** + **S12.** Astfel ca ulterior usa sa ramana ridicata cand aceasta este ridicata **[1.25c]** .

Daca distanta la perete e prea mica sa se utilizeze burghiul ,unealta **S7** **[1.25c]**.

(9) Insurubati racordul de sine **6** fiecare cu **S6** + **S12** la finalul lacasului de conexiune $10_{R/L}$ **[1.25d]**.

(10) Se vor premonta unitățile de arcuri. Cele trei pachete de arcuri de tracțiune **11** se vor depune împreună cu elementele glisante din material plastic pe pardoseala garajului. (banda de extensie a arcului trebuie să indice spre spatele garajului). Una din rolele pentru cablu **12** se va înşuruba cu partea neagră în sus pe unul din pachetele cu arcuri de tracțiune **11** cu **S5** + **S12**. Această operație are ca rezultat partea dreaptă a unitații arcurilor. **Cele două capete ale cablului indică înspre partea stanga a peretelui zidului garajului** **[1.30aa]**. Celelalte role cablu **11** se vor înşuruba cu celelalte pachete de arcuri **12** cu partea roşie indicând în sus, cu **S5** + **S12**. **Cele două capete ale cablului indică înspre partea dreapta a peretelui zidului garajului** **[1.30ab]**.

Pe toată durata montajului și a folosirii, aceste instructiuni de montaj și întreținere se vor păstra bine!!

RO

(11) Introduceti asamblul arcurilor de dreapta si de stanga in canalul dreapta si stanga al arcului **8** în prima gaură a benzii de extensie a arcului pe elementul unghi capăt **$20_{R/L}$** şi **se asigură cu siguranța arc 15. [1.30b]**

(12) Montarea arcurilor

(12a) Capetele cablurilor duble de otel **12** se vor întroduce în unghiul ajutător de montaj **5 [1.30 c]**. **Se va evita răsucirea cablurilor.**

(12b) Introduceti celalalte două capete singulare ale cabluluide otel 12 in gaura superioara a ramelor unghiulare 1_L **[1.30c]**.

(12c) Perechea şinelor de fugă **14_{RL}** se vor ridica în sus şi se asigură împotriva căderii. (se va asigura racordul de îmbinare a şinelor **6** corespunzător). **Se va ține cont ca cablurile duble 12 să rămînă în cadrul unghiului ajutător de montaj $1_{L/R}$.**

(12d) Insurubati cablul pe scripetele **17** in varful unghiului ramei unghiulare **1_L** 2 x **S11 [1.30d]**.

(12e) Scoateti cablul metalic dublu **12** al ramei unghiulare **1_L** si punetil peste cablul **17** apoi fixatil si insurubati funia de securitate contra vantului **18** si apasati cablul **17** cu **S3 [1.30e]**.

(12f) Montati protectectia **$97_{R/L}$** in partea superioara a clemei de fixare **5 S11 [1.30e]**.

(13) Insurubati arcurile sinelor **30** cu **S6**+**S12** pe ramele unghi **$1_{R/L}$** si cu **S6** + **S12** in fata locasurilor de suspensie **8** (asigurati-va ca transmisia intre sine este corecta) **[1.35a]**.

(14) Se va ajusta cu bolbocul racordul **6** de imbinare si perechile orizontale de sine **$14_{R/L}$** şi se vor insuruba usor pe perete, respectiv tavan. Se va evita stringerea suruburilor la maxim, prin aceasta se pot ajusta eventualele nereguli **[1.35 f]**.

(14a) Fixare pe perete: trageti racorudrile de legatura **28** si potrivitile cu **S8**+**S9 [1.35b]**.

(14b) Fixare pe tavan: insurubati si ancorati sina **27**,racordul de legatura **28** si placa clemă **29** si potrivitile cu **S8**+**S9 [1.35c]**.

(14c) Insurubati sina suplimentara **27** in lacasul de suspensie **8** cu **S6** + **S12** si insurubati-le cu capatul **28** + **S8** +**S9**. Daca este necesar scurtati profilele de legatura **27** in functie de inaltimea tavanului **[1.35d]**.

Montajul panourilor portii(sectiunea de sus etse pozitionata in sectiunea pachet pentru top)

(15) Secțiunea pardoseală **[1.40]**

(15a) Insurubati profilul podea **47** cu **S10** sa sectiunea de podea **44** (celalalte gauri se vor lasa libere) şi se întroduc dopurile din gumă **$45_{R/L}$ [1.40a]**. Crestati folia protectoare la un capat si indepartati folia cu grija **[1.40ba.bb]**.

(15b) Se va depune sectiunea pardoseala **44** intre ramele unghi **$1_{R/L}$** si se vor pune dedesubt lemne de cca 3cm (sau alte materiale asemanatoare), pentru a putea mai tirziu sa se ridice poarta. Se va asigura sectiunea sa nu cada **[1.40].**

(15c) Trageti rola **56** din lateralul balamalei **$57_{R/L}$**,cu preinstalarea suportului de rola **61**,puneti rola **56** in celalalt capat al suportului de rola **61** si montati lateralul balamalei **$48_{R/L}$** in sectiunea de capat **44** cu **S10 [1.40c,d]**.

(15d) Scoateti rola **56** din cablul montat **$57_{R/L}$**cu preinstalarea suportului de rola **61**,puneti rola **56** in celalalt capat al suportului **61** si montati cablul cel mai de jos **$57_{R/L}$**in sectiunea inferioara **44** cu **4XS10 [1.40e,f]**.

(15e) Pentru ansamblul ulterior invartiti cablul suspendat in suportul de rola **61 [1.40g]**.

(16) Secțiunea broască **[1.45]**.

(16a) Sectiunea broasca **67** se va introduce in rama unghi **$1_{R/L}$**, se asigura impotriva rasturnarii si benzile laterale **48 $_{R/L}$** se insurubeaza ca si la sectiunea pardoseala **44 S10 [1.45a]**.

(16b) Insurubati balamalele mijlocii **68** pe sectiunea broasca **67** si conectatile cu sectiunea pardoseala **44 S10 [1.45b]**.

(16c) Apasati clipul **69** in locasul manerului exterior **70** cu profilul dreptunghilar mai lung **[1.45d]**

(16d) Setul broasca se va monta pe sectiunea broasca 67 ca in diagrama **[1.45d]**. Pentru aceasta se va introduce placa miner **72** cu placa de acoperire **71** din afara in deschizatura stantata dreptunghiular din sectiunea broasca **67** si se fixeaza la setul broasca **73+76**. Introduceti minerul exterior **40** in gaura patrat al al plăcii de acoperire **38** (unghiul drept aratand in sus) si se va insuruba (cu iso9-3: clema distantie dintre rama **75**)cu minerul interior **78** utilizand **S1**. Atenție: bratul **77** (din zinc turnat) trebuie sa indice spre dreapta sus !

La porțile fără motor

(16e) Zăvorul cu resort se înşurubează cu **S10** pe suprafața destinată acesteia de **[1.45e]**.

(16f) Cremona **80** şi clanța se mențin în dreptul zăvorului cu resort **79** şi dacă este necesar se debitează cu ajutorul de metal sau cleştelui de cuie **[1.45c]**.

(16g) Cremona **80** se introduce în clanță precum şi zăvorul cu resort **79** cu cremona **80** iar zăvorul cu resort se înşurubează cu **S14 [1.45e]**.

(17) **Sectiune(-uni) mijloc [1.50]**

Sectiunea de mijloc se va monta analog cu sectiunea pardoseala/broasca cu balamalele **48 $_{R/L}$** + **68**, introduceti in rama unghi **$1_{R/L}$** si montati rolele **56** .

(18) **Sectiunea cap [1.50]**

(18a) Montati rolele lungi de fuga **$90_{R/L}$** cu suportul role **$88_{R/L}$ S5** + **S12 [1.50aa]**.

(18b) In cazul usilor NovoPort trebuie sa demontati inelul exterior al rolelor pe partea cu actionarea.Tineti rola superioara in mana stanga si puneti surubelnita intre canalul si dintele rolei.Invartiti rola spre dreapta si o destrangeti ,apoi indepartati inelul exterior **[1.50ab]**.

(18c) Sectiunea cap **87** se va introduce intre rama unghi **$1_{R/L}$** si se va asigura astfel incat sa nu cada se vor fixa prin insurubarea pe batiurile superioare ale rolelor de fuga **90_{RL}** .Insurubati balamalele mijlocii **68** pe sectiunea cap si mijloc cu **S10 [1.50b]**.

(19) Ajustarea rolelor:

(19a) Toate rolele se vor trage dinspre poarta in directia sagetii, asa incit poarta sa fie bine asezata pe linga etansarea ramei (distanta intre sectiunea marginisa si segmentul gri al ramei de fier sa fie de 1mm). Rolele trebuie sa se roteasca usor cind sunt actionate de mana.

Ajustarea rolei superioare

(19b) La tractiunea manuala: Mijlocul rolelor trebuie sa patrunda cca 5mm in capat **16_{RL}**. (punctul reper: muchia inferioara a suportului de role **90_{RL}** trebuie sa se alinieze cu marcajul de pe batiul superior) **[1.50ca]**.

(19c) La porti actionare electrica: rola trebuie sa se afle in partea superioara a capatului **[1.50cb]**.

(20) Se va ridica poarta si se va fixa in pozitie finala. **Se va asigura sa nu cada.**

Cele doua capete ale cablului **12** se vor departa din unghiul ajutator de montaj **18**, (**A*tentie***: **cablul poate fi usor tensionat**) si se va agata in troliul cablu pe partea inferioara a fixajului de cablu **$57_{R/L}$** si blocati cu agrafa de siguranta **22 [1.55a,b]**. **Cablurile nu trebiue sa fie rasucite!!**

(21) Se verifica din nou tensiunea arcului : Inainte de a inchide usa,aceasta trebuie sa fie sub o presiune usoara a arcurilor, astfel incat cablul dublu de otel **12** sa nu sara din cablul role **$17_{L/R}$**. Se va deschide poarta pe jumatate.

(22) Inchiderea portii.

Pe toată durata montajului și a folosirii, aceste instructiuni de montaj și întreținere se vor păstra bine!!

RO

(23) La tensionarea / desprinderea arcurilor **11**, este indicat de a purta echipament de protectie adecvat, si se va asigura poarta impotriva caderii! Pentru tensionarea arcurilor **11** se va scoate siguranta arc **15**. Banda de tensionare a arcului se va trage inspre inapoi (exemplu: cu cheia fixa marimea 13), se va lasa sa se prinda in gaura urmatoare.Se va asigura din nou cu siguranta arc **15**. Pozitionarea dreapta sau stinga a arcului **11** poate diferi cu o gaura. Se va face o probă (Vezi pct. 30), si repetati procedura,daca este necesar **[1.55c]**.

(24) Verificarea tensiunii arcurilor din nou.Deschideti usa pe jumatate.Usa trebuie sa ramana deschisa de una singura conform acestei pozitii.

(24a) in cazul ca poarta se inchide vizibil se va ridica tensiunea arcului conform pct. 26.

(24b) in cazul ca poarta se deschide vizibil se va diminua tensiunea arcului conform pct. 26.

(25) La porti fara tractiune se va monta placa zavor **93** precum urmeaza:

(25a) Se va inchide poarta din interior si se prinde cu clema surub.Tineti placa $\mathbf{93_R}$ sau $\mathbf{93_L}$ spre dreapta sau stanga a prinderii **79** si fixatil in gaurile respective (serii rare de gauri) in rama unghi $\mathbf{1_{R/L}}$ cu **S6**+**S12** (**S13** daca este necesar) **[1.60a,b]**.

(25b) Se va verifica zavorirea. Pentru aceasta este necesar a deschide si a inchide de citeva ori poarta. La închidere zavorul **79** trebuie sa patrunda sub tabla zăvor $\mathbf{93_{RL}}$, in caz de nevoie se poate ajusta vertical tabla zăvor $\mathbf{93_{RL}}$.onectati unghiul de siguranta **94** cu placa $\mathbf{93_R}$ si $\mathbf{93_L}$ prin insurubarea acestora cu **S6** si **S12** **[1.60c]**.

(25c) Pentru usi cu actionare manuala: fixati retinatorul de cablu **91** pentru cablul de mană **96** cu **S10** in sectiunea inferioara **[1.60d]** Cablul **96** se va introduce prin gaurile respective ale fixatorului de cablu **91**, se va asigura cu noduri si se va agata la placa de legatura **18** **[1.60e]**.

(25d) Deschideti usa manual si marcati pozitia de capat a pieselor $\mathbf{90_R/90_L}$ inchideti usa si montati sinele **89 + S14** la pozitia marcata si strangeti.Distanta intre punctul de capat si cel mai jos punct trebuie sa fie egala **[1.60f,g]**.

Nu folositi snurul pentru actionare manuala la poarta actionata electric!

Instrucțiuni de verificare

(26) Pentru buna funcționare, durata de funcționare şi rulajul uşor al porții este determinant ca toate elementele al porții secționale să fie corect montate conform acestei instrucțiuni de montaj. În cazul că poarta secțională totuşi nu funcționează corect, verificați următoarele puncte:

(27) Sînt ramele laterale unghi, blendele ramă şi şinele orizontale ajustate orizontal, vertical şi diagonal corect? **[1.35 f]**

(28) Sînt toate îmbinările cu şuruburi bine strînse?

(29) Au fost ajustate trecerile între şinele verticale în rama unghi şi arcurile de 89° (vezi pct 16)?

(30) Se va verifica tensionarea arcului: Se deschide poarta pe jumătatea înălțimii. La această înălțime poarta trebuie să rămînă singura deschisă.

(31) În cazul că poarta nu rămîne deschisă se va ridicas tensiunea arcului conform pct. 24

(32) În cazul că poarta se ridică vizibil spre sus se va diminua tensiunea arcului conform pct. 24.

(33) Sînt întroduse în capătul de îmbinare unghi siguranțele arc?

(34) Rolele de fugă: Se pot acționa rolele la poarta închisă uşor cu mîna? (comparabil pct. 19).

(35) A fost rola superioară bine ajustată? (comparabil pct. 19b,c)

(36) La poarta deschisă, ies toate axele rolelor de fugă la distanțe egale din suporți?

(37) Cablurile duble din oțel se află în conducerile lor exact şi fără răsuciri?

(38) La poartă cu angrenaj: A fost demontată zăvorirea?

Instrucțiuni de demontaj pentru porți secționale, Tip iso9-3 / iso20-3 arc cu tracțiune, stare demontată.

- Demontarea va fi executata numai de persoane califcate -

Rugăm citiți cu atenție înaintea demontării

Pentru demontaj aveți nevoie de următoarele scule:

Chei fixe sau tubulare mărimea 7, 10 şi 13 , horaciu cu prelungitor şi cheile tubulare necesare, mărimea 7,10 şi 13, şurubelnițe tip cruce, mărimea 2 şi 3, minimum 2 menghine de mînă, ciocan, daltă.

Desprinderea arcurilor:

La desprindere este indicat de a purta echipament de protecție adecvat, şi se va asigura poarta împotriva căderii!

Se va deschide poarta şi se va asigura împotriva căderii. Se vor scoate siguranțele arc din locaşul lor. Se scot benzile de tensionare din locul lor se mută în ultima gaură şi se întroduc din nou siguranțele de arc.

Clema cablu al cablului dublu din oțel (**Atențiune: cablul se află în stare de tensionare)** se va scoate cu precauție din troliul cablu inferior de pe partea de jos a fixajului de cablu.

Se va închide poarta cu precauțiune.

Se vor asigura pereche de şine orizontale împotriva căderii.

Se demontează arcurile de 89°.

Se desface fixarea şinelor orizontale de pe tavan şi pereți.

Se vor închide perechea de şine orizontale, se scot cablurile,

Se scot unitățile arc şi se deşurubează din rama poartă.

Se demontează şinele de ancoraj.

Se deşurubează perechea de şine de fugă de pe racordul de îmbinare a şinelor.

Se desfac pe secțiuni din sus în jos rolele şi benzile şi se îndepărtează secțiunile respective din poartă.

Se va asigura rama poartă împotriva căderii. Se vor desface fixările din perete sau podea, se depun pe pardoseală şi se demontează. (logic în ordinea inversă decît au fost montate).

Instrucțiuni de folosire şi întreținere pentru porți secționale, Tip iso9-3 / iso20-3 arc cu tracțiune, stare demontată

Garanția producătorului este anulată în cazul că folosirea şi întreținerea nu este efectuată conform instrucțiunilor, sau nu sînt folosite piese originale de schimb, precum şi la orice schimbare care este efectuată în construcția porții.

Folosirea:

Instalațiile mecanice ale porții au fost concepute în aşa fel încît persoanele care deservesc poarta, sau a celor care se află în apropierea porții, să nu poată să fie accidentate prin forfecare, tăiere sau prindere.Pentru o deservire sigură a porții se va ține cont de următoarele puncte:

RO

- Înainte de acționarea porții vă veți asigura că nu se află nimeni în raza de acționare a elementelor mobile ale porții (Ex. tabla poartă, role, etc.).
- O deservire manuală a porții este admisă numai cu ajutorul mînerului exterior, interior sau al cablului de mînă. Nu se admite de a se pune mîna în elementele mobile ale porții.
- Funcțiunea broască:
  - La o rotire întreagă a cheii se poate deschide sau închide poarta la fiecare acționare fără cheie.
  - Prin acționarea cheii într-o rotire de ¾ , poarta poate fi deschisă iar la o rotire inapoi ¾ poate fi închisă.
  - Prin deplasarea butonului interior de deschidere - închidere se poate deschide poarta şi fără cheie.
- Pe timpul acționării porții deschiderea trebuie ferită de prezența persoanelor sau obiectelor.
- ATENTIE:Arcurile de torsiune pot fi schimbate numai de personal calificat!
- La deschidere, poarta se va deschide pînă la refuz, se va aştepta cîteva momente pentru a putea vedea ce se întîmplă. Trebuie să existe o anumită tensiune pe arc. **Modificarea tensionării vezi pct. 30ff.**

  Atențiune: Modificarea tensionării va fi efectuata numai de persoane calificate!

  Este absolut obligatorie demontarea snurului pentru actionare manuala!

- Folosirea acestei porți este admisă numai la temperaturi cuprinse între -30° şi +40°.
- La închiderea porții se va ține cont ca zăvorul să se închidă bine în zăvorul cu clichet.
- La utilarea acestei porți cu un angrenaj de acționare al porții:
  - Agregatul poartă trebuie să corespundă tuturor normelor naționale, internaționale şi ale EU (referitor la maşini, tensiune joasă precum norme EMC,etc.)si toate codurile nationale si internationale aplicabile .
  - Poarta trebuie să marcheze placa nume si simbolul CE şi să se eediteze o declarație de conformitate.
  - Se va executa o documentație de predare în limba țării respective care va fi păstrată pe toată durata de folosire a porții
  - Se vor *demonta* tablele zăvor, zăvoarele cu clichet precum şi barele zăvoarelor.

  Ajustări în agregatul de acționare a porții se vor executa numai de persoane calificate.

Întreținerea:
Aceste puncte sînt după montajul porții de urmărit şi vor fi verificate la fiecare 6 luni.

Întreținerea de către amatori sau montori calificați:

- Poarta va fi **verificată** conform indicațiilor de folosire (punctele 26f).
- După montajul secțional al porții se va unge după o folosință de 5000 de ore a porții, axele rolelor în suporturile de role şi se va curăța şinele orizontale precum şi canalele arcurilor.
- Cilindrul broască nu se va unge, dacă eventual se constata o funcționare greoaie se va da cu spray de grafit pentru a se putea acționa din nou fără greutăți.
- Se va căuta să se asigure o aerisire (uscare) a ramei porți, se va asigura scurgerea apei.
- Se va feri poarta secțională de mijloace agresive, cum ar fi acizi, sare sau alte elemente agresive.
- Porți secționale cu umplutură din oțel sînt prevăzute din fabricație cu un strat de poliester. Prelucrarea vopselelor din fabricație va fi efectuată în decursul a 3 luni cu vopsea de fond 2K - Epoxi, iar după uscare cu lacuri sau vopsele obişnuite, rezistente la intemperii, din comerț.
- În funcție de condițiile atmosferice din fiecare regiune este necesar de se prelucra poarta cu vopsea în intervale de timp determinate.
- Vă recomandăm să curățați regulat poarta cu o lavetă moale, umedă. În caz de necesitate se poate utiliza un detergent blând sau o soluție cu săpun şi apă călâie. Polişarea trebuie evitată, de asemenea soluțiile/detergenții organici abrazivi sau cu solvenți. Porțile şi suprafețele de sticlă ale porților trebuie spălate temeinic înainte de curățare pentru prevenirea zgârieturilor de la praf.

Întreținerea de către montori calificați:

- Se vor verifica şuruburile şi clemele, se vor strînge după nevoie din nou.
- Se vor verifica elementele de uzare (arcuri, cablurile duble din oțel etc) şi la nevoie se vor schimba cu piesele schimb originale. Pentru verificarea pachetului de arcuri, canalul de arcuri poate fi îndepărtat fără demontarea şinelor orizontale prin deşurubarea şuruburilor în față şi în spate pe canalul de arcuri pe mijlocul de fixare.
- Se va ține cont să existe o tensionare adecvată a arcurilor. În cazul că există necesitatea de a Modifica tensionarea, se va vedea descrierea din pct 30ff al instrucțiunilor de montaj.
- Pachetele de arcuri şi cablurile de oțel se vor schimba după acționarea porții de cca 25.000 de ori (deschis / închis). Aceasta se impune la:

0 - 5	acționări zilnice a porții la fiecare	14 ani
6 - 10	"	7 ani
11 - 20	"	3,5 ani

5 respectiv 10 ani garanție de fabricație pentru porțile secționale

Suplimentar dreptului de garanție referitor la condițiile noastre de vânzare şi livrare acordăm 10 ani garanție pentru defectele de fabricație la max. 50.000 cicluri de funcționare pentru porțile secționale sus numite.

Garanția noastră de fabricație este de 5 ani pentru piesele de uzură precum zăvoare, balamale, arcuri, rulmenți, role de ghidare, role cu cablu şi cablurile aferente la o solicitare normală sau de până la 25.000 cicluri de exploatare.

O **garanție de fabricație de 10 ani** acordăm pentru secțiuni contra pătrunderii ruginii în profunzime de la interior spre exterior, pentru separația dintre oțel şi spumă precum şi pentru garniturile de la sol, intermediare şi laterale precum şi pentru garniturile anticădere.

În cazul porților cu arc de torsiune pachetele cu arc multiplu şi cablurile duble de oțel trebuie înlocuite complet după cca. 25.000 cicluri de funcționare, în cazul porților cu arbori cu arcuri de torsiune se înlocuieşte complet arborele cu arcuri de torsiune 35R/35L (vezi instrucțiunile de montaj).“

În cazul în care acesta sau părți componente ale acestuia sunt afectate substanțial şi se poate dovedi ca din cauza materialelor sau a defectelor de fabricație, acesta devine inutilizabil noi le vom repara sau livra gratuit în funcție de alegerea noastră.

Pentru pagube din cauza lucrărilor de incorporare deficitare sau de montare greşite, punerea în funcțiune eronată, manipularea şi întreținerea necorespunzătoare precum şi neefectuarea întreținerii recomandate, solicitarea neconformă cu destinația precum şi alte modificări neautorizate survenite la structura porții nu ne asumăm răspunderea. Pentru adăugări sau modificări precum şi înlocuiri executate la lucrările de întreținere

RO

sau reparare este permisă numai utilizarea de accesorii originale. Acelaşi lucru este valabil şi pentru defecte survenite în timpul transportului, din cauza violenței, a influențelor exterioare sau a uzului natural precum şi din cauza sarcinilor atmosferice.

În continuare dreptul de garanție se anulează la nerespectarea instrucțiunilor noastre de incorporare şi exploatare.

În urma modificărilor din voință proprie sau a reparării elementelor funcționale sau la montarea de greutăți suplimentare la tăblie care nu pot fi compensate de arcurile de torsiune prevăzute nu ne mai asumăm nicio răspundere.

Garanția pentru suprafețe pentru toate foile de porți montate în țara de provenienţă în tonul de culoare original în strat final se extinde în privința răspunderii în ce priveşte culoarea resp. folia precum şi în privința protecției anticoroziune şi rezistenței la lumină. Modificările uşoare de culoare, care pot surveni în timp sunt excluse de la dreptul de garanție. Porțile şi suprafețele de porți montate în regiuni de coastă şi în zone apropiate regiunile de coastă sunt supuse influențelor mediului mai agresive şi necesită protecție suplimentară corespunzătoare. De la garanție sunt excluse deteriorări de orice tip care au fost cauzate de deteriorarea produsului de ex. prin frecare, deteriorare mecanică sau prin voință proprie, murdărire şi curățare necorespunzătoare.

Pentru porțile lăcuite doar cu grund tratarea finală trebuie efectuată la fața locului în cadrul a trei luni de la data livrării. Mici erori de suprafață, uşoare urme de rugină, prăfuirea sau zgârieturile de suprafață nu reprezintă un motiv de reclamație pentru porțile lăcuite cu grund, pentru că acestea după şlefuire şi tratarea finală nu mai sunt vizibile.

În cazul porților cu o lățime de la cca. 3 metru şi în cazul tonurilor de culoare sau folie mai închise pot apărea în cazul expunerii directe la razele soarelui curbări şi defecțiuni de funcționare.

Modificările tehnice ale produselor noastre din cauza modificării paletei de produse, schimbări ale culorii şi materialelor sau modificări ale procedurii de producție şi astfel a imaginii exterioare pot surveni şi se poate pretinde limitat în cadrul garanției înlocuirea.

Defectele ne vor fi avizate imediat în scris; piesele respective ne vor fi trimise la cerere. Costurile pentru demontare şi montare, transport şi poştă nu vor fi preluate de noi. În cazul unei reclamații care se consideră nedreptățită în urma unei expertize ulterioare, ne rezervăm dreptul să vă imputăm costurile generate pentru noi.

Această garanție este valabilă numai împreună cu factura achitată şi începe din ziua efectuării livrării.

SLO

NAVODILO ZA MONTAŽO SEKCIJSKIH GARAŽNIH VRAT TIP iso9-3 / ISO20-3 NATEZNA VZMET, DEMONTIRANA IZVEDBA

Garancija proizvajalca ne velja, če vrata niso pravilno montirana. Montažo lahko vršijo le za to ustrezno usposobljeni monterji. Pred montažo vrat natančno preberite ta navodila.

Dobava obsega:
Paket s sekcijami, paket s podbojem in paket z blendami.
Za vgradnjo potrebujete:

- naslednja orodja: zložljivi meter, vodno tehtnico, klešče, preklopni zatičnik s podaljškom in vložki matičnega ključa SW 7, 10 in 13, križni izvijač vel. 2 in 3, izvijač z zarezo, vrtalni stroj z ustreznimi svedri Ø10mm (globina vrtanja min. 65mm), najmanj dva primeža žaga za kovino, majhne klešče, kladivo, dleto in
- pritrdilni material, ki ustreza gradbenim danostim. **Opozorilo: pred uporabo preverite, ali dobavljeni vijaki S8 in vložki S9 ustrezajo gradbenim danostim.**

Pomembno:

- **Garažna vrata se montirajo le v obdelano odprtino in na končane tlake!**
- Pred montažo primerjajte mere garaže z vgradnimi merami vrat.
  - Minimalna širina garaže = vgradna mera (širina) + 180mm
  - Minimalna višina garaže = vgradna mera (višina) + 120mm (zadošča tudi pri pogonih)
  - Minimalna širina špalete na levi in desni strani = 55 mm.
- **Kombinacije črk in številk, na primer S8, nakazujejo ustrezni pritrdilni material v slikovni prilogi, nadalje označujeta indeksni oznaki L oz. D (na slikah označba R; nem. rechts = desno; op. p.) poleg številk, na primer 1_L, različne dele za levo oz. desno stran (upoštevajte označbe na delih). V primeru, da indeksne številke ni, je del mogoče uporabiti levo in desno. Kombinacije številk v oglatih oklepajih, npr. [5.10] nakazujejo ustrezne risbe v slikovni prilogi.**

Montaža podboja [1.10a]

(1) Oba kotna podboja 1_D in 1_L podložite z lesom ali čim podobnim (da ju zavarujete pred praskami) ter nato kotni podboj 1_D, blendo **3**, kotni podboj 1_L privijačite skupaj (vijaki so že predvideni) **[1.10a]**.

(2) Vodilno pločevino **4** s **S13** privijačite zgoraj v kotni podboj 1_D in 1_L **[1.10b].**

(3) Glede na širino špalete narahlo privijačite na levi in desni strani sidra **7** na kotne podboje $1_{D/L}$ z dvema **S6** + **S12**.

(3a) širina špalete 55mm do 120mm: sidra **7** vstavite v kotni podboj.

(3b) širina špalete večja ali enaka 120mm: sidra **7** privijačite ob straneh **[1.10cb]**.

Če boste uporabili druge pritrdilne materiale, preverite, če vzdržijo takšne obremenitve kot dobavljena sidra 7.

(4) Okvir vrat postavite za odprtino garaže, ga pravokotno in po diagonalah poravnajte z vodno tehtnico in ga **zavarujte pred padcem [1.15]**. Nosilec blende **13** vpnite na sredino zgornjega dela okvirja vrat **[1.15d]**. Dokončno ga pritrdite z **S8** + **S9** **[1.15a,c,d,e]**. Na podnožišču podboja se pred privijačenjem vijak **S8** vtakne v plastično dozo **81 [1.15b]. Pri tem kotnih podbojev $1_{D/L}$ ne smete obračati, pred privijačenjem morajo biti ustrezno podloženi** .

(5) Desni 14_D oz. levi 14_L vodoravni par vodil privijačite s spojnim elementom $16_{D/L}$ **[1.20a]** + pritrditvijo žice **5 [1.20a]** + vzmetnim kanalnim obešenjem **8** spredaj & zadaj **[1.20b,c]** + končnim spojnim kotnikom $10_{D/L}$ **[1.20d]** **S6** + **S12**.

(6) Gumijaste podstavke **9** nalepite na sprednje kanalno obešenje **[1.20c]**, vzmetni kanal **2** privijačite s **S6** + **S12** in spredaj potisnite robni ščitnik **24 [1.20e,f]**.

(7) Montaža sidrnih vodil **[1.25]**

(7a) Ob stranskih razmakih med zidom in vodoravnima paroma vodil $14_{D/L}$, manjših od 500mm (notranja širina garaže max. vgradna mera (širina) + 1030mm), vstavite na levi in desni strani po eno sidrno vodilo **27** s priključnim kotnikom **28** v spojnik vodil **6** ter ga vpnite z **S6** + **S12** in pritrdilnimi ploščicami **29** tako, da je možno sidrna vodila vodoravno povleči ven.

(7b) Pri stranskih razmakih, večjih od 500mm, obesite spojnik vodil **6** na strop (primerjaj s točko 14).

(8) Levi oz. desni par vodil $14_{D/L}$ s sprednje strani (ob spojnem elementu) privijte na kotnik levo in desno, tako da bo možen kasnejši dvig para vodil **[1.25c]**. Pri preozkih razmakih sten vtaknite udarni vijak **S7** od znotraj skozi podboj e $1_{R/L}$ in ga zataknite v utor **[1.25cl].**

(9) Spojnik vodil **6** pritrdite z **S6** + **S12** na spojni kotnik $10_{D/L}$ **[1.25d]**.

(10) Oba paketa nateznih vzmeti **11** položite skupaj z drsnimi elementi na tla garaže, tako da bo napenjalna spona za vzmet obrnjena proti zadnji steni garaže. En navijalni kolut z žico **12** privijačite z **S5** + **S12** na trikratni paket vzmeti **11** tako, da bo ***črna*** stran obrnjena navzgor. **Tako boste sestavili desni paket vzmeti. Oba konca žice gledata proti levi steni garaže [1.30aa]**. Drugi navijalni kolut žice **12** privijačite z **S5** + **S12** na drugi trikratni paket vzmeti **11**, tako da bo ***rdeča*** stran obrnjena navzgor. **Tako boste dobili levi paket vzmeti. Oba konca žic naj gledata proti desni steni garaže [1.30ab]**.

(11) Levi in desni paket vzmeti položite v levi oziroma desni kanal vzmeti **8** in ju obesite na prvo luknjo vzmetne spone na spojnem kotniku $20_{D/L}$. **Zavarujte ju z vzmetnim zatičem 15 [1.30b]**.

(12) Montaža vzmetnih elementov

(12a) Konca dvojne jeklene vrvi **12** vpeljite v zgornjo pritrditvijo žice **5 [1.30 c]**. **Pritem dvojne jeklene žice 12 ne sukajte.**

(12b) Drugi posamezni konec žice **12** (povezuje 2 žici) zagozdite v zgornji odprtini podboja $1_{L/D}$, tako da ne more zdrseti ven **[1.30c]**.

(12c) Vodoravni par vodil $14_{D/L}$ dvignite in ga zavarujte pred padcem (varno podprite spojnik vodil **6**). Pazite, da bodo vrvne sponke dvojne jeklene vrvi **12** ostale v podboju $1_{D/L}$!

(12d) Držalo obračalnih kolutov z obračalnim kolutom **17** montirajte na zgornji kotnik podboja $1_{D/L}$ 2 x **S11** **[1.30d]**.

(12e) Žico **12** potegnite iz kotnega podboja $1_{D/L}$ in jo prepeljite preko obračalnega koluta **17**, fiksirajte in varovalo potekanja vrvi **18** montirajte na držalo obračalnih kolutov **17** **S3** **[1.30e]**.

(12f) Stično zaščito $97_{R/L}$ montirajte na zgornjo pritrditev vrvi **5** in držalo obračalnih kolutov **17** **S11** **[1.30e].**

(13) Lok vodil **30** privijačite z **S6** + **S12** na kotni podboj $1_{D/L}$ in z **S5** + **S12** na prednji nosilni kotnik (pazite na prosti prehod med profili vodil) **[1.35a]**.

Navodila za montažo ter upravljanje in vzdrževanje hranite na varnem mestu tako dolgo, dokler uporabljate garažna vrata.

SLO

(14) Spojnik vodil **6** in vodoravne pare vodil **14**$_{D/L}$ s pomočjo vodne tehtnice vodoravno poravnajte in jih pritrdite na zid oz. strop **[1.35 f]**.

(14a) Pritrditev na steno: izvlecite priključni kotnik **28** in ga s **S8** + **S9** pritrdite z mozniki **[1.35b].**

(14b) Pritrditev na strop: sidrno vodilo **27** + priključni kotnik **28** + spojno ploščo **29** privijačite s + **S6** + **S12** in s **S8** + **S9** pritrdite z mozniki **[1.35c]**.

(14c) Po eno dodatno sidrno vodilo **27** privijačite na zadnjem obešenju vzmetnih kanalov **8** s **S6** + **S12** in s priključnim kotnikom **28** pritrdite z mozniki na strop s **S8** + **S9**. Sidrna vodila **27** po potrebi skrajšajte v skladu z višino stropa **[1.35d].**

(14d) Če je na sprednjem obešenju vzmetnih kanalov **8** potrebno pritrditi dodatno sidrno vodilo **27**, je treba zaradi izogibanja strižnemu mestu odpeti spodnji del sidrnega vodila **27 [1.35e]**.

Montaža vratnega krila (zgornja sekcija je v paketu zgoraj)

(15) Talna sekcija

(15a) Talni profil **47** privijačite z **S10** na talno sekcijo (pustite proste luknje na zunanji strani) in nataknite čepe **45**$_{D/L}$ **[1.40a]**. Zaščitno folijo previdno opraskajte vzdolž končnega pokrova in jo snemite **[1.40ba,bb]**

(15b) Talno sekcijo postavite med kotne podboje **1**$_{D/L}$ in jo podložite s cca 3cm debelo leseno deščico (ali čim podobnim). Tako boste omogočili kasnejši dvig vratnega krila. Talno sekcijo zavarujte pred padcem **[1.40]**.

(15c) Tekalno kolesce **56** potegnite iz stranske vrvi **48**$_{D/L}$ z vnaprej montiranim držalom tekalnih kolesc **61**, vstavite ga na drugi strani držala tekalnih kolesc **61** in stranski trak **48**$_{D/L}$ s **S10** montirajte na talno sekcijo **[1.40c,d]**.

(15d) Tekalno kolesce **56** potegnite iz spodnje pritrditvije vrvi **57**$_{D/L}$ s predmontiranim držalom tekalnih kolesc **61** (**pri pogonu:** na vsako os tekalnega kolesca nataknite 1 distančno podložko), postavite ga na drugo stran držala tekalnih kolesc **61** in spodnjo pritrditev vrvi **57**$_{D/L}$ s po 4 x **S10** montirajte na talno sekcijo **44 [1.40e,f]**.

(15e) Za poznejšo enostavno montažo spustite obešenje vrvi na držalo tekalnih kolesc **61 [1.40g]**.

(16) **Sekcija s ključavnico [1.45]**

(16a) Sekcijo ključavnice **67** vstavite v kotni podboj **1**$_{D/L}$, zavarujte je pred padcem in stranska trakova **48**$_{D/L}$ (obračajte tekalno kolesce) kot pri talni sekciji **44** privijačite s **S10 [1.45a]**.

(16b) Srednji trak oz. trakova **68** privijačite na sekcijo ključavnice **67** s **S10** in s **S10** povežite s talno sekcijo **44 [1.45b]**.

(16c) Držalo z dolgim štirirobnikom **70** potisnite v odprtino na zunanjem ročaju **[1.45d]**.

(16d) Komplet s ključavnico montirajte v skladu s sliko eksplozije na sekcijo s ključavnico **[1.45d]**: Ploščico s kljuko **72** + **71** z zunanje strani vstavite v pravokotno odprtino sekcije s ključavnico in jo privijačite na ploščico (pri iso9-3: vpnite vmes distančnik **75**) z notranje strani z dvema vijakoma **S1**. Zunanji ročaj **70** vstavite z dolgim štirirobnikom skozi luknjo prekrivne ploščice **72** + **71** (koleno mora biti obrnjeno navzgor) in ga z notranje strani skupaj z notranjim ročajem **78** privijačite s pomočjo **S2**. Pozor: vrtljiva ročica (cinkovo litje pod tlakom) mora biti obrnjena desno navzgor (pri zapahu na levi strani pa levo navzdol).

Pri garažnih vratih brez pogona

(16e) Zaskočko zapaha privijačite z **S10** na sekcijo s ključavnico **[1.45e].**

(16f) Palico zapaha **80** na zaskočki zapaha **79** ter vrtljivo ročico pridržite in če je potrebno, z žago za kovino ali z močnimi kleščami z diagonalnim rezom skrajšamo **[1.45c].**

(16g) Palico zapaha **80** obesimo v vrtljivo ročico ter zaskočko zapaha **79** in palico zapaha **80** in zaskočko zapaha privijačimo z **S4 [1.45e].**

(17) **Sredinske sekcije**

Sredinske sekcije privijačite s tečaji **48**$_{D/L}$ + **68** analogno, kot ste to storili na primeru talne sekcije in sekcije s ključavnico. Nato jih vstavite v kotni podboj **1**$_{D/L}$ ter montirajte še tekalna kolesca **56** in nosilce tekalnih kolesc.

(18) Zgornja sekcija **[1.50]**

(18a) Zgornji kotalni okvir **90**$_{D/L}$ privijačite z zgornjim držalom tekalnih kolesc **88**$_{D/L}$ **[1.50aa]**.

(18b) Pri sistemu Novoport je potrebno zunanji obroček zgornjega tekalnega kolesca na strani pogona demontirati. Zgornje tekalno kolesce primite z levo roko in izvijač potisnite med rebro in zob tekalnega kolesca. Tekalno kolesce obračajte na desno, tako boste zrahljali zunanji obroček in ga sneli **[1.50ab]**.

(18c) Čelno sekcijo **87** vstavite v konti podboj **1**$_D$/**1**$_L$, zavarujte jo pred padcem in na desni in levi strani čelne sekcije **87** zgornji podstavek kolesc **90**$_{D/L}$ privijačite s **S10** skupaj z zgornjim držalom tekalnih kolesc **88**$_{D/L}$**.** Stranska in sredinska trakova **68** privijte s **S10** na čelno in sredinsko sekcijo **[1.50b]**.

(19) Nastavitev tekalnih kolesc:

(19a) Vsa tekalna kolesca potegnite vstran od vratnega krila v smeri puščice, tako da bo vratno krilo ležalo na tesnilu podboja (razdalja med okvirjem sekcij od sivega dela tesnila podboja ca. 1 mm). Tekalna kolesca morajo biti nastavljena tako, da jih možno na lahek način vrteti z roko.

Nastavljanje višine zgornjega tekalnega kolesca:

(19b) pri ročnem pogonu in motornem pogonu NovoPort: sredinska točka tekalnega kolesca mora biti ca. 5 mm pogreznjena v spojni element **16**$_{D/L}$**.** (Indic: spodnji rob zgornjega držala tekalnih kolesc **88**$_{D/L}$ mora biti v liniji z oznako na zgornjem kotalnem okvirju **90**$_{D/L}$) **[1.50ca]**.

(19c) pri motornem pogonu Deckenschlepper: tekalno kolesca mora ležati v zgornjem kotnem področju spojnega elementa **16**$_{D/L}$ **[1.50cb]**.

(20) Dvignite vratno krilo in ga postavite v končni položaj. **Zavarujte ga pred padcem.** Jekleno sponko potegnite iz pomožnega kotnika **18 (pozor: obstaja možnost, da je žica rahlo napeta)** in jo na levi in desni strani obesite na zgornjo pritrditev žice **57**$_{D/L}$ ter jo vpnite z varnostnim zatičem. **Pri tem žice ne smete obračati [1.55a,b].**

(21) Preverite, ali so vzmeti napete. Preden se vrata zaprejo, morajo biti vzmeti rahlo napete, da žica ne skoči iz koluta.

(22) Zaprite vrata.

(23) **Pri napenjanju/sprostitvi vzmeti se morate primerno zavarovati. Prav tako zavarujte vrata pred padcem.** Če želite dodatno napeti vzmeti, odstranite vzmetni zatič **15** in vzmetno spono povlecite nazaj (npr. z viličastim ključem SW>13) in pustite, da zaskoči v naslednjo luknjo. Nato znova nataknite vzmetni zatič **15**. Leva in desna vzmet sta

SLO

lahko obešeni različno, vendar le za razliko ene luknje. Ponovno izvedite poskusni tek vrat (primerjaj točko 30), evtl. ponovite postopek **[1.55c]**.

(24) Še enkrat preverite napetost vzmeti. Vrata dvignite na polovico višine. V tej poziciji se morajo vrata samostojno obdržati.

(24a) Če vrata drsijo navzdol, povečajte napetost vzmeti v skladu s točko 26.

(24b) Če pa vrata potegne navzgor, potem sprostite napetost vzmeti v skladu s točko 26.

(25) Pri vratih brez motornega pogona montirajte pločevino zapaha **93 [1.60]**.

(25a) Vrata zaprite z notranje strani in jih fiksirajte. Pločevino zapaha **93_D** oz. **93_L** držite na levi oz. desni strani ob pločevini zapaha **79** in je s pomočjo **S6 + S12 (evtl. S13)** privijačite skozi obe ustrezni pravokotni luknji (zadnja vrstica lukenj) v kotni podboj **1_D/1_L [1.60a,b]**.

(25b) Preverite zapah. Vrata večkrat odprite in zaprite. Pri zapiranju mora zapah **79** vedno popolnoma zaskočiti pod pločevino zapaha **93_D** oz. **93_L**. Če temu ni tako, morate premikati pločevino zapaha **93_D** oz. **93_L** po vertikali. Varnostni kotnik **94** privijte na pločevino zapaha **93_D** oz. **93_L** s **S6 + S12 [1.60c]**.

(25c) Pri vratih brez motornega pogona držalo vrvi **91** za vrv **96** pritrdite na spodnji sekciji s **S10 [1.60d].** Vrv **96** napeljite skozi ustrezno luknjo na držalu vrvi **91** in naredite vozel ter jo obesite na obešenje vzmetnih kanalov **8 [1.60e]**.

(25d) Vrata odprite ročno in označite končni položaj zgornjega tekalnega kolesca **$90_{D/L}$.** Zaprite vrata in na označenem položaju postavite spone vodil **89 + S14** in jih zategnite s **S10**. Razdalja od zadnje do najgloblje točke spone mora biti enaka **[1.60f,g]**.

Pri motornem pogonu vrvi ne smete uporabljati!

Navodila za preskušanje

(26) Za delovanje, trajnost in lahek tek sekcijskih vrat je odločilno, da ste vse dele garažnih vrat zmontirali v skladu z navodili za montažo. Če tudi v tem primeru vrata ne delujejo brezhibno, jih preverite po naslednjih točkah:

(27) Ali so stranski kotni podboji, blenda podbojev in vodoravni pari vodil varno pritrjeni in natančno poravnani vodoravno, navpično in po diagonalah? **[1.35 f]**

(28) Ali so vsi vijaki dobro privijačeni?

(29) Ali so prehodi med navpičnimi vodili v kotnem podboju in 89°lokom usklajeni (primerjaj točko 16)?

(30) Preverite napetost vzmeti: vrata napol odprite. V tem položaju morajo vrata samodejno ostati.

(31) Če vrata padejo, povečajte napetost vzmeti (točka 24).

(32) Če vrata potegne navzgor, sprostite napetost vzmeti (točka24).

(33) Ali so vzmetni zatiči vstavljeni v zadnji povezni kotnik?

(34) Tekalna kolesca: ali jih je možno vrteti z roko, ko so vrata zaprta (primerjaj s točko 19)?

(35) Ali je zgornje tekalno kolesce pravilno nastavljeno (točka 19b,c)?

(36) Ali vse osi tekalnih kolesc gledajo iz držal v enaki razdalji, če so vrata napol odprta?

(37) Ali dvojne vrvi natančno ležijo v vodilih in ali niso prepletene?

(38) Pri motornem pogonu: ali ste sprostili zapah?

Navodila za demontažo sekcijskih garažnih vrat. Tip iso9-3 / iso20-3 natezna vzmet, demontirana izvedba . Demontažo lahko vršijo le za to ustrezno usposobljeni monterji. Pred montažo vrat natančno preberite ta navodila.

Za demontažo potrebujete naslednja orodja: nasadni ključ SW 7, 10 in 13, preklopni zatičnik s podaljškom in vložki matičnega ključa SW 7, 10 in 13, križni izvijač vel. 2 in 3, kladivo in dleto.

Izobešenje vzmeti

Pri izobešenju vzmeti se morate zavarovati z ustrezno opremo, prav tako pa je potrebno zavarovati tudi vrata pred padcem. Vrata popolnoma odprite in jih zavarujte pred padcem. Odstranite vzmetne zatiče, natezne spone izobesite iz držal. Natezna spona naj zaskoči v zadnjo luknjo. Nato spet nataknite vzmetni zatič.

Jekleno sponko na levi in desni strani previdno potegnite iz spodnjega držala na spodnji pritrditvi žice **(pozor: žica je rahlo napeta).**

Vrata previdno zaprite.

Zavarujte vodoravne pare vodil pred padcem.

Demontirajte 89°lok.

Na stropu in na zidovih sprostite pritrditev vodoravnih parov vodil.

Zaprite vodoravne pare vodil, izobesite žico, odstranite vzmeti in iz okvirja vrat odvijte vodoravne pare vodil.

Demontirajte sidrna vodila.

Vodoravne pare vodil odvijte iz spojnika vodil.

V smeri od zgoraj navzdol demontirajte tekalna kolesca in tečaje iz sekcij. Demontirajte tudi posamezne sekcije.

Zavarujte okvir vrat pred padcem. Sprostite pritrditve na stropu in na tleh, vzemite okvir vrat iz odprtine, položite ga na tla in ga demontirajte (v obratnem vrstnem redu kot ste vršili montažo).

Navodila za upravljanje s sekcijskimi garažnimi vrati in za njihovo vzdrževanjeTip iso9-3 / iso20-3 natezna vzmet, demontirana izvedba

Garancija proizvajalca ne velja, če kupec z vrati ne upravlja pravilno, jih pravilno ne vzdržuje in/ali če niso uporabljeni originalni nadomestni deli, prav tako pa tudi ne pri samovoljni spremembi konstrukcije vrat s strani kupca.

Upravljanje z vrati:

- Ročno upravljanje z vrati se lahko izvaja le z zunanjo in notranjo kljuko ter z vrvjo na ročni poteg.
- Delovanje ključavnice:
  - Če ključavnico popolnoma obrnete, je možno vrata odpreti in zapreti brez ključa.
  - Če naredite le 3/4 obrat s ključavnico, lahko vrata odprete, ko pa pri zapiranju ponovno naredite 3/4 obrat v nasprotni smeri, so vrata zaklenjena.
  - Vrata je brez ključa mogoče odpreti tudi tako, da premikate notranji gumb zapaha.
- Ko upravljate z garažnimi vrati, v prostoru odpiranja vrat (z notranje in z zunanje strani) ne sme biti ne ljudi ne predmetov.
- Pri odpiranju dvignite vratno krilo v končno pozicijo in ga pustite tako do nadaljnjega ravnanja z vrati. Za to je potrebna zadostna **napetost vzmeti. Za morebitno spremembo le-te glej točko 30ff.**
- Pri zapiranju vrat mora zaskočka zapaha dobro zaskočiti.
- Če boste vrata opremili z motornim pogonom, potem:
  - mora motor ustrezati vsem veljavnim smernicam evropske unije ter vsem državnim in mednarodnim normam in predpisom,
  - mora biti motor s strani proizvajalca opremljen s tipsko tablico in znakom CE, izdana pa mora biti tudi izjava o ustreznosti izdelka,
  - mora biti prevzemna dokumentacija izdana v uradnem jeziku države kupca, slednji pa jo mora hraniti celotno dobo trajanja vrat,
  - **morate demontirati ploščico zapaha, zaskočko zapaha in drog zapaha.**

Obvezno morate demontirati vrv. Nastavitve na pogonu lahko opravijo le kvalificirani monterji.

Navodila za montažo ter upravljanje in vzdrževanje hranite na varnem mestu tako dolgo, dokler uporabljate garažna vrata.

SLO

Vzdrževanje:
Naslednje točke je potrebno preverjati po vgradnji vrat in nato vsakih šest mesecev.
Vzdrževanje s strani laika oz. ustrezno kvalificiranih monterjev:

- Vrata je potrebno **kontrolirati** v skladu z navodili (točka 26ff).
- Potem, ko ste zmontirali vrata, pa tudi na vsakih 5000 dvigov oz. spustov vrat, je potrebno osi tekalnih kolesc in njihova držala **naoljiti oz. namastiti** ter očistiti vodoravne pare vodil.
- V primeru, da se cilindrični vložek zatika, ga ne naoljite, ampak uporabite grafitno razpršilo.
- Poskrbite za zadostno zračenje (sušenje) okvirja vrat; omogočen mora biti tudi odtok vode.
- Garažna vrata varujte pred jedkimi in agresivnimi sredstvi, kot so kisline, lugi, sol za posipavanje ipd.
- Sekcijska vrata z jeklenim polnilom so prašno barvana z barvo na bazi poliestra. Če boste vrata barvali ob straneh, morate to storiti v roku treh mesecev po dobavi s temeljno barvo (2K-Epoxi) in nato še z običajnimi laki.
- Glede na krajevne obremenitve ozračja je potrebno barvanje v časovnih razmakih.
- Priporočamo, da vrata redno čistite z mehko, vlažno krpo. Po potrebi lahko uporabite blago čistilo ali milnico z mlačno vodo. Loščil ne uporabljajte kot tudi ne grobih ali organskih raztopil/čistil. Vrata in zasteklitev vrat je treba pred čiščenjem temeljito splakniti, da preprečite nastanek prask zaradi prahu.

Vzdrževanje s strani ustrezno kvalificiranih monterjev:

- Preverite in po potrebi zategnite vijake in spone.
- Preverite dele, ki se obrabljajo (vzmeti, žica ipd.) in jih, če je potrebno, zamenjajte z originalnimi nadomestnimi deli. Da bi preverili vzmeti, odstranite kanal vzmeti (ne da bi demontirali vodoravne pare vodil) tako, da odvijete vijake s sprednje in zadnje strani na kanalu vzmeti ter s sredinskega visečega profila.
- Pazite na pravilno nastavitev vzmeti. Če je potrebna sprememba le-te, postopajte v skladu z navodili pod točko 30.
- Vzmeti in žico je potrebno zamenjati po cca 25.000 dvigih oz. spustih vrat, kot prikazuje spodnja tabela:

0-5	dvigov oz. spustov vrat/dan	vsakih 14 let
6-10	"	vsakih 7 let
11-20	"	vsakih 3,5 let

5 oz. 10 let garancije na sekcijska vrata

Poleg garancije na naše pogoje prodaje in dostave nudimo tudi 10 let garancije delovanja pri največ 50.000 ciklih obratovanja na zgornja sekcijska vrata.

Naša **garancija delovanja znaša 5 let** za obrabne dele, kot so ključavnice, tečaji, vzmeti, tečaji, tekalna kolesa, vrvna kolesa in pripadajoče vrvi pri običajni obremenitve ali do 25.000 ciklov obratovanja.

10-letno garancijo delovanja dajemo na sekcije proti koroziji od znotraj navzven, na odstopanje jekla od pene ter na talna, vmesna in stranska tesnila kot tudi na tesnila proti padcu vrat.

Pri vratih z vlečno vzmetjo je treba večkratne vzmetne pakete ter dvojne jeklene vrvi zamenjati po pribl. 25.000 ciklih obratovanja, pri vratih s torzijsko vzmetno gredjo pa celotno gred s torzijsko vzmetjo 35R/35L (glejte navodila za montažo).

Če so ti deli zaradi napak v materialu ali izdelavi neuporabni ali je njihova raba okrnjena, vam izdelek po naši presoji brezplačno popravimo ali zamenjamo.

Za škode, nastale zaradi pomanjkljive ali nepravilne vgradnje in montaže, nepravilnega vzdrževanja, nepravilnega upravljanja, nepravilno izvedenega predpisanega vzdrževanja, napačne obremenitve ter samovoljnih sprememb na vratni konstrukciji, ne prevzemamo nobene odgovornosti. Za montažne in dogradne dele ter pri zamenjavi delov pri vzdrževanju ali popravilih je treba uporabiti samo originalne dodatne dele. To velja tudi za škodo zaradi prevoza, višje sile, zunanjih dejavnikov ali naravne obrabe, kot tudi zaradi posebnih vremenskih obremenitev.

Nadaljnje garancija preneha pri neupoštevanju naših navodil za vgradnjo in uporabo.

Garancija ne velja pri samovoljnih spremembah ali izboljšavah funkcijskih delov ali dodatnih obremenitvah polnila, ki jih predpisane torzijske vzmeti ne zmorejo več izravnati.

Garancija za površino za vsa vratna krila, vgrajena v notranjosti države, polakirana z zaključnim originalnim barvnim odtenkom, vključuje tudi garancijo za barvo oz. folijo ter za protikorozijsko zaščito in barvno obstojnost. Manjše barvne spremembe, ki se lahko pojavijo s časom, so izključene iz garancije. Vrata in vratne površine, vgrajene na obali in na območjih v bližini morske obale, so izpostavljene agresivnim okoljskim vplivom in potrebujejo dodatno ustrezno zaščito. Ta garancija ne vključuje kakršnih koli pomanjkljivosti, nastalih zaradi poškodb na izdelku, kot so npr. obraba, mehanske ali namerne poškodbe, umazanija in nepravilno čiščenje.

Pri vratih z osnovnim premazom mora kupec končni premaz nanesti v treh mesecih po datumu dostave. Manjše površinske napake, rahla rja, zaprašenost ali površinske praske pri vratih z osnovnim premazom niso osnova za uveljavitev reklamacije, ker po brušenju in nanosu končnega premaza več niso vidne.

Pri vratih, širših od 3 metrov in s temnim odtenkom barve ali folije, lahko pri neposrednem sončnem sevanju pride do zvitja in napak pri delovanju.

V sklop garancijsko pogojene uporabe so pogojeno dopustne tehnične spremembe naših izdelkov zaradi spremembe izdelkov, zamenjave barve ali materiala ali sprememb v postopku izdelave in posledično spremembe zunanjega videza izdelkov.

Vse pomanjkljivosti je treba nemudoma prijaviti, pomanjkljive dele pa nam na zahtevo poslati. Stroškov vgradnje in izgradnje kot tudi prevoza in pošiljanja ne prevzemamo. Če se reklamacija po naknadnem izvedenskem mnenju izkaže kot neupravičena, si pridržujemo pravico, da vam izstavimo račun za nastale stroške.

Garancija je veljavna le ob predložitvi potrjenega računa in velja od dneva dostave.

Navodila za montažo ter upravljanje in vzdrževanje hranite na varnem mestu tako dolgo, dokler uporabljate garažna vrata.

Artikel-Nr.: 12100015 · Stand: 21.05.13 · Druck: 22.05.13

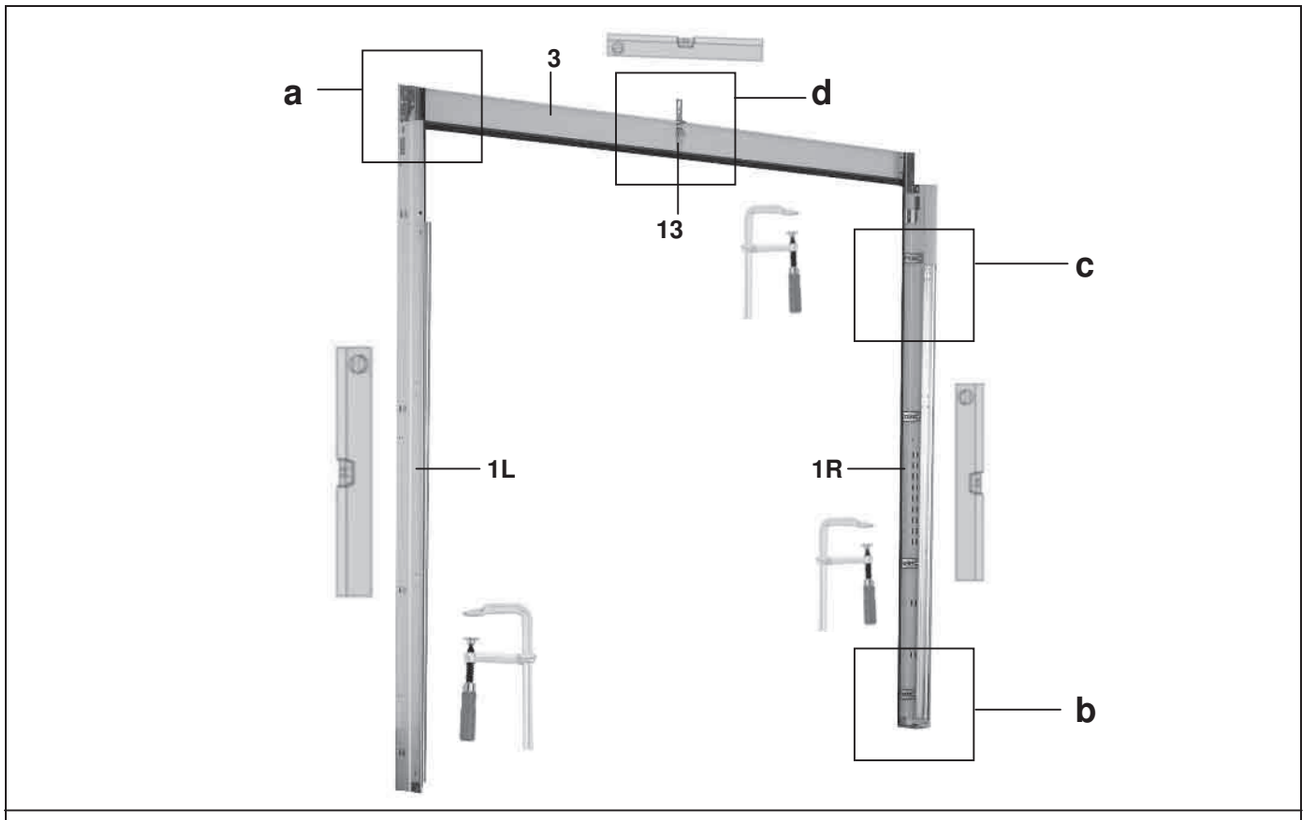
a
3
d
13
c
1L
1R
b

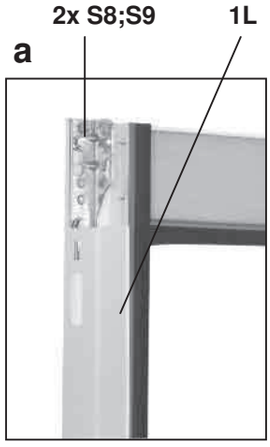
2x S8;S9
1L
a

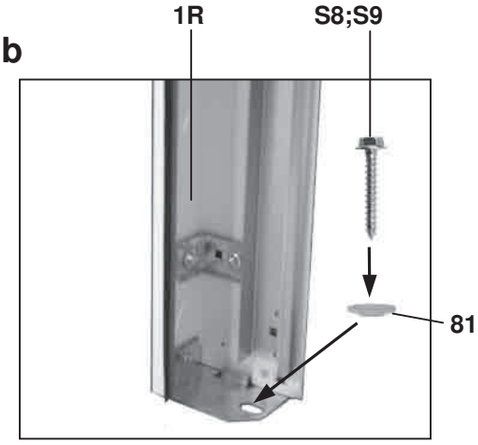
b
1R
S8;S9
81

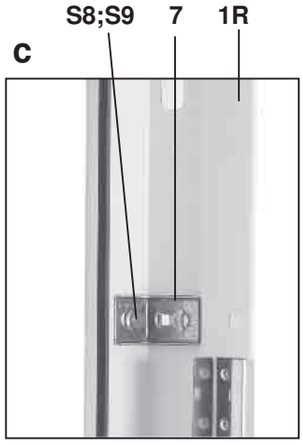
c
S8;S9
7
1R

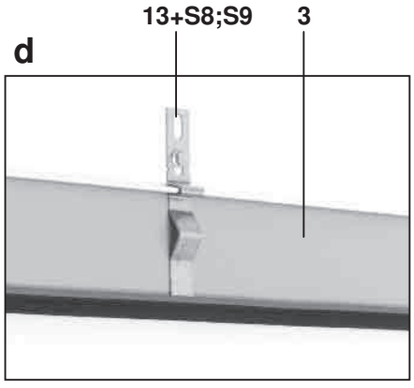
d
13+S8;S9
3

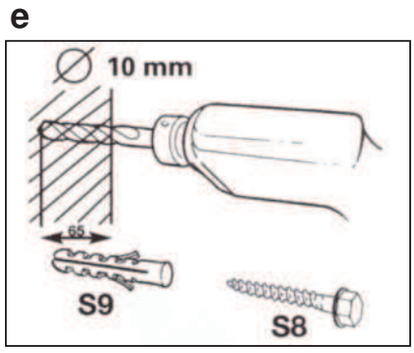
e
∅ 10 mm
65
S9
S8

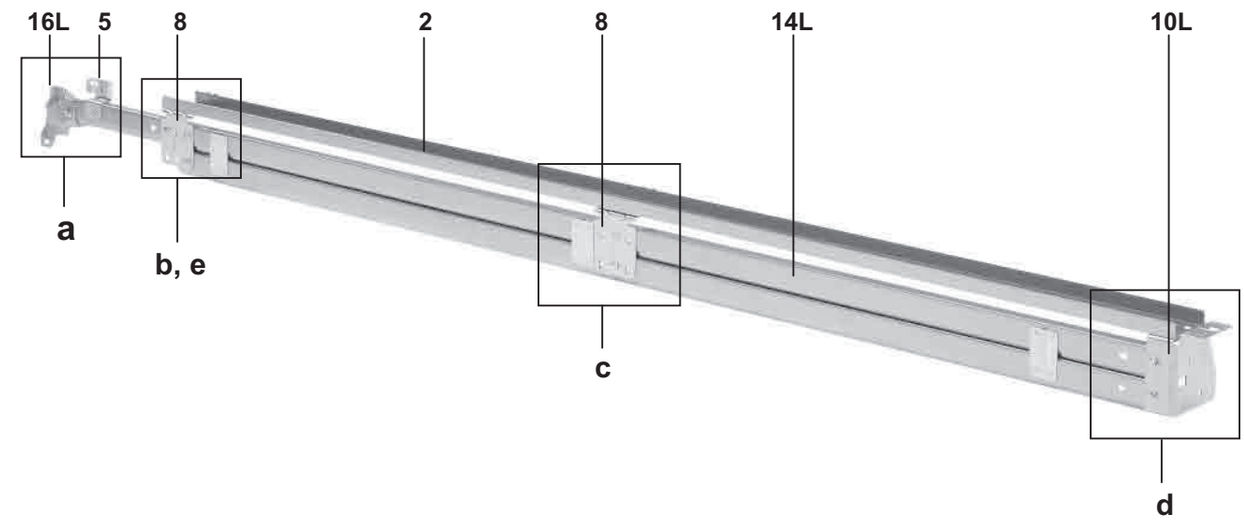
16L
5
8
2
8
14L
10L
a
b, e
c
d

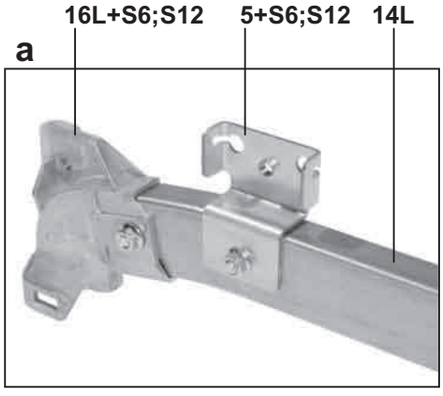
a
16L+S6;S12
5+S6;S12
14L

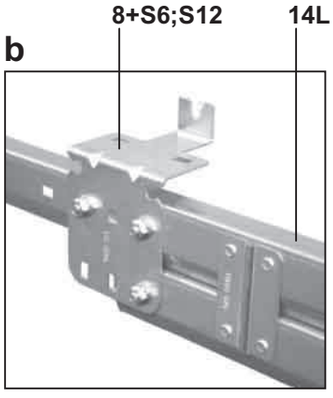
b
8+S6;S12
14L

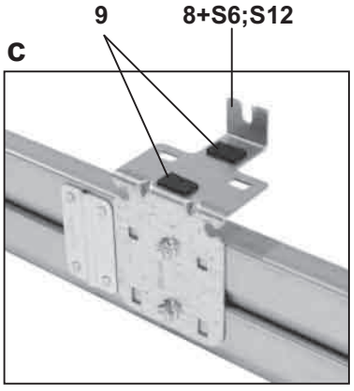
c
9
8+S6;S12

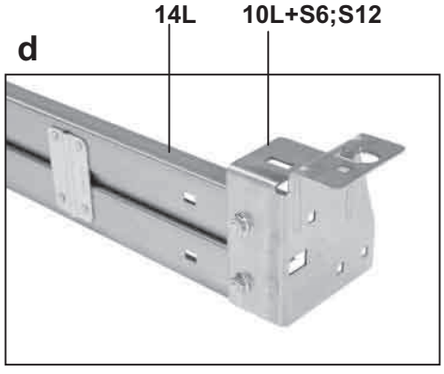
d
14L
10L+S6;S12

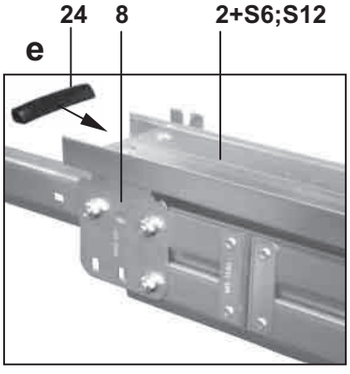
e
24
8
2+S6;S12

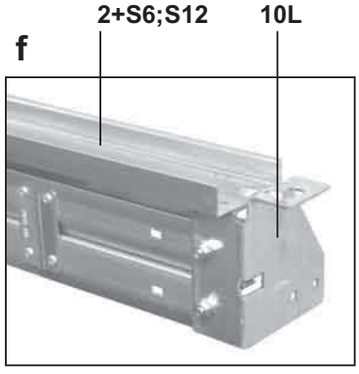
f
2+S6;S12
10L

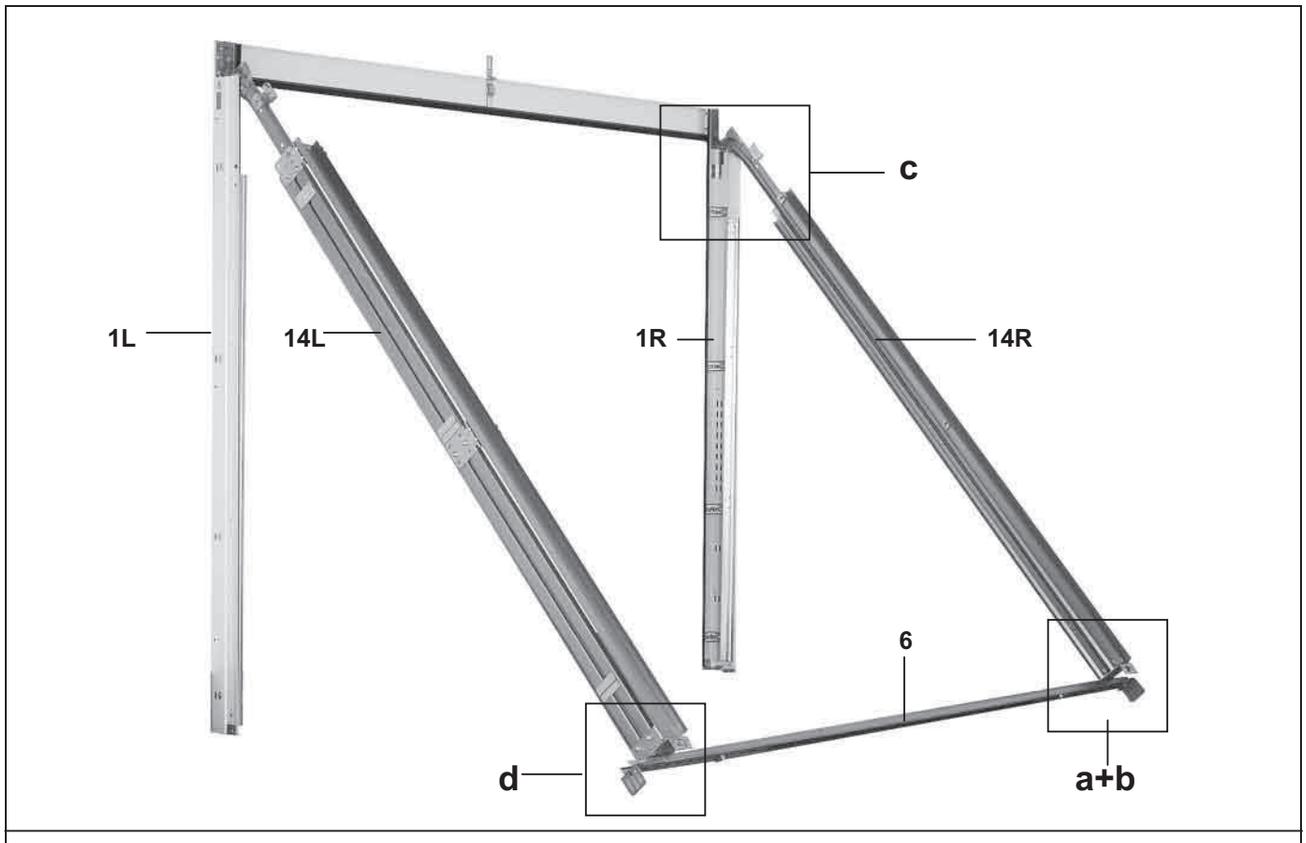
c
1L
14L
1R
14R
6
d
a+b

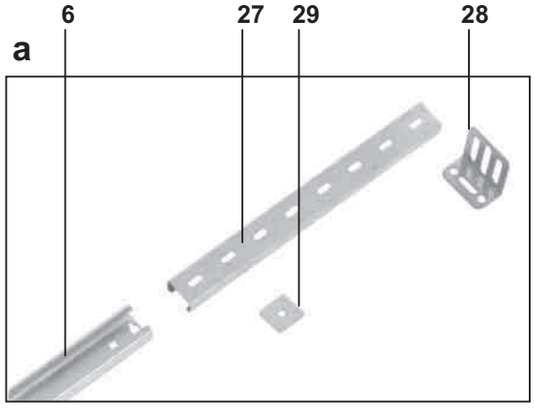
a
6
27
29
28

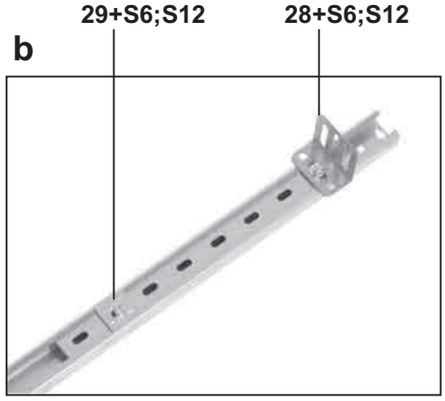
b
29+S6;S12
28+S6;S12

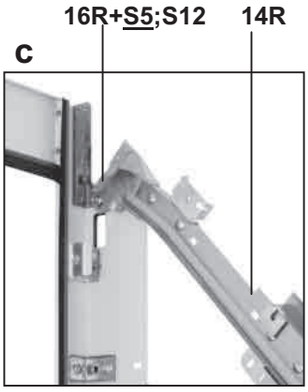
c
16R+S5;S12
14R

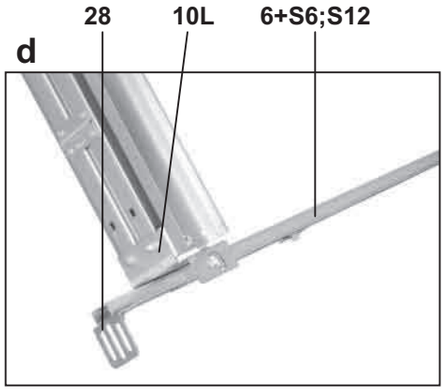
d
28
10L
6+S6;S12

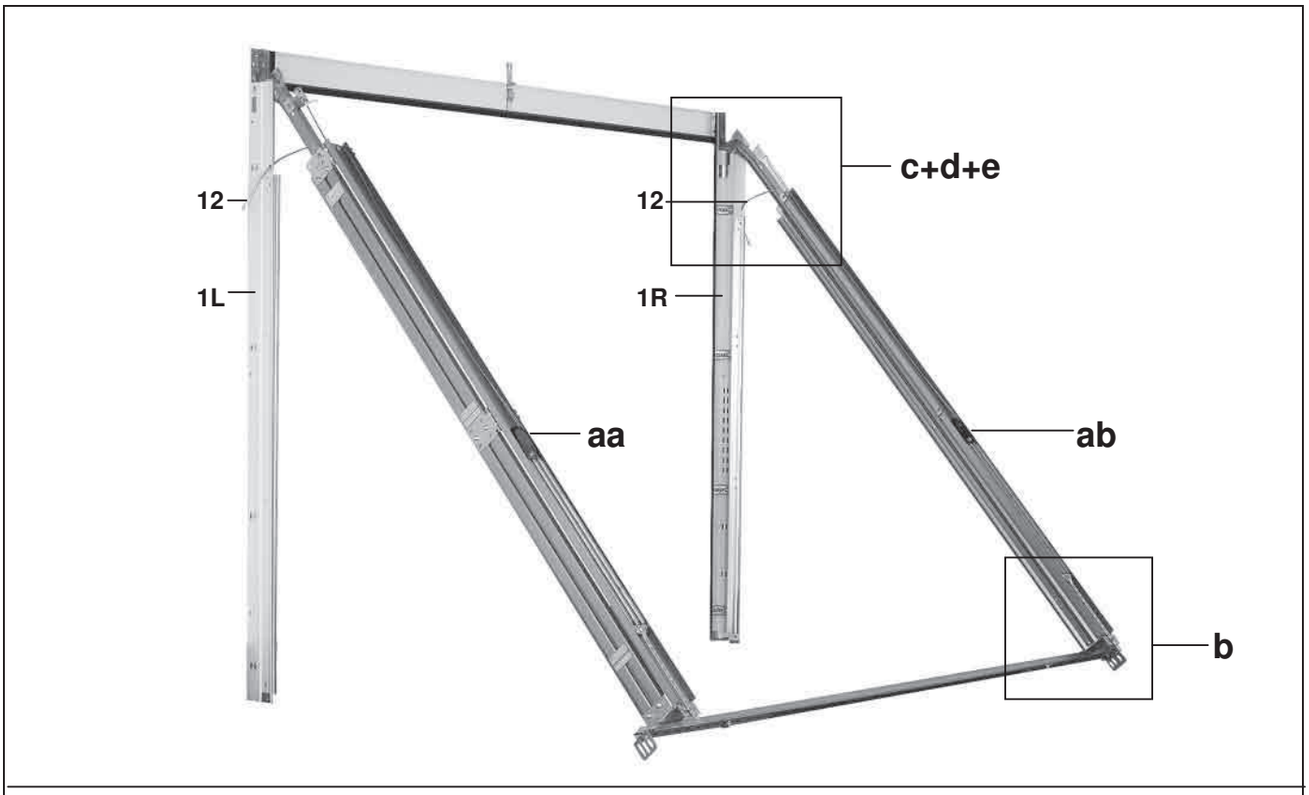
12
1L
12
1R
c+d+e
aa
ab
b

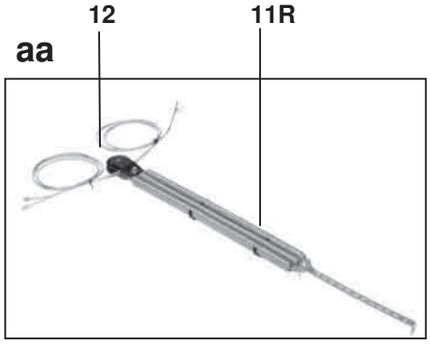
aa
12
11R

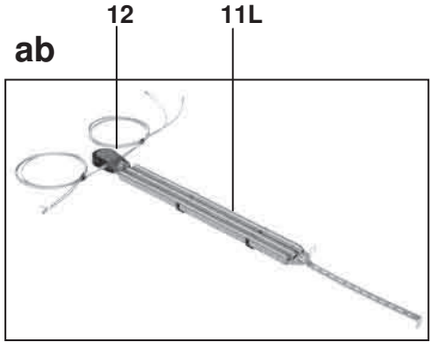
ab
12
11L

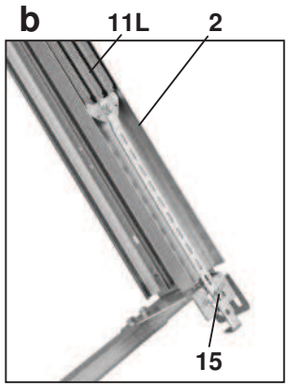
b
11L
2
15

c
1R
5
12

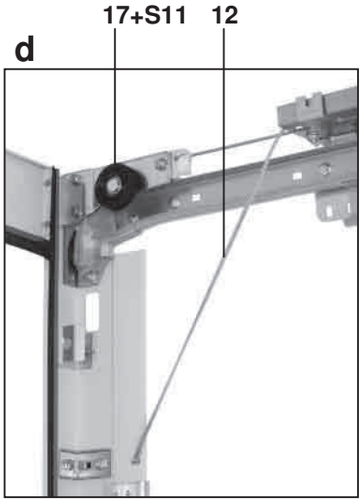
d
17+S11
12

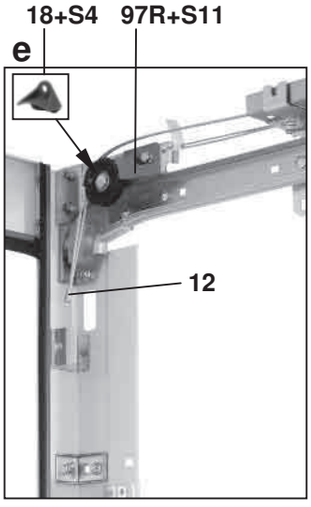
e
18+S4
97R+S11
12

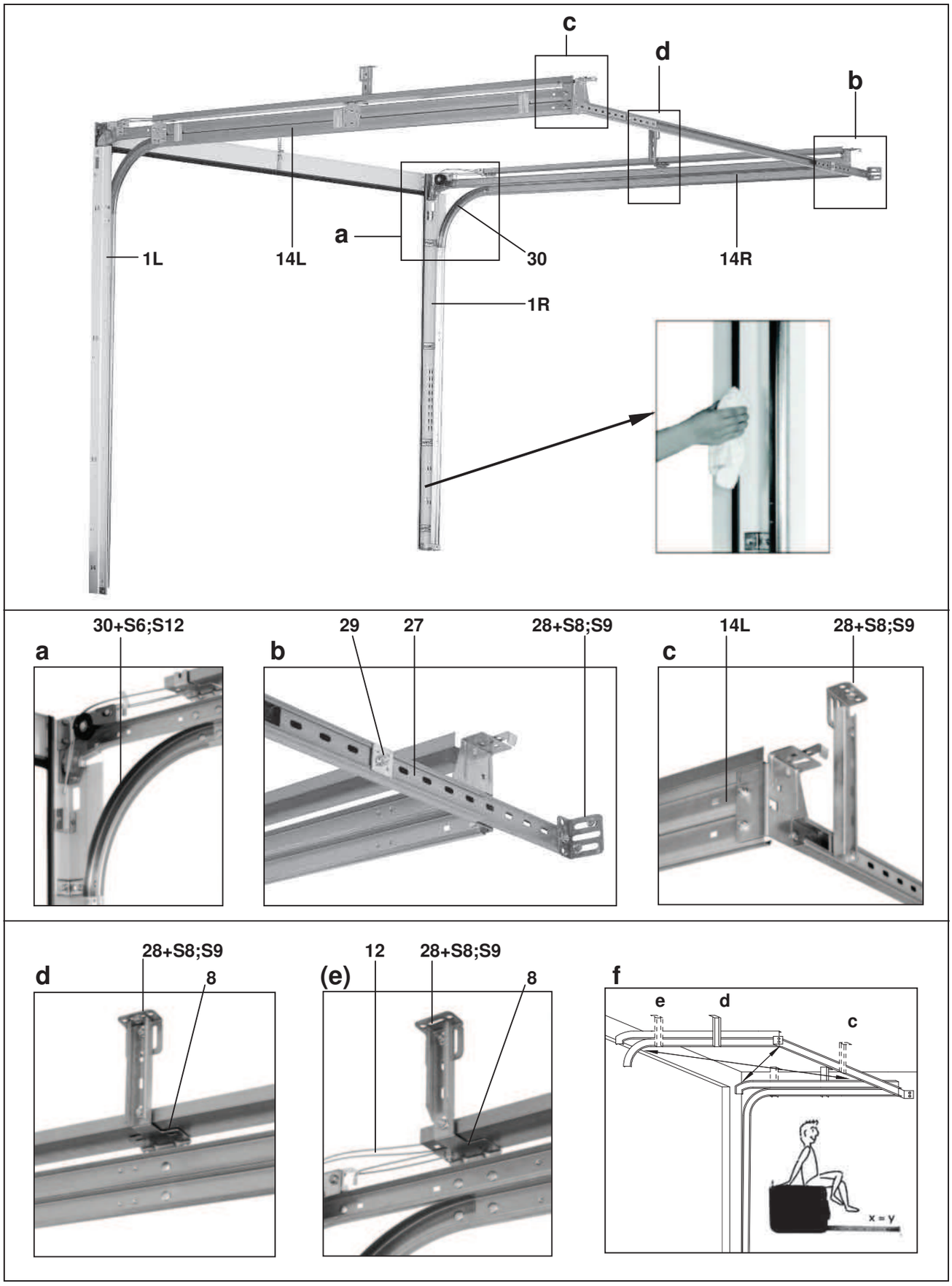
c
d
b
a
1L
14L
30
14R
1R
30+S6;S12
a
29
27
28+S8;S9
b
14L
28+S8;S9
c
28+S8;S9
d
8
12
28+S8;S9
(e)
8
f
e
d
c
x = y

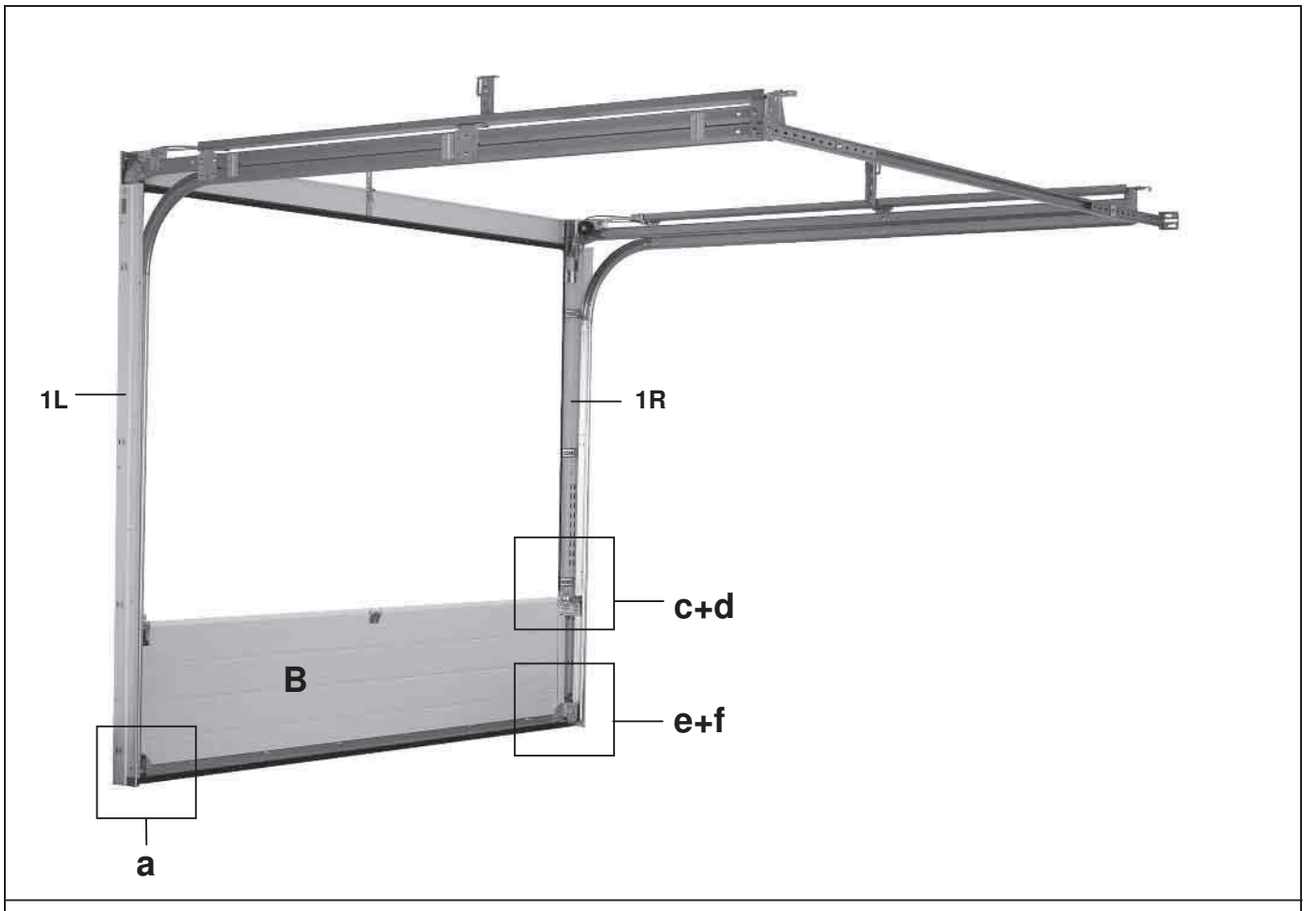
1L
1R
c+d
B
e+f
a

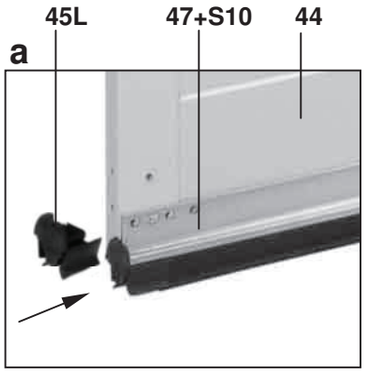
45L
47+S10
44
a

ba

bb

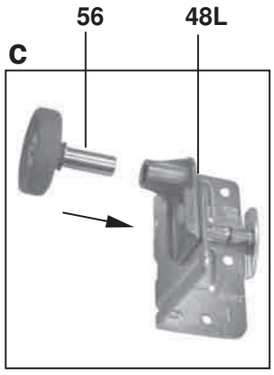
56
48L
c

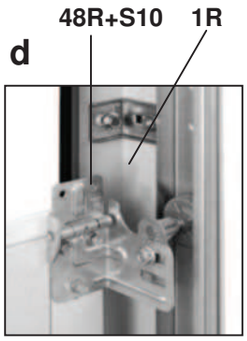
48R+S10
1R
d

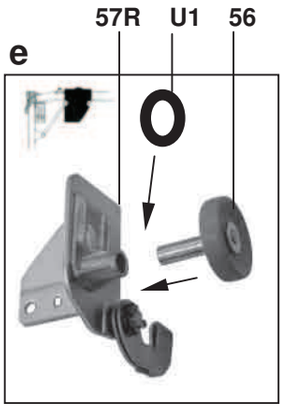
57R
U1
56
e

57R+S10
1R
f

57R
56
g

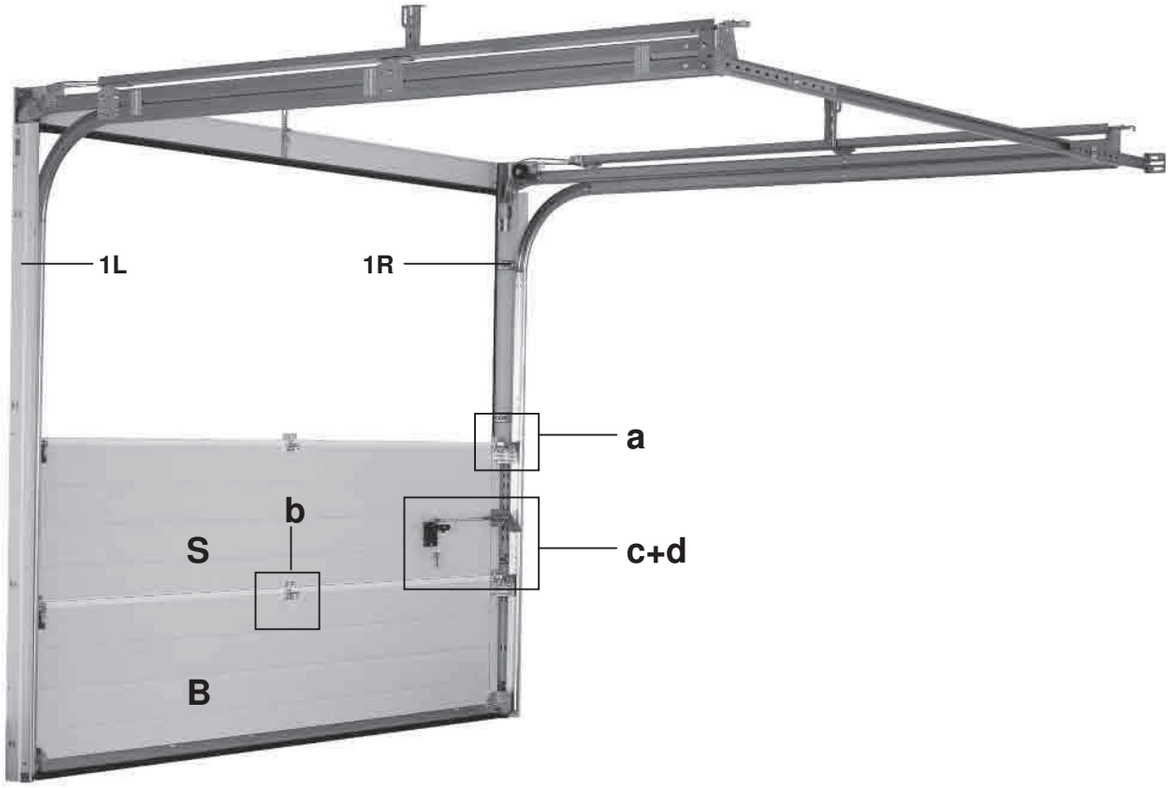
1L
1R
a
b
S
c+d
B

a

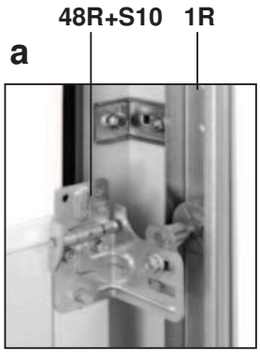
48R+S10
1R

b

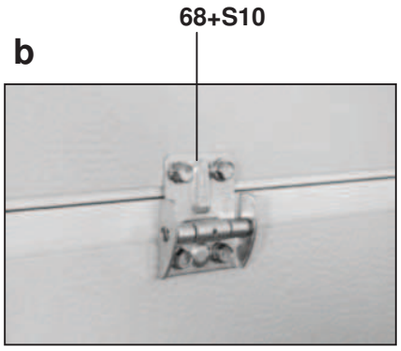
68+S10

c

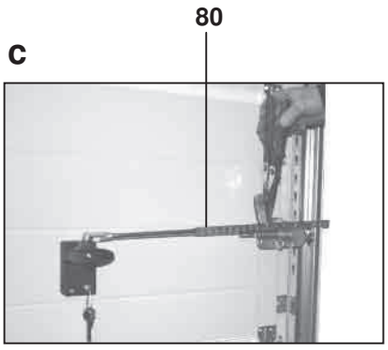
80

d

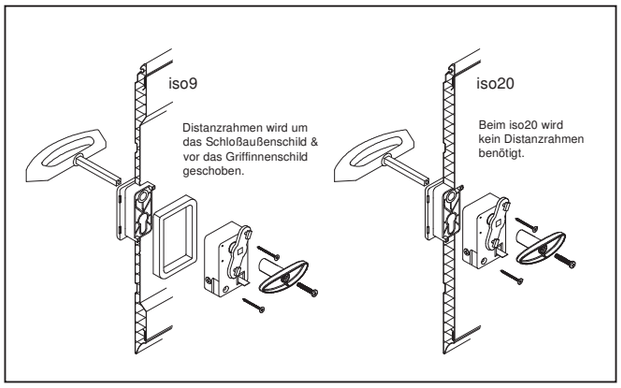
iso9
Distanzrahmen wird um das Schloßaußenschild & vor das Griffinnenschild geschoben.
iso20
Beim iso20 wird kein Distanzrahmen benötigt.

e

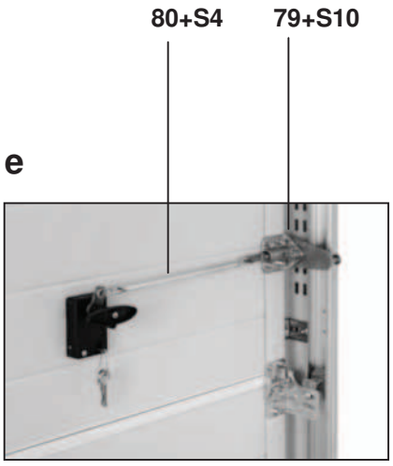
80+S4
79+S10

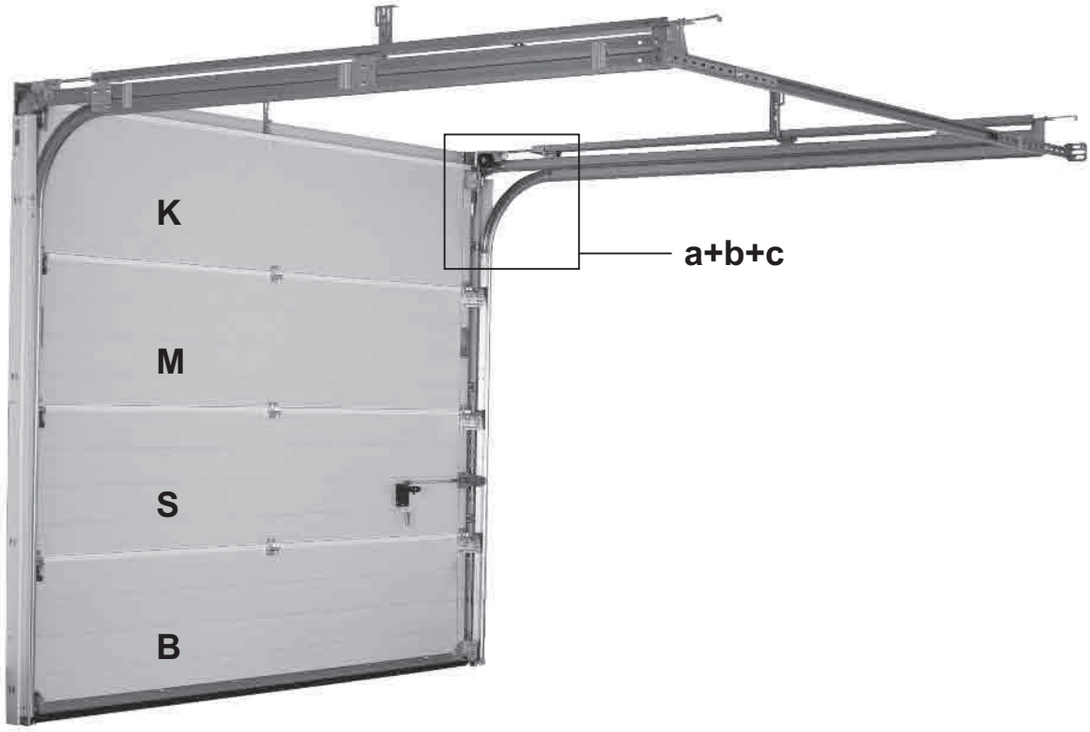
K
M
S
B
a+b+c

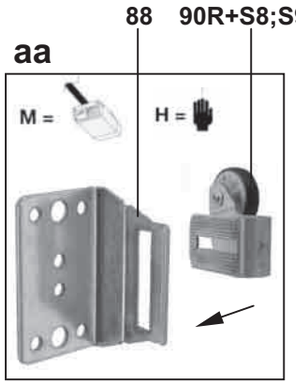
88
90R+S8;S9
aa
M =
H =

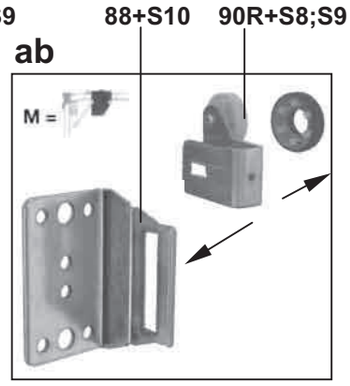
88+S10
90R+S8;S9
ab
M =

(ab)

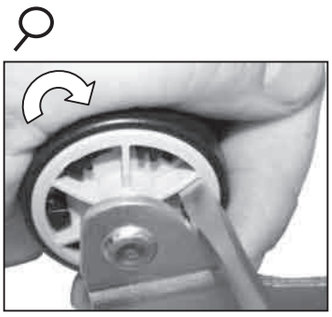

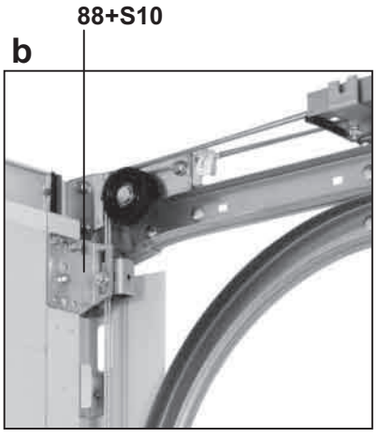
88+S10
b

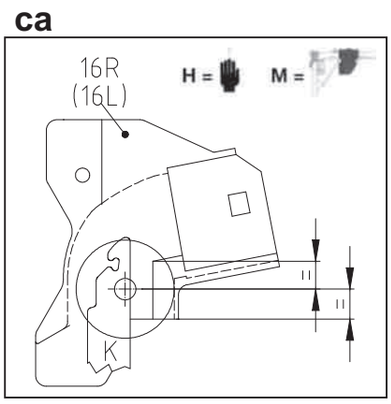
ca
16R
(16L)
H =
M =
K

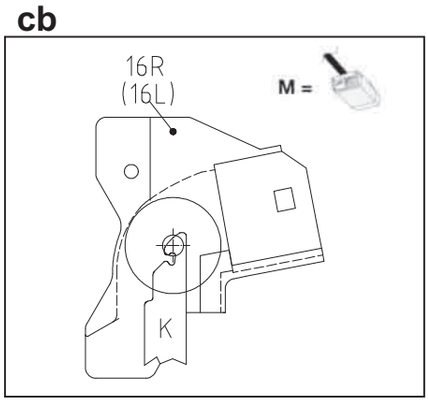
cb
16R
(16L)
M =
K

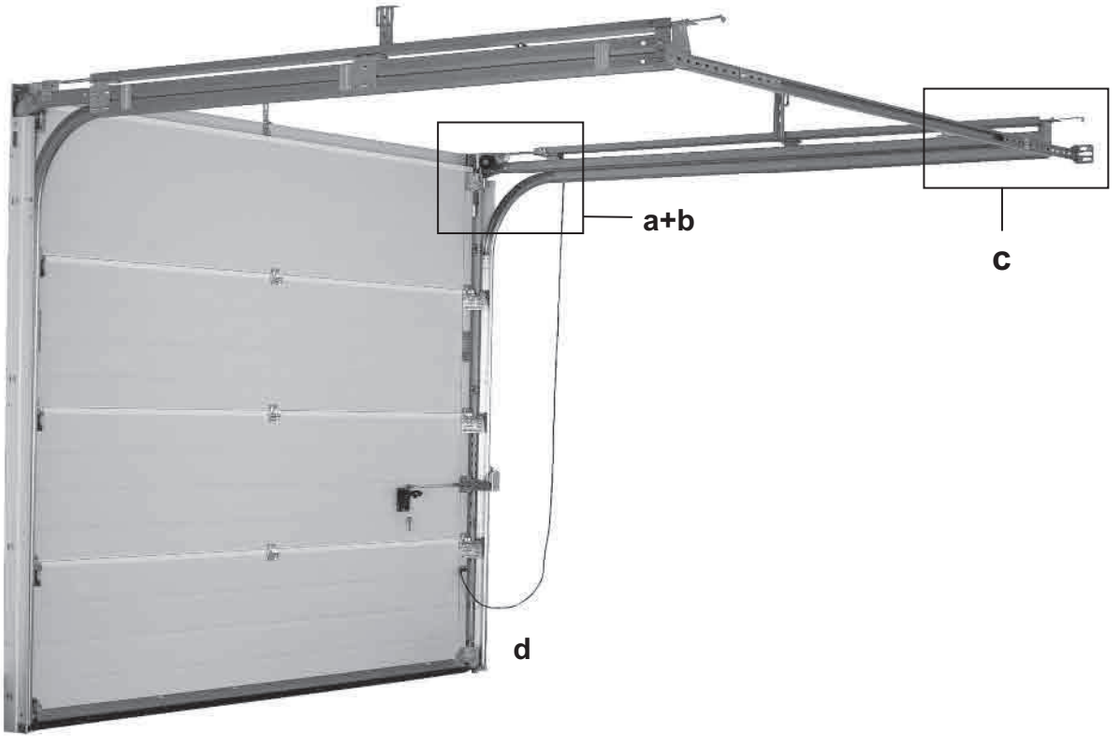
a+b
c
d

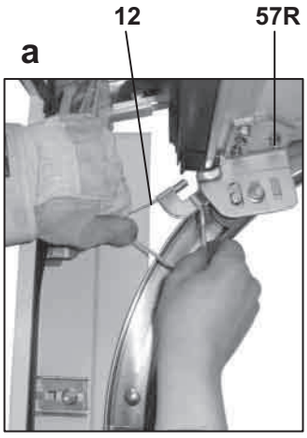
a
12
57R

b
22
12

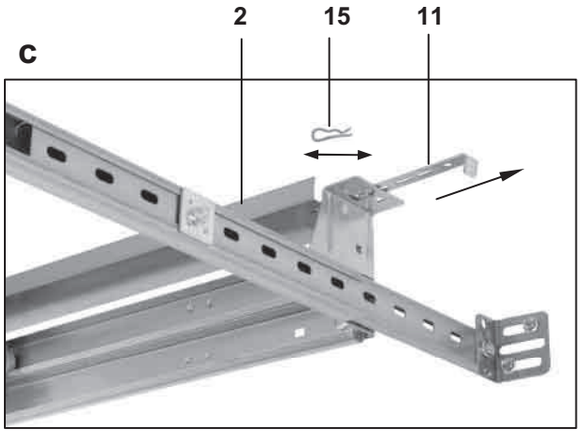
c
2
15
11

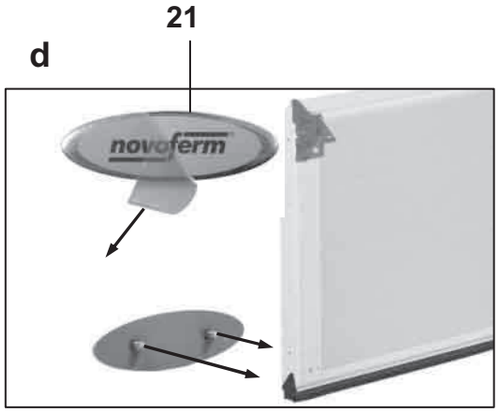
d
21
novoferm

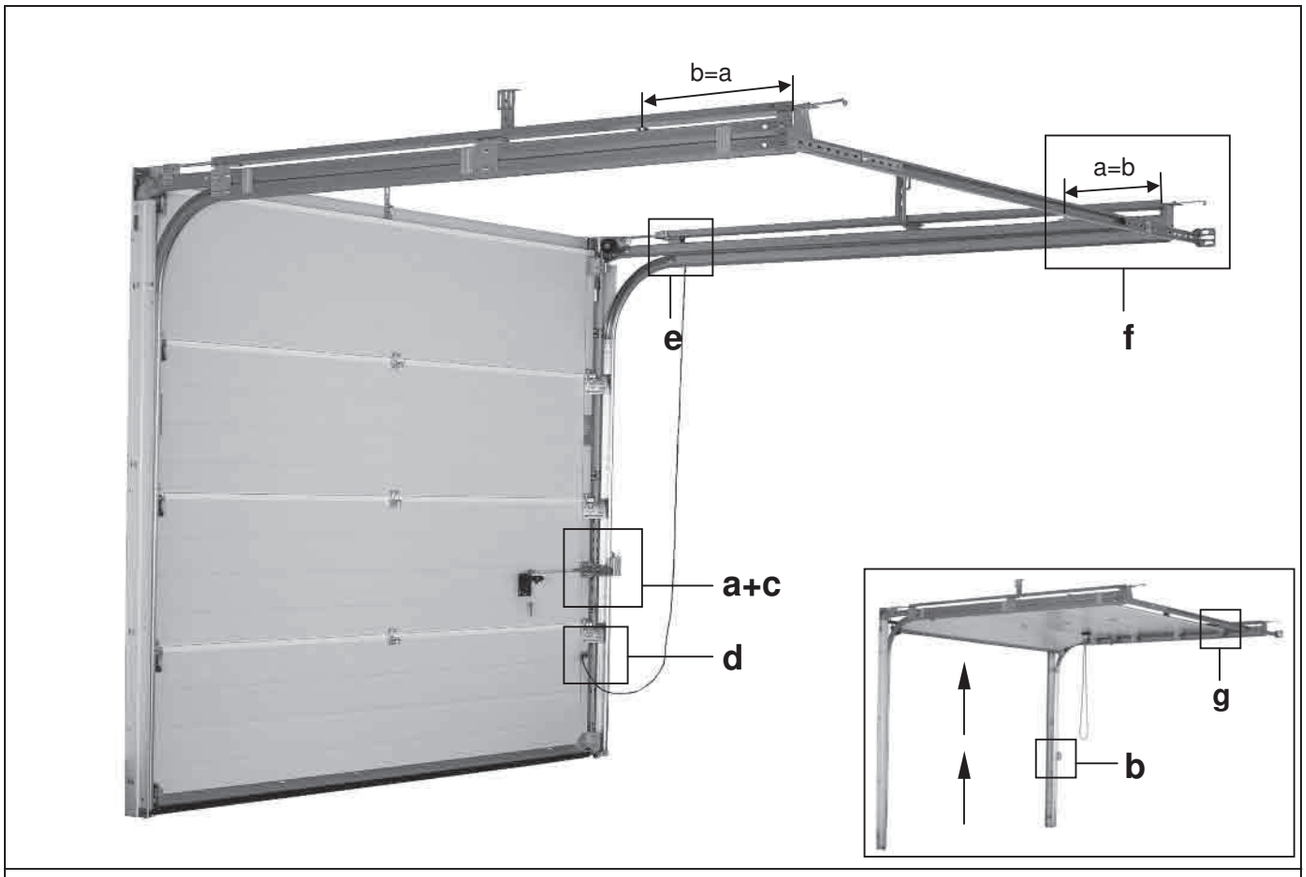
b=a
a=b
e
f
a+c
d
g
b

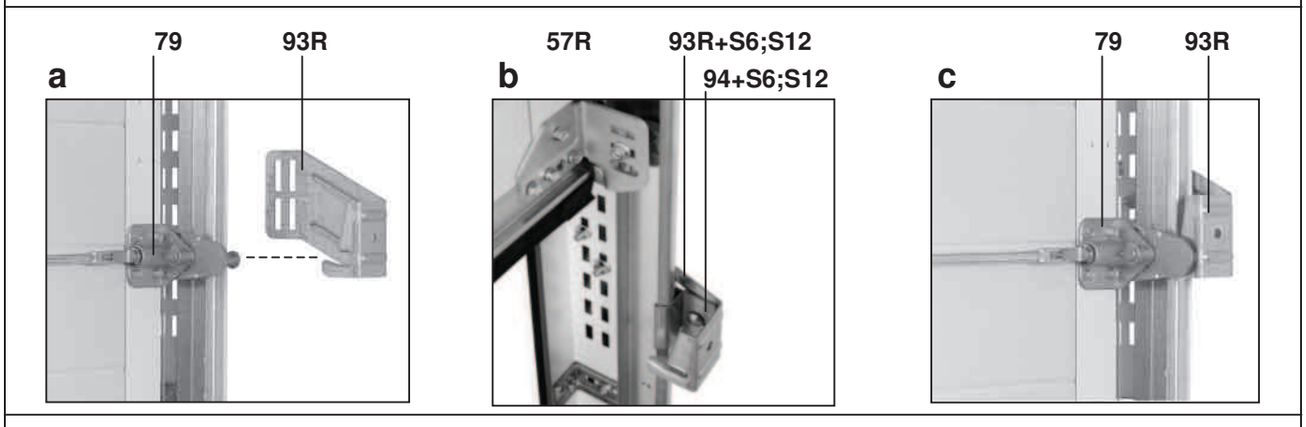
a
79
93R
b
57R
93R+S6;S12
94+S6;S12
c
79
93R

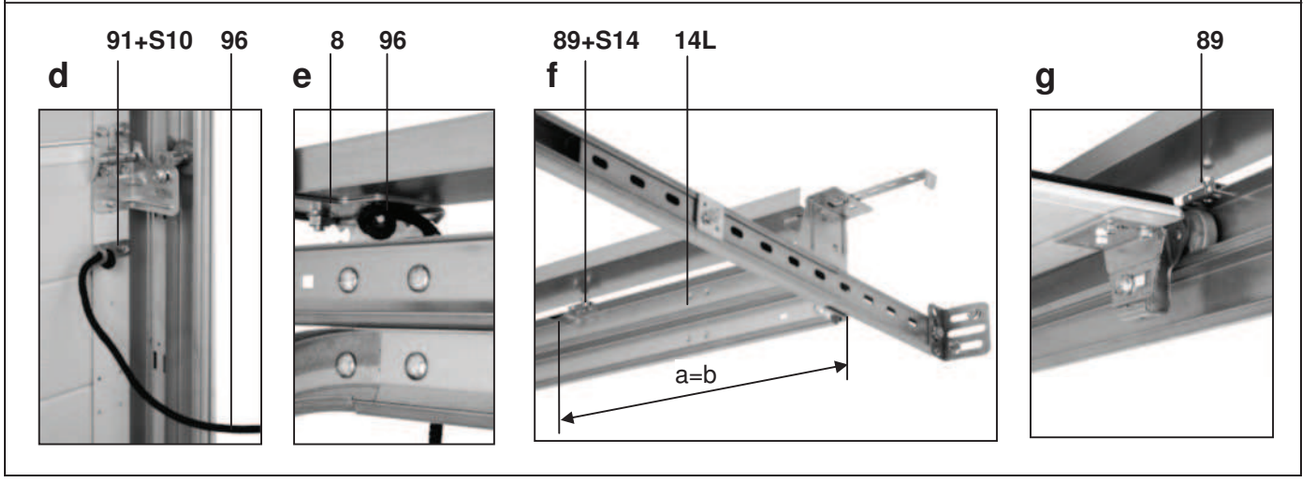
d
91+S10
96
e
8
96
f
89+S14
14L
a=b
g
89

1L

42661 ...

1R

42661 ...

2

88150 ...

3

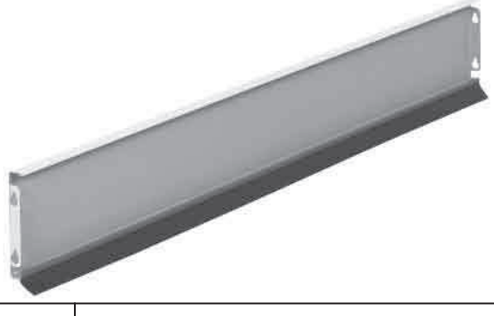

65319 ...

4

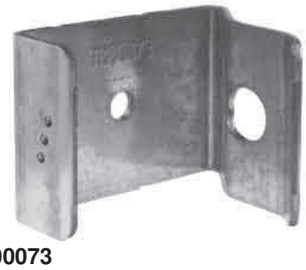

11400073

5

11400066

6

65391 …

7

11400180

8

11400082

9

11930005

10L

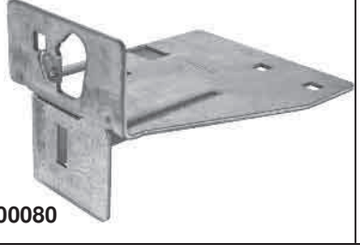

11400080

10R

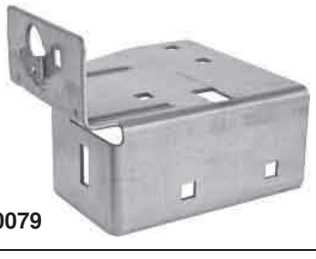

11400079

11

10700 ...

12 10810 ...	14L 42500 ...	
13 30475000	14R 42500 ...	
15 11000023	16L 11500010	16R 11500011
17L 10200008	17R 10200007	18 11100025
21 11100030	22 11100026	24 11400083
27 82550002	28 30085000	29 30059000