Garage door systems and hinged doors
Project hinged doors and frames
Industrial door systems
Docking and logistics systems

novoferm

Intelligent Door Solutions

NOVOFERM HIGHLIGHTS 2021

HOME · COMMERCIAL · INDUSTRY · DIGITALISATION

www.novoferm.com

WILLKOMMEN WELCOME

„Private Bauherren sowie Kunden aus dem Objekt- und Industriebau können sich auf ein Jahr voller Highlights freuen! Denn für 2021 stellt Novoferm ein umfangreiches Programm an neuen oder verbesserten Türen, Toren sowie Steuerungs- und Verladetechnologien vor. Ob es Ihnen um attraktive Architektur, smarte Anwendungen, Sicherheit oder Effizienz geht: Bei Novoferm finden Sie immer die passende Lösung. Händler, Verarbeiter, Architekten und Planer werden außerdem unsere digitalen Services zu schätzen wissen. Die Novoferm Apps, Videos und Fach-Portale bieten praktische Arbeitshilfen, die überall und jederzeit verfügbar sind.“

“Private property owners as well as customers from the object and industrial construction can look forward to a year full of highlights! For 2021, Novoferm is presenting an extensive range of new or improved hinged doors and garage doors, and control and loading technologies. Whether you are looking for attractive architecture, smart applications, security or efficiency, you can be sure to find the right solution at Novoferm. Dealers, processors, architects and planners will also appreciate our digital services. The Novoferm apps, videos and specialist portals offer practical working aids that are available anywhere and at any time.”

INHALT
CONTENTS

NOVOFERM HOME 06

NOVOFERM COMMERCIAL 18

NOVOFERM INDUSTRY 34

NOVOFERM DIGITALISATION 48

NOVOFERM HOME

„Wir wussten von Anfang an genau, wie unser gemeinsames Haus aussehen sollte – sowohl von innen als auch von außen. Die neue Oberfläche „Satin Black“ von Novoferm passt perfekt zu unseren Vorstellungen, denn sie verleiht unserem Garagen-Sektionaltor exakt die Art moderner Eleganz, die wir uns wünschen.“

“We knew from the start exactly how we wanted our family home to look. The new satin black finish from Novoferm fits our ideas perfectly and gives our sectional garage door exactly the kind of modern elegance we wanted.”

Sophie und Hannes Winter

ISO 70 PREMIUM PLUS SEKTIONALTOR

ISO 70 PREMIUM PLUS SECTIONAL GARAGE DOOR

JETZT AUCH MIT RC 2

NOW ALSO WITH RC 2

IHR PLUS AN EFFIZIENZ UND SICHERHEIT

Das Premium Sektionaltor iso 70 Premium Plus macht Garagen winterfest. Die patentierten Sektionen sorgen für maximale Wärmedämmung: Thermisch getrennt, 70 mm dick und mit PUR-Hartschaumkern ausgestattet schützen sie die Garage vor Wind und Wetter. Hinzu kommen Dichtungen zwischen den einzelnen Sektionen sowie eine doppelte Bodendichtung an der Tor-Unterseite. Auf diese Weise wird das Auskühlen der Garage verhindert und die Energiebilanz des ganzen Gebäudes verbessert.

- Besonders flüssiger Lauf und hohe Laufruhe dank Edelstahl Tandemlaufrollen
- Große Auswahl an modernen und endbeschichteten Oberflächen und Farben
- Harmonisches Erscheinungsbild der Innenseite des Tores durch eine glatte Oberfläche sowie farblich mit dem Torblatt abgestimmte Details
- Höchste Personensicherheit durch Fingerklemmschutz innen und außen
- Zuverlässige Erkennung von Hindernissen und Personen durch zusätzlich erhältliche Sicherheits-Lichtschranke „Easy“

THE PLUS OF ADDED EFFICIENCY AND SECURITY

The Premium sectional garage door iso 70 Premium Plus makes garages winterproof. The patented sections provide maximum thermal insulation: thermally broken, 70-mm thick and equipped with a rigid polyurethane foam core, they shield the garage from wind and weather. In addition, there are seals between the individual sections and a double floor seal on the underside of the door. This prevents the garage from cooling down and improves the energy footprint of the entire building.

- Particularly smooth running and quietness thanks to stainless steel tandem rollers
- Large selection of modern and top-coated surfaces and colours
- Uniform appearance of inside of door, with smooth surface and coordinating details coloured to match the door leaf
- Maximum personal safety with anti-pinch protection inside and out
- Reliable recognition of people and obstacles with the optional “Easy” optoelectronic safety sensor

RC 2-GEPRÜFTE GARAGEN-SEKTIONALTORE ISO 70 MIT KFW-ZUSCHUSS

Das iso 70 Premium Plus gibt es nun auch in einbruchhemmender Ausführung (Widerstandsklasse RC 2 nach DIN/TS 18194:2020-07), denn wir sind der Meinung, dass Energieeffizienz und Einbruchschutz zusammengehören. Einbruchschutz gewinnt auch für Garagen immer mehr Bedeutung, vor allem wenn eine direkte Verbindung von der Garage zum Wohnhaus besteht. Besondere mechanische Sicherungen am Garagentor wehren Einbruchversuche sehr erfolgreich ab: Weit über ein Drittel aller Einbrüche bleibt im Versuchsstadium stecken, weil sich das Tor nicht schnell genug aufbrechen lässt.

Wer seine Garage also mit einem entsprechenden Tor schützen will, ist mit einbruchhemmenden Garagen-Sektionaltoren von Novoferm auf der sicheren Seite. In Kombination mit dem Garagentor-Antrieb Novomatic 563 S entstehen keinerlei Zusatzkosten für die RC 2-Ausführung. Die Anschaffung des Tores kann sogar durch die KfW (Kreditanstalt für Wiederaufbau) unterstützt werden. Die KfW fördert nämlich Maßnahmen zum Einbruchschutz von privatem Eigentum und damit auch den Einbau von einbruchhemmenden Garagentoren (RC 2).

Mehr Informationen erhalten Sie unter www.novoferm.de/zuschuss

*(RC 2 aktuell nur als deutsche Norm, KfW-Zuschuss nur in Deutschland)
*(RC 2 currently only as German standard, KfW subsidy only in Germany)

RC 2-TESTED ISO 70 SECTIONAL GARAGE DOORS WITH SUBSIDY FROM KFW DEVELOPMENT BANK

The iso 70 Premium Plus is now also available in a burglar-resistant version (resistance class RC 2 according to DIN/TS 18194: 2020-07) because we believe that energy efficiency and burglary protection belong together. Burglar resistance is becoming increasingly important for garages, too, especially if there is a direct connection from the garage to the house. Special mechanical security devices on the garage door are very successful in warding off burglary attempts: well over a third of all burglaries fail during the attempt to gain entry, because the door cannot be forced open quickly enough.

If you want to protect your garage with a suitable door, you can feel secure with burglar-resistant sectional garage doors from Novoferm. In combination with the Novomatic 563 S garage door operator, there are no additional costs for the RC 2 version. Purchasing the door can even be subsidised by the German development bank Kreditanstalt für Wiederaufbau (KfW). The KfW promotes measures to protect private property against burglary and thus also the installation of burglar-resistant garage doors (RC 2).

More information is available at www.novoferm.de/zuschuss

LIEFERUNG SUPPLY

Lieferbar in Europa *	Available in Europe *
Lieferbar ab sofort	Available at once

BESCHICHTETE ZARGE FÜR ALLE TORTYPEN
COATED DOOR FRAME FOR ALL GARAGE DOOR TYPES

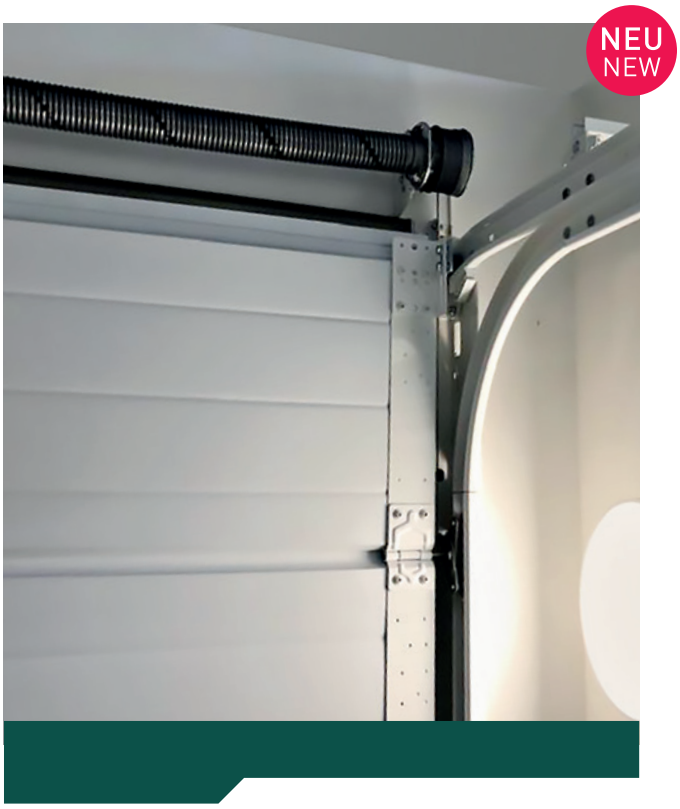

Die beschichteten Zargen, Laufschienen und Laufschienen-Verbinder von Novoferm sorgen dafür, dass Garagentore besser aussehen und länger halten. Ihre weiße Beschichtung erhöht den Korrosionsschutz, unterstützt ein modernes Erscheinungsbild und vereinheitlicht die Optik auch auf der Torinnenseite. Alle Garagentore von Novoferm können optional mit diesen Zargen ausgestattet werden.

Novoferm's coated door frames, tracks and track connectors ensure garage doors look better and last longer. Their white coating increases corrosion protection while adding to the modern look and unifying the appearance of the inside of the door. All Novoferm garage doors offer the option of being fitted out with these frames.

LIEFERUNG SUPPLY

Lieferbar in Europa	Available in Europe
Lieferbar Mitte 2021	Available mid 2021

ISO 45 SEKTIONALTOR MIT RC 2 GEPRÜFTER SICHERHEIT

ISO 45 SECTIONAL GARAGE DOOR WITH RC 2 TESTED SECURITY

NEU
NEW

SCHWERE ZEITEN FÜR EINBRECHER: ISO 45 NEU MIT EINBRUCHSCHUTZ NACH RC 2

Das Premium-Sektionaltor mit 45 mm Dämmung hat sich als Lösung für Privatgaragen von 2.250 bis 5.500 mm etabliert. Das Garagen-Sektionaltor ist bisher vor allem für seine hohe Personen- und Funktionssicherheit bekannt. Nun kommt ein dritter Sicherheitsaspekt hinzu: Einbruchschutz.

Mit vergleichsweise wenigen Komponenten zur Verstärkung erfüllt das iso 45 Garagen-Sektionaltor in Verbindung mit dem Deckenantrieben Novomatic 423 oder 563 S jetzt auch die Anforderung der Widerstandsklasse RC 2 nach DIN/TS 18194:2020-07 und qualifiziert sich damit auch für eine Förderung durch die KfW.

Mehr Informationen erhalten Sie unter www.novoferm.de/zuschuss

HARD TIMES FOR BURGLARS: ISO 45 NEW WITH BURGLAR RESISTANCE AS PER RC 2

The premium sectional garage door with 45 mm insulation has established itself as the go-to solution for private garages from 2,250 to 5,500 mm wide. The garage door has so far been known primarily for its high level of personal and functional safety. Now a security aspect has been added, too: burglar resistance.

With comparatively few additional reinforcement components, the iso 45 sectional garage door now also fulfils the requirements of resistance class RC 2 according to DIN/TS 18194:2020-07 and thus qualifies for funding from the KfW.

More information is available at www.novoferm.de/zuschuss

LIEFERUNG SUPPLY

Lieferbar in Europa*	Available in Europe*
Lieferbar ab 2. Quartal 2021	Available 2nd quarter 2021

*(RC 2 aktuell nur als deutsche Norm, KfW-Zuschuss nur in Deutschland)
*(RC 2 currently only as German standard, KfW subsidy only in Germany)

NEUE SEKTIONALTOR-OBERFLÄCHE „SATIN BLACK“

NEW SATIN BLACK SECTIONAL GARAGE DOOR FINISH

Unsere Satin-Oberflächen für Garagen-Sektionaltore erfreuen sich seit Jahren großer Beliebtheit. Nun kommt mit „Satin Black“ eine weitere dekorative Option hinzu. Wie alle Strukturoberflächen ist auch „Satin Black“ endbeschichtet und zeichnet sich durch eine geringe Verschmutzungsneigung aus. Dieser Farbton ist exklusiv für die Motive Großsicke und Großlamelle erhältlich.

Our satin surfaces for sectional garage doors have been popular for years. Now, with Satin Black, another decorative option has been added. Like all our textured finishes, Satin Black is end coated and has a low tendency to stain. This colour is exclusively available for our large rib and flush patterns.

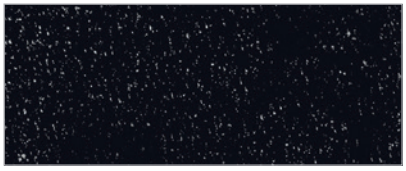

LIEFERUNG SUPPLY

Lieferbar in Europa	Available in Europe
Lieferbar ab sofort	Available at once

SCHLÖSSER MIT PANIKFUNKTION FÜR DREHFLÜGELTORE UND NEBENTÜREN

LOCKS WITH PANIC FUNCTION FOR DOUBLE-LEAF HINGED DOORS AND SIDE DOORS

Die neuen Komfort-Schlosssets mit Panikfunktion für Garagen-Drehflügeltore (DuoPort) und Garagen-Nebentüren zu Sektionaltoren (iso 45) zur bauseitigen Umrüstung sind ein neues Sicherheitsfeature von Novoferm: Von innen kann die Garage jederzeit verlassen werden, ohne dass Unbefugte die Garage von außen betreten können. Es sind die am Markt bekannten Antipanik-Funktionen E (Wechselfunktion), B (Umschaltfunktion) oder D (Durchgangsfunktion) verfügbar.

The new convenience lock sets with panic function for double-leaf hinged garage doors (DuoPort) and garage side doors for sectional garage doors (iso 45) for conversion by the customer are a new security feature from Novoferm: people can exit the garage from the inside at any time, without unauthorised persons being able to enter the garage from the outside. The market-standard panic functions E (alternating function), B (switchover function) or D (transit function) are available.

LIEFERUNG SUPPLY

Lieferbar in Europa	Available in Europe
Lieferbar ab sofort	Available at once

NOVOFERM WI-FI-MODUL – EINFACHE SMARTHOME-EINBINDUNG

NOVOFERM WI-FI-MODUL – SIMPLE SMARTHOME INTEGRATION

NEU
NEW

GARAGENTORE EINFACH IN GOOGLE UND AMAZON-SMARTHOME EINBINDEN

Ein SmartHome bietet viele Vorteile: Die Vernetzung und Automatisierung unterschiedlicher Geräte und Funktionen (z.B. Beleuchtung oder Heizung) erhöhen den Komfort spürbar. Die Sprachassistenten „Amazon Alexa" und „Google-Assistant" steuern Funktionen unterschiedlichster Art, sogar unabhängig von einem lokalen SmartHome System.

GARAGEN-SEKTIONALTORE MIT NOVOFERM WI-FI-MODUL STEUERN

Da die smarte Steuerung des Garagentores immer mehr an Bedeutung gewinnt, wollen wir die Einbindung der Torsteuerung als Funktion über App oder Sprachsteuerung für alle Anwender und Interessierten einfach und unkompliziert gestalten!

Wer ein Novoferm Garagen-Sektionaltor wählt, kann die Torsteuerung mit dem neuen Novoferm Wi-Fi-Modul unkompliziert integrieren. Es wird keine separate SmartHome Zentrale oder ein Gateway benötigt.

Novoferm Garagentore werden so einfach Teil der Google- und Alexa Welt. Öffnen und schließen Sie Novoferm Garagen-Sektionaltore über den Novoferm Antrieb so einfach per App von Google oder Amazon und deren Sprachassistenten oder fragen Sie den Torstatus ab.

Das Wi-Fi-Modul zur smarten Steuerung von Garagentoren lässt sich problemlos an allen Antrieben ab Baujahr 2016 nachrüsten und wird einfach am Antrieb über einen Mini-USB angeschlossen.

INTEGRATE GARAGE DOORS INTO GOOGLE AND AMAZON SMARTHOME EASILY

A SmartHome offers many advantages: The networking and automation of different devices and functions (e.g. lighting or heating) noticeably increase comfort. The voice assistants „Amazon Alexa" and „Google Assistant" control a wide variety of functions, even independently of a local SmartHome system.

CONTROL SECTIONAL GARAGE DOORS WITH THE NOVOFERM WI-FI-MODULE

Since the smart control of the garage door is becoming more and more important, we want to make the integration of the door control as a function via app or voice control simple and uncomplicated for all users and interested parties!

If you choose a Novoferm sectional garage door, you can easily integrate the door control with the new Novoferm Wi-Fi-module. No separate SmartHome center or a gateway is required.

Novoferm garage doors simply become part of the Google and Alexa world. Open and close Novoferm sectional garage doors via the Novoferm operator using the app from Google or Amazon and their voice assistants, or you can query the door status.

The Wi-Fi-module for the smart control of garage doors can be easily retrofitted to all drives built from 2016 and is simply connected to the drive via a mini USB.

LIEFERUNG SUPPLY

Lieferbar in Deutschland	Available in Germany
Lieferbar ab Mitte 2021	Available from mid 2021

MEDIOLA® SMARTHOME SYSTEM – ALL-IN-ONE-LÖSUNG
MEDIOLA® SMARTHOME SOLUTIONS – ALL-IN-ONE SOLUTION

SMARTE STEUERUNG ÜBER EIN SMARTHOME SYSTEM, HERSTELLERUNABHÄNGIG

Mit der Mediola All-In-One-Lösung lassen sich Geräte (Heizungs-Thermostat, Tür-/ Fensterkontakt, ...) verschiedenster SmartHome-Hersteller einfach in einem SmartHome System bündeln, automatisieren und mit einer Mediola-App bedienen. So entsteht eine intelligente und kundenfreundliche All-in-One-Lösung, die die Funktechniken verschiedener namhafter Hersteller mit weit verbreiteten Funksystemen und -standards (z.B. Homematic IP, Nuki, Velux, Gardena, Schüco, ...) in einer Mediola SmartHome Zentrale (Gateway als Hardware) sowie Cloud-Diensten vernetzt. Damit eröffnen sich unzählige Möglichkeiten, das individuelle SmartHome, unabhängig des Herstellers der SmartHome Komponenten, zu gestalten.

Auch hier wird vonseiten Novoferm lediglich das neue Novoferm Wi-Fi-Modul benötigt, um Novoferm Garagen-Sektionaltore einfach ins Mediola SmartHome System zu integrieren.

Voraussetzung für die smarte Steuerung von Novoferm Garagen-Sektionaltoren per App oder Sprache ist ein Novoferm Antrieb (ab Baujahr 2016), das neue Novoferm Wi-Fi-Modul sowie eine Lichtschranke, welche Hindernisse erkennt und den Schließvorgang automatisch unterbricht.

SMART CONTROL VIA A SMARTHOME SYSTEM, REGARDLESS OF THE MANUFACTURER

With the Mediola All-In-One solution, devices (heating thermostat, door/ window contact, ...) from various SmartHome manufacturers can be easily bundled in one SmartHome system, automated and operated with the Mediola app. The result is an intelligent and customer-friendly all-in-one solution. It combines the radio technology of various well-known manufacturers with widely used radio systems and standards (e.g. Homematic IP, Nuki, Velux, Gardena, Schüco, ...) in the Mediola SmartHome center (gateway as hardware) as well Networked cloud services. This opens up countless possibilities to design the individual SmartHome, regardless of the manufacturer of the SmartHome components.

Here, too, Novoferm only needs the new Novoferm Wi-Fi module to easily integrate Novoferm sectional garage doors into the Mediola SmartHome system.

The prerequisite for the smart control of Novoferm sectional garage doors via app or voice is a Novoferm operator (from year of construction 2016), the new Novoferm Wi-Fi-module and a light barrier that detects obstacles and automatically interrupts the closing process.

LIEFERUNG SUPPLY

Lieferbar in Deutschland	Available in Germany
Lieferbar ab Mitte 2021	Available from mid 2021

NOVOROL – GARAGEN-ROLLTOR MIT NEUER STEUERUNG

NOVOROL – GARAGE ROLL DOOR WITH NEW CONTROL SYSTEM

NEU
NEW

SMART UND SICHER

NovoRol empfiehlt sich als praktische und platzsparende Option für Garagen mit beengten Platzverhältnissen. Da dieses Garagentor sowohl vor als auch hinter der Öffnung montiert werden kann, passt es zu jeder Garage.

Im Laufe des 2. Quartals 2021 steht das NovoRol mit neuer Steuerung in moderner Optik, die die Sicherheit erhöht und smarte Funktionalitäten ermöglicht, zur Verfügung:

- Anschluss Mini-USB für Novoferm SmartHome Module
- Funkverschlüsselung über AES 128-bit
- Anschluss für optische Schließkantensicherung per Funk
- Bedienung und Programmierung per gewohnter 3-Knopf-Bedienung

SMART AND SAFE

NovoRol is a practical and space-saving option for garages with limited space. Since this garage door can be installed both in front of and behind the opening, it fits any garage.

NovoRol is now available with a new control unit in a modern look that increases safety and enables smart functionalities:

- Mini-USB connection for Novoferm SmartHome modules
- AES 128-bit radio encryption
- Radio connection for optical safety edge
- Operation and programming via familiar 3-button operation

LIEFERUNG SUPPLY

Lieferbar in Europa	Available in Europe
Lieferbar im 2. Quartal 2021	Available 2nd quarter 2021

SCHIEBETÜRSYSTEM NOVOSLIDE WALL
NOVOSLIDE WALL SLIDING DOOR SYSTEM

VOR DER WAND LAUFENDES SCHIEBETÜRSYSTEM

Überall, wo moderne Grundrisse und Barrierefreiheit gefragt sind und Platz gespart werden soll, bietet das Schiebetürsystem NovoSlide Wall die optimale Lösung zur Verbindung zweier Räume – in privaten Wohnungen genauso wie im Objektbau, bei der Renovierung genauso wie im Neubau. Montiert werden kann das Türsystem sowohl an Massiv- als auch an Trockenbauwänden. Dabei haben Sie die Wahl zwischen Beschlägen für bauseitige Holz- und Ganzglastürblätter. Das Schiebetürsystem ist für Türblätter in Breiten ab 580 mm erhältlich und die maximale Länge der Laufschiene beträgt 5.900 mm. Neben großer Flexibilität in Bezug auf Einsatz und Ausgestaltung punktet die NovoSlide Wall auch mit hohem Bedienkomfort und einfacher Montage.

MAXIMALER BEDIENKOMFORT

- Beidseitiger Einzugsdämpfer bis 80 kg Türblattgewicht
- Keine Endanschläge nötig, der Dämpfer parkt die Tür super sanft
- Sehr ruhiger Lauf durch kugelgelagertes Rollensystem

MONTAGEVORTEILE

- Ausgleich für die bereits vorhandenen Zargen- und Sockelleisten in der Schiene integriert
- Sehr stabile Aluminium-Laufschienenkonstruktion
- Einfache Befestigung des vorgebohrten Laufschienenprofils
- Sehr einfache Blendenmontage durch „Clips-Technik“
- Montagezubehör inklusive

OPTIONAL

- Aluprofil in Bodennut der bauseitigen Holztürblätter für höchste Laufruhe
- Beidseitiger Einzugsdämpfer bis 120 kg Türblattgewicht
- Moderner Magnetschwebetürantrieb

FRONT-OF-WALL SLIDING DOOR SYSTEM

Wherever modern floor plans and accessibility are required, and space needs to be saved, the NovoSlide Wall sliding door system offers the optimum solution for connecting two rooms – in private homes and commercial buildings, and in renovations and new builds. The door system can be installed on both solid and drywall walls, and you can choose between fittings for wooden and full-glass doors supplied by customer. The sliding door system is available for door leaves in widths from 580 mm and the maximum length of the running track is 5,900 mm. In addition to great flexibility in terms of use and design, NovoSlide Wall also scores points with its great ease of use and simple installation.

MAXIMUM EASE OF USE

- Dual-sided damping system for door leaf weights up to 80 kg
- No limit stops necessary. The damper brings the door to a gentle stop
- Very smooth running thanks to roller system with ball bearings

INSTALLATION BENEFITS

- Track-integrated equalization to existing door frames and skirting boards
- Very solid track construction
- Easy mounting using pre-drilled aluminium profiles
- Very simple panel installation using clip technology
- Mounting accessories included

OPTIONAL

- Aluminium profile in floor groove of wooden door leaves supplied by customer for maximum smooth running
- Dual-sided damping system for door leaf weights up to 120 kg
- Modern magnetic floating sliding door operator

LIEFERUNG SUPPLY

Lieferbar in Europa	Available in Europe
Lieferbar ab sofort	Available at once

SCHIEBETÜRSYSTEM NOVOSLIDE POCKET

NOVOSLIDE POCKET SLIDING DOOR SYSTEM

NEU
NEW

IN DER WAND LAUFENDES SCHIEBETÜRSYSTEM

Das Schiebetürsystem NovoSlide Pocket fügt sich nahtlos in die Wandöffnung ein. Bestehend aus einem Einlaufkasten, einer stabilen Aluminium-Laufschiene mit Beschlagssets für bauseitige Holz- oder Ganzglastüren und optionaler Stahlzarge eröffnet es maximalen Freiraum für innovative Grundrisse. Damit macht NovoSlide Pocket sowohl im privaten Wohnbereich als auch im Objektbau eine gute Figur.

Das Schiebetürsystem ist für den Einbau in Trockenbauwänden ausgelegt und ist für Türblattbreiten ab 580 mm Breite geeignet.

MAXIMALER BEDIENKOMFORT

- Beidseitiger Einzugsdämpfer bis 80 kg Türblattgewicht
- Keine Endanschläge nötig, der Dämpfer parkt die Tür super sanft
- Sehr ruhiger Lauf durch kugelgelagertes Rollensystem und hochwertiger Aluminium-Laufschiene

MONTAGE

- Schnelle Montage durch wenige Bauteile
- Komplettes Montagezubehör inklusive
- Inklusive notwendiger Schrauben für die bauseitige Gipskartonbeplankung
- Einfacher Transport zur und auf der Baustelle durch praktische Kartonverpackung des transportzerlegten Systems

OPTIONAL

- Mit Novoferm Stahlzarge oder bauseitiger Holzzarge
- Zargenlose Variante
- Moderner Magnetschwebetürantrieb

IN-WALL SLIDING DOOR SYSTEM

The NovoSlide Pocket sliding door system slides seamlessly into the wall opening. Consisting of a pocket, a stable aluminium track with hardware sets for wooden or full-glass doors supplied by customer, and optional steel frame, it frees up the maximum possible space for innovative floor plans. NovoSlide Pocket looks equally good in domestic settings and in commercial buildings.

The sliding door system is designed for installation in drywall and is suitable for door leaf widths from 580 mm.

MAXIMUM EASE OF USE

- Dual-sided damping system for door leaf weights up to 80 kg
- No limit stops necessary. The damper brings the door to a gentle stop
- Very smooth running thanks to roller system with ball bearings

INSTALLATION

- Fast assembly due to few components
- All mounting accessories included
- Includes the screws needed for the plasterboard installation by the customer
- System broken down in practical cardboard packaging for easy transport to and on the construction site

OPTIONAL

- With Novoferm steel frame or wooden door frame by customers
- Frameless variant
- Modern magnetic floating sliding door operator

LIEFERUNG SUPPLY

Lieferbar in Europa	Available in Europe
Lieferbar im 2. Quartal 2021	Available 2nd quarter 2021

STAHL-MEHRZWECKTÜR MZ UNIVERSAL
MULTIFUNCTIONAL STEEL HINGED DOOR

ELEGANZ UND STABILITÄT FÜR INNEN UND AUSSEN

Sie brauchen eine Tür, die viel aushält und dabei noch gut aussieht? Dann ist die Stahl-Mehrzwecktür MZ Universal die richtige Wahl für Sie. Diese Tür eignet sich für:

- Private und gewerbliche Gebäude
- Den Einsatz drinnen und draußen z.B. als Garagen-Nebentür

Warum die Stahl-Mehrzwecktüren MZ Universal so vielfältig eingesetzt werden können? Weil sie Stabilität, gute Dämmeigenschaften und eine ansprechende Optik kombinieren:

- Farben:
  Anthrazit, ähnlich RAL 7016
  Reinweiß, ähnlich RAL 9010
- Elegante Optik durch wohnlichen Dickfalz und Türblattstärke von 40 mm
- Hohe Dämmung durch Styropor-Füllung
- Sicherheitsbolzen unterbinden Aufhebelversuche
- Hohe Stabilität durch vollflächige Verklebung der Türblattfüllung mit den Türblechen und durch 3-teilige Bänder

ELEGANCE AND STABILITY FOR INTERIOR AND EXTERIOR

Do you need a door that can take a lot and still look good? Then the multifunctional steel hinged door is the right choice for you. This hinged door is suitable for:

- Private and commercial buildings
- Indoor and outdoor use, for instance as a garage side door

Why can MZ Universal multifunctional steel hinged doors be used in so many different ways? Because they combine stability, good insulating properties and an attractive appearance:

- Colours:
  Anthracite, similar to RAL 7016
  Pure white, similar to RAL 9010
- Elegant look with a cosily thick rebate and door leaf thickness of 40 mm
- Excellent insulation with polystyrene filling
- Safety bolts prevent attempts to lever the door open
- Exceptional stability ensured by full-surface bonding of the panel filling with the door panels and by three-part hinges

LIEFERUNG SUPPLY

Lieferbar in Europa	Available in Europe
Lieferbar ab sofort	Available at once

NOVOFERM COMMERCIAL

„Lösungen für den Objektbau werden immer raffinierter – optisch und technisch. Als Wohnbaugesellschaft freuen wir uns natürlich über die Novoferm SmartDoor Steel mit smartem Schließsystem, mit dem wir Zugangsberechtigungen digital und ohne Schlüssel regeln können. In unseren eigenen Bürokomplexen sorgt ein Brandschutz-Ganzglassystem für attraktive Transparenz und Sicherheit."

"Solutions for commercial projects are becoming increasingly sophisticated – both visually and technically. As a housing association, we are of course delighted about the Novoferm Smart Door Steel with smart locking system, which allows us to control access authorisations digitally and without a key. In our own office complexes, a fire-resistant all-glass system provides attractive transparency and security."

Diana Köppke

BRANDSCHUTZ-GANZGLASSYSTEM NOVOFIRE® GLASS

NOVOFIRE® GLASS FIRE-RESISTANT ALL-GLASS SYSTEM

FILIGRANE KONSTRUKTION FÜR ROBUSTE LEISTUNG

NovoFire® Glass wurde als Trennwandsystem entwickelt, dass eine Feuerwiderstandsdauer von 30 Minuten mit großflächigen Verglasungen kombiniert. Die Glasflächen garantieren maximale Lichtdurchlässigkeit und Transparenz zwischen angrenzenden Räumen. Dabei kommt das Brandschutz-Ganzglassystem sogar ohne vertikale Profile aus, die einzelnen Scheiben werden nur durch schmale Silikonfugen miteinander verbunden. Im Innenbereich lassen sich Glasabmessungen von bis zu 1.800 x 3.500 mm realisieren. Zudem ist NovoFire® Glass mit dem bewährten Türsystem NovoFire® Alu kombinierbar und bietet somit eine Vielzahl an Gestaltungs- und Einsatzmöglichkeiten.

- Zugelassen mit der Kombination des NovoFire® Türensystems
- Kein Eckprofil bei 90° Glasstoß erforderlich
- Sicherheitsglas durch beidseitige ESG-Kombinationen nach DIN 1249/1259
- Geringes Bruchrisiko
- UV-stabil von beiden Seiten
- Leichtes Ausrichten der nur 4 mm Silikonfuge durch selbstklebende aufschäumende Bänder
- Unempfindlich gegen Feuchtigkeit dank stabilem Randverbund aus elastischem Polysulfit-Dichtstoff

ELEGANT CONSTRUCTION AND ROBUST PERFORMANCE

NovoFire® Glass was developed as a partition wall system that combines a fire resistance of 30 minutes with extensive glazing. The glass surfaces guarantee maximum light transmission and transparency between adjacent rooms. The fire-resistant all-glass system even does away with vertical profiles: the individual panes are only connected to each other by narrow silicone joints. Glazing with dimensions of up to 1,800 x 3,500 mm can be realised indoors. Additionally, NovoFire® Glass can be combined with the proven door system NovoFire® Alu to offer a wide range of design and application options.

- Approved with the NovoFire® door system combination
- No corner profile required for 90° glass joint
- Security glass due to double-sided ESG combinations according to DIN 1249/1259
- Low risk of breakage
- UV-stable from both sides
- Easy alignment of the silicone joint of just 4 mm with self-adhesive foaming tapes
- Insensitive to moisture thanks to stable edge seal made of elastic polysulphide sealant

LIEFERUNG SUPPLY

Lieferbar in Europa	Available in Europe
Lieferbar ab sofort	Available at once

NOVOFIRE® T30 (EI 30): SCHUTZ VOR BRAND UND EINBRUCH

NOVOFIRE® T30 (EI 30): PROTECTS AGAINST FIRE AND BREAK-INS

JETZT AUCH BIS RC 3

NOW ALSO UP TO RC 3

JETZT AUCH EINBRUCHHEMMEND NACH DIN EN 1627

Die NovoFire® T30 (EI 30) Brandschutztür ist jetzt auch nach DIN EN 1627 klassifiziert. Sie erfüllt die Anforderungen an den Einbruchschutz bis Widerstandsklasse RC 3. Die stabilen NovoFire®-Profile mit einer Wanddicke von 4 mm im Rahmen sowie Flügel und die geprüften Schlösser mit passendem Beschlag stellen einen guten Einbruchschutz sicher.

ABMESSUNGEN

- Einflügelig:
  Breite bis 1.485 mm x Höhe 2.530 mm
- Zweiflügelig:
  Breite bis 2.530 mm x Höhe 2.530 mm

OPTIONAL

- Paniktürverschlüsse nach DIN EN 1125 mit Panikdruckstange in der Klasse RC 2 (Funktion B, D und E)
- Notausgangsverschlüsse nach DIN EN 179 in der Klasse RC 2 und RC 3 (Funktion B, D und E)
- Magnetkontakte verschiedener Hersteller zur Überwachung der Tür

NOW ALSO BURGLAR-RESISTANT AS PER EN 1627

The NovoFire® T30 (EI 30) fire-resistant door has now also been classified according to DIN EN 1627. It fulfils the requirements for burglar resistance according to resistance class RC 3. The stable NovoFire® profiles with a wall thickness of 4 mm in the frame and leaf, and tested locks with matching fittings, ensure good protection against burglary.

DIMENSIONS

- 1-leaf:
  Width up to 1,485 mm x height 2,530 mm
- 2-leaf:
  Width up to 2,530 mm x height 2,530 mm

OPTIONAL

- Panic door locks as per EN 1125 with panic bar in class RC 2 (B, D and E functions)
- Emergency exit locks as per DIN EN 179 in class RC 2 and RC 3 (B, D and E functions)
- Magnetic contacts from various manufacturers for monitoring the door

LIEFERUNG SUPPLY

Lieferbar in Europa	Available in Europe
Lieferbar ab sofort	Available at once

AUTOMATISCHE BRANDSCHUTZSCHIEBETÜR
AUTOMATIC FIRE-RESISTANT SLIDING DOOR

EINE AUTOMATISCHE BRAND- UND RAUCHSCHUTZ-SCHIEBETÜR FÜR ALLTAG UND ERNSTFALL

Diese automatische Brand- und Rauchschutzschiebetür kombiniert den Komfort von Automatiktüren mit hoher Sicherheit im Brandfall.

VORTEILE IM ALLTAG

Im Alltag bietet diese Brand- und Rauchschutztür den Komfort einer Automatiktür: Berührungslose, hindernisfreie Durchgänge. Dank ihres einfachen Handlings eignet sich diese Tür sowohl in ihrer 1- als auch in ihrer 2-flügeligen Ausführung für den Einsatz in barrierefreien Gebäuden. Grundsätzlich lassen sich diese Türen sehr flexibel einbauen, sie können in Massivbauten, Leichtbauwänden und Verglasungen montiert werden. Besonders in repräsentativen Gebäuden überzeugen sie mit Funktion, Transparenz und nahezu unsichtbaren Durchgängen.

- Lichter-Durchgang
  1-flügelig: 1.400 x 2.500 mm
  2-flügelig: 2.600 x 2.500 mm
- Einfaches Handling
- Barrierefreier Durchgang
- Barrierefreies Bauen, DIN 18040: Keine Bodenschwelle, automatische Öffnung im Tagesbetrieb
- Einbau in Massivbauten, Leichtbauwänden und Verglasungen
- Seitenteile und/ oder Oberlichter möglich

AN AUTOMATIC FIRE- AND SMOKEPROOF SLIDING DOOR FOR EVERYDAY AND EMERGENCIES

This automatic fire- and smokeproof sliding door combines the convenience of automatic doors with great safety in case of fire.

ADVANTAGES IN EVERYDAY USE

In day-to-day use, this automatic fire- and smokeproof sliding door offers all the convenience of an automatic door: contactless, obstacle-free passage. Thanks to its easy handling, this door is suitable for use in accessible buildings, in both its single- and double-leaf versions. These doors can be installed very versatilely: they can be mounted in solid constructions, lightweight partition walls and in glazing. Particularly in prestigious buildings, they make an excellent impression, offering function, transparency and almost invisible passage.

- Clear passage
  1-leaf: 1,400 x 2,500 mm
  2-leaf: 2,600 x 2,500 mm
- Easy handling
- Barrier-free passage
- Construction of accessible buildings, DIN 18040: no floor sill, automatic opening during daytime operation
- Installation in solid constructions, lightweight walls and glazing
- Side elements and/ or top fanlights possible

VORTEILE IM BRANDFALL

Wird im Gebäude ein Rauch- oder Feueralarm ausgelöst, schließt sich die komplette Schiebetüranlage langsam und verriegelt die Schiebeflügel mechanisch. So unterteilt die Brand- und Rauchschutzschiebetür die betroffenen Räume in Brandabschnitte und verhindert die weitere Ausbreitung von Rauch oder Flammen innerhalb des Gebäudes. Dieser Automatismus funktioniert auch bei Netzausfall zuverlässig.

Wahlweise kann die Tür mit Brandschutzglas oder Paneelen gefüllt werden. Sowohl in ihrer 1- als auch in ihrer 2-flügeligen Ausführung erfüllt die Brand- und Rauchschutzschiebetür die Anforderungen der Feuerschutzklasse T30.

- Selbstschließung nach EN 1191: Im Brandfall mechanische Selbstschließung
- Kontrollierte Schließgeschwindigkeit von 0,08 m/s
- Kontrollierte Schließkraft 100 - 180 N
- 4-seitig dichtschließend
- Europäischer Klassifizierungsbericht vorhanden
- Zulassung für Deutschland als T30 und Rauchschutz Schiebetür

ADVANTAGES IN CASE OF FIRE

If a smoke or fire alarm is triggered in the building, the entire sliding door system closes slowly and locks the sliding leaves mechanically. In this way, the fire- and smokeproof sliding door divides the affected rooms into fire compartments and prevents the further spread of smoke or flames within the building. This automatic mechanism also functions reliably in the event of a power failure.

The door can be filled with either fire-resistant glass or panels. In both its single- and double-leaf versions, the fire- and smokeproof sliding door meets the requirements of fire protection class T30.

- Self-closing according to EN 1191: mechanical self-closing in case of fire
- Controlled closing speed of 0.08 m/s
- Controlled closing force 100 - 180 N
- Four-sided tight closing
- European classification report available
- Approval for Germany as T30 and smokeproof sliding door

forsterfuego.light

LIEFERUNG SUPPLY

Lieferbar in Europa	Available in Europe
Lieferbar im 1. Quartal 2021	Available 1st quarter 2021

BRANDSCHUTZ ROHRRAHMENTÜR FÜR AUSSENANWENDUNG

FIRE-RESISTANT TUBULAR FRAME DOOR FOR EXTERIOR USE

STAHL-ROHRRAHMENTÜR FÜR DIE AUSSEN-ANWENDUNG

STEEL TUBULAR FRAME DOOR FOR OUTDOOR USE

WÄRMEGEDÄMMTE BRANDSCHUTZTÜR EI_2 30 S_{200} C5 IN STAHL

Dieses Profilsystem aus bandverzinktem Stahl mit Brandschutzverglasung kombiniert schlankes Design, Witterungsbeständigkeit und Wärmedämmung mit Brand- und Rauchschutz. Der Feuerabschluss ist nach EN 16034 und 14351-1 zertifiziert. Mit einer Bautiefe von 70 mm können 2- oder 3-fach Brandschutzisoliergläser bis 46 mm eingebaut werden. Auf Wunsch lässt sich die Rohrrahmentür mit Seitenteilen oder Oberlichtern erweitern.

Zudem überzeugt das Türsystem mit ökonomischer und ökologischer Nachhaltigkeit. Das Profil besteht zu 100 % aus recycelbarem Stahl. Kunststoffisolatoren werden gar nicht mehr benötigt, da eine einzigartige Fachwerk-Konstruktion, die höchsten technischen und bauphysikalischen Ansprüche erfüllt und dadurch für die Isolierung der Profile sorgt.

- 1- und 2-flügelige Ausführung möglich
- Tür: EI_2 30 S_{200} C5
- Verglasung: EI 30/ F30
- Wärmedämmung: U_D bis 1,5 W/m²*K
- Widerstandsfähigkeit bei Windlast: Tür C3
- Schlagregendichtigkeit: Tür 3A
- Luftdurchlässigkeit: Tür Klasse 3

THERMALLY INSULATED FIRE-RESISTANT DOOR EI_2 30 S_{200} C5 IN STEEL

This profile system made of galvanized steel with fire-resistant glazing combines slim design, weather resistance and thermal insulation with fire and smoke protection. The fire-resistant seal is certified according to EN 16034 and 14351-1. With an installation depth of 70 mm, double or triple fire-resistant insulating glazing of up to 46 mm can be installed. The tubular frame door can be optionally extended with side elements or top fanlights.

In addition, the door system's economic and ecological sustainability is impressive. The profile is made entirely of recyclable steel. Plastic insulators are no longer needed since a unique lattice construction, which meets the highest technical and building physics requirements, ensures that the profiles are insulated.

- Double-leaf version also available
- Door: EI_2 30 S_{200} C5
- Glazing: EI 30/ F30
- Thermal insulation: U_D up to 1.5 W/m²*K
- Resistance to wind load: door C3
- Protection against driving rain: door 3A
- Air permeability: door class 3

LIEFERUNG SUPPLY

Lieferbar in Europa	Available in Europe
Lieferbar ab sofort	Available at once

VERBESSERTER FALZ-SCHRAUBMONTAGE-ADAPTER FÜR ECKZARGEN

IMPROVED REBATE BOLTING METHOD ADAPTER FOR CORNER FRAMES

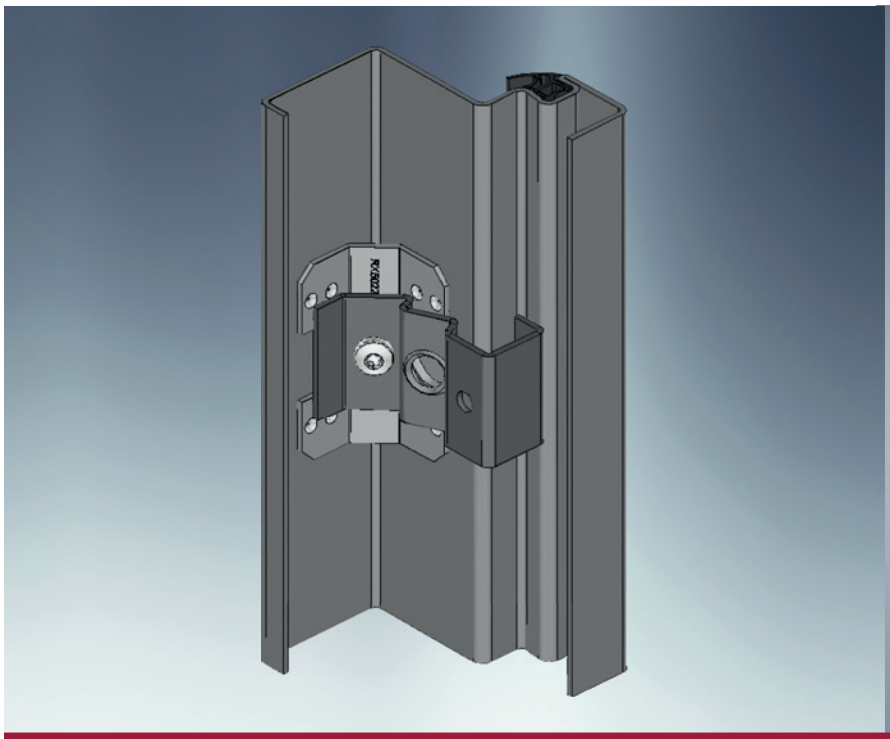

SCHNELLERE MONTAGE VON PREMIO-TÜREN

Der neue Novoferm Falz-Schraubmontage-Adapter reduziert den Zeitaufwand bei der Montage aller Premio-Bauarten deutlich.
Die wichtigsten Vorteile des Adapters im Überblick:

- Verlängerter, an Dichtungsebene anliegender Adapter-Umbug
- Verbesserter Abstützungseffekt zur Wand
- Distanzbleche (falls notwendig) liegen flächig an
- Die Zarge kann sich bei der Montage nicht „verdrehen"
- Im Standard-Lieferumfang der Falz-Schraubmontage enthalten
- Mit allen zugelassenen Zargen-Hinterfüllungen kombinierbar

FASTER ASSEMBLY OF PREMIO HINGED DOORS

The new Novoferm rebate bolting method adapter significantly reduces the time required to assemble every Premio model.
The most important benefits of the adapter at a glance:

- Extended adapter fold abutting the sealing level
- Improved support to the wall
- Spacer plates (if required) flush with the surface
- The frames cannot twist during installation
- Available as standard with the rebate bolting method
- With all approved door-frame back-fill materials possible

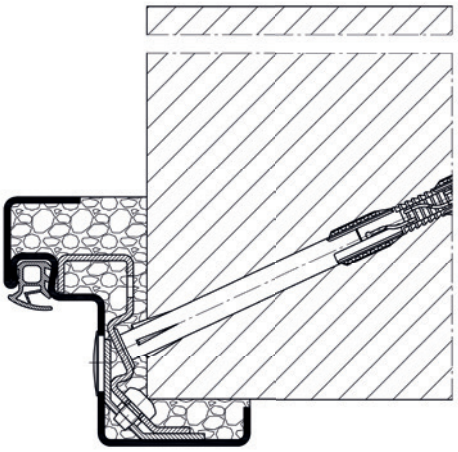

LIEFERUNG SUPPLY

Lieferbar in Europa	Available in Europe
Lieferbar ab sofort	Available at once

REDUZIERUNG ZARGENBEFESTIGUNGSPUNKTE VON 10 AUF 8

FRAME FIXING POINTS REDUCED FROM 10 TO 8

Falz-Schraubmontage $EI_2$30/60/90:
Mörtel-Hinterfüllung
Mortar backfilling

Falz-Schraubmontage $EI_2$30:
Novoferm Brandschutzschaum
Novoferm fire protection foam

Falz-Schraubmontage $EI_2$30:
Lose Mineralwolle
Loose mineral wool

Falz-Schraubmontage $EI_2$30:
Werkseitige EasyFit-Hinterfüllung
EasyFit backfilling at the factory

20 % WENIGER MONTAGEZEIT

Einher mit der Verbesserung bei der Falz-Schraubmontage konnte auch eine Reduzierung der Zargenbefestigungspunkte von 10 auf 8 für alle 1-flügeligen NovoPorta Premio Brandschutztüren $EI_2$30/60/90 bis zur BRM-Größe 1.125 x 2.125 mm prüftechnisch umgesetzt werden. Dadurch kann die Montagezeit um 20 % reduziert werden. Profitieren Sie insbesondere bei der Premio $EI_2$30 Bauart weiterhin aus einer vielfältigen Auswahlwahlmöglichkeit an zugelassenen Hinterfüllungen, so bleibt ihnen die Multifunktionalität selbstverständlich erhalten.

20 % LESS ASSEMBLY TIME

Along with the improvement in the rebate bolting method, a reduction in the frame fixing points from ten to eight for all NovoPorta Premio EI_2 30/60/90 single-leaf fire doors could also be realized up to door coordinating size 1,125 x 2,125 mm. This means that the installation time can be reduced by 20 %. With the Premio EI_2 30, you can still benefit from a wide range of options for approved backfills, so the multifunctionality is of course unchanged.

LIEFERUNG SUPPLY

Lieferbar in Europa	Available in Europe
Lieferbar im 1. Halbjahr 2021*	Available in first half of 2021*

*Einlauf/ Umstellung (auch der Lagerbestände) im fließenden Prozess, im Laufe des 1. Halbjahres 2021
*Changeover (also of stock material) in a smooth rollout, over the 1st half of 2021

EINBRUCHSCHUTZ RC 2 FÜR NOVOPORTA PREMIO IN ÜBERGRÖSSE

RC 2 BURGLAR RESISTANCE FOR THE “OVERSIZED” NOVOPORTA PREMIO

AUCH „ÜBERGRÖSSEN“ SIND JETZT EINBRUCHSICHER

Auch Sondersituationen fordern bewährte Qualität und Sicherheit. Deswegen steht die Premio MZ-1/ -2 und EI_2 30-1/ -2 nun auch in Übergrößen mit Einbruchschutz nach RC 2 gemäß DIN EN 1627 zur Verfügung:

- 1-flügelig: bis 1.500 x 3.000 mm
- 2-flügelig: bis 3.000 x 3.000 mm

Zusätzlich verstärkte Türblätter in Kombination mit Einfach- und Mehrfachverriegelungen bieten entsprechend Widerstand, um die an diese Einbruchschutzklasse gestellten Anforderungen auch für Höhen bis 3.000 mm zu erfüllen.

ALSO „OVERSIZES“ARE NOW BURGLAR RESISTANT

Special situations require proven quality and security, too. That is why Premio MZ-1/ -2 and EI_2 30-1/ -2 are now also available in oversizes with RC 2 burglar resistance in accordance with DIN EN 1627:

- 1-leaf: to 1,500 x 3,000 mm
- 2-leaf: to 3,000 x 3,000 mm

Additionally reinforced door leaves in combination with single and multi-point locks offer corresponding resistance to meet the requirements placed on this burglar resistance class even for heights up to 3,000 mm.

LIEFERUNG SUPPLY

Lieferbar in Europa	Available in Europe
Im Zulassungsverfahren*	In the approval process*

*Lieferfähigkeit abhängig vom Eingang der Zulassungsergänzung
*Availability depends on receipt of the approval supplement

DURCHBRUCHHEMMENDE VERGLASUNGEN FÜR NOVOPORTA PREMIO RC 3

PENETRATION-RESISTANT GLAZING FOR NOVOPORTA PREMIO RC 3

STOCHERSICHERE SPEZIALGLÄSER: AUCH NACH DIREKTEM ANGRIFF NOCH EINBRUCHHEMMEND

Neben den bereits bekannten durchwurfhemmenden P5A-Sicherheitsgläsern für Premio RC 3-Einbruchschutztüren können nun auch durchbruchhemmende und stochersichere Spezialgläser in der Klassifizierung P8B nach DIN EN 356 geliefert werden. Die im Glas enthaltene Polycarbonateinlage verhindert bei einem direkten Angriff auf die Verglasung einen Durchbruch der Scheibe, was bei Türen mit Antipanikfunktion auch vorgeschrieben ist. Die P8B Spezialgläser sind sowohl für die E-S-1/-2 MZ-Varianten, wie auch für die Feuerschutz-Ausführungen bis EI 90 lieferbar.

SPECIAL GLASSES: STILL BURGLAR-RESISTANT EVEN AFTER A DIRECT ATTACK

Alongside the familiar impact-resistant P5A safety glass for Premio RC 3 burglar-resistant hinged doors, special glass can now also be supplied with the classification P8B according to DIN EN 356. This is resistant to against manual attack with a hard body and/ or a sharp instrument. The polycarbonate insert in the glass prevents the pane being broken in the event of a direct attack on the glazing, something that is also required for doors with anti-panic function. The P8B special glass is available for E-S-1/ -2 MZ variants as well as for fire-resistant versions up to EI 90.

LIEFERUNG SUPPLY

Lieferbar in Europa	Available in Europe
Lieferbar ab sofort	Available at once

NEUE BLOCKZARGEN FÜR NOVOPORTA PREMIO BAUARTEN

NEW BLOCK FRAMES FOR NOVOPORTA PREMIO MODELS

NEU
NEW

SCHNELLER MONTIERT DANK WERKSEITIG EINGEBRACHTER DÜBELLASCHEN

Die bekannten NovoPorta Premio Standard-Blockzargen für Mehrzweck-, T30/ $EI_2$30 und $EI_2$60 Türen wurden einer grundlegenden Überarbeitung unterzogen. Neben den nun bereits immer werkseitig eingeschraubten Dübellaschen wurden auch neue Eckverbinder-Schuhe entwickelt die passgenau die Zargengehrungen zusammen führen. Damit wird der Einbau der Blockzargen deutlich beschleunigt und präziser.

Zusätzlich wird eine neue schmalere Blockzargen-Variante als Typ 1.1 für Mehrzweck- und T30/ $EI_2$30 Türvarianten ins Portfolio einfließen. Gerade in Bauvorhaben, bei denen es insbesondere auf den lichten Durchgang der Blockzarge ankommt, eine weitere Alternative.

IHRE VORTEILE IM ÜBERBLICK

- Neue Blockzargen Standard-Maulweite 70 mm mit reduziertem Außenmaß 100 mm. Damit auch bei 100 mm Betonwänden ohne Zargen-Überstand realisierbar
- Werkseitig eingeschraubte Dübellaschen
- Passgenaue Gehrungs-Eckverbinder-Schuhe
- Werkseitig aufgeschraubtes Besatzprofil (50 mm) – Verformungen der Zarge durch die bisherige Technik der aufgeschweißten Besatzprofile gehören damit der Vergangenheit an
- Weitere Besatzprofilvariante in 25 mm Breite verfügbar – optimal für Stahlhallen-Außentüren

FASTER INSTALLATION WITH FACTORY-FITTED FIXING PLATES

The familiar NovoPorta Premio standard block frames for multi-functional, T30/ $EI_2$30 and $EI_2$60 hinged doors have undergone a fundamental revision. In addition to the dowel plates, which are now screwed in at the factory, new corner-connector shoes have been developed that bring the frame mitres together with a perfect fit. This makes installing the block frames much faster and more precise.

Additionally, a new, narrower block frame variant will be added to the portfolio as type 1.1 for multifunctional and T30/ EI_2 30 hinged-door variants. This further alternative is especially useful in building projects where the block frame's clear passage is important.

YOUR ADVANTAGES AT A GLANCE

- New block frame standard rim width 70 mm with reduced external dimension 100 mm. Therefore it can now also be used with 100 mm concrete walls without a frame overhang
- Factory-screwed fixing plates
- Precisely fitting mitre corner connector shoes
- Factory-screwed trim profile (50 mm) – frame deformations caused by the previous technique of welded facing profiles are now a thing of the past
- Additional trim profile variant available in 25 mm width – ideal for external hinged doors for steel buildings

LIEFERUNG SUPPLY

Lieferbar in Europa	Available in Europe
Lieferbar im Laufe des 1. Quartals 2021*	Available during the 1st quarter 2021*

*Umstellung erfolgt typenweise – beginnend mit MZ-Varianten
*Changeover to take place type by type – starting with MZ variants

NOVOFERM ÖFFNUNGSBEGRENZER FÜR NOVOPORTA PREMIO BAUARTEN

NOVOFERM OPENING LIMITER FOR NOVOPORTA PREMIO MODELS

ÖFFNUNGSBEGRENZUNG FÜR MEHRZWECK-AUSSENTÜREN

Der neue und exklusiv nur bei Novoferm erhältliche aufliegende Öffnungsbegrenzer verhindert das unkontrollierte Aufschlagen von Außentüren. Insbesondere beim Einbau in Wände die mit zusätzlichen Wärmedämm-Verbundsystemen oder auch Vorhang-Fassaden belegt sind, werden damit Beschädigungen an Türen und Verkleidungen zuverlässig vermieden.

IHRE VORTEILE IM ÜBERBLICK

- Flaches aufliegendes Design in silberfarbig, ähnlich RAL 9006
- Kontrollierte Unterstützung der Öffnungsfunktion ab ca. 75° Flügelöffnung mittels integrierter Gasdruckfeder, welche die Tür gedämpft in die Öffnungsposition fährt
- Einstellbarer Öffnungswinkel und Endanschlag bis max. ca. 103°
- Schutz von Türblatt und Wandsystem
- Einsetzbar bis zu einem Türgewicht von ca. 120 kg
- Keine Stolpergefahr im Außenbereich/ Entfall des Bodentürstoppers
- Einfache Nachrüstung auch an bereits eingebauten Türen möglich

OPENING LIMIT FOR MULTIFUNCTIONAL EXTERNAL HINGED DOORS

The new surface-mounted opening limiter, exclusively available from Novoferm, prevents the uncontrolled opening of external hinged doors. This reliably prevents damage to doors and cladding, especially when doors are installed in walls covered with external thermal insulation composite systems or in curtain walling.

YOUR ADVANTAGES AT A GLANCE

- Flat, surface-mounted design, silver colored, similar to RAL 9006
- Controlled support of opening function from approx. 75° leaf opening by means of integrated gas pressure spring, which dampens the door's movement into the opening position
- Adjustable opening angle and limit stop up to max. approx. 103°
- Protection of door leaf and wall system
- Can be used for door weights up to approx. 120 kg
- No risk of stumbling in outdoor areas/ no need for a floor door stopper
- Easy retrofitting possible on installed doors

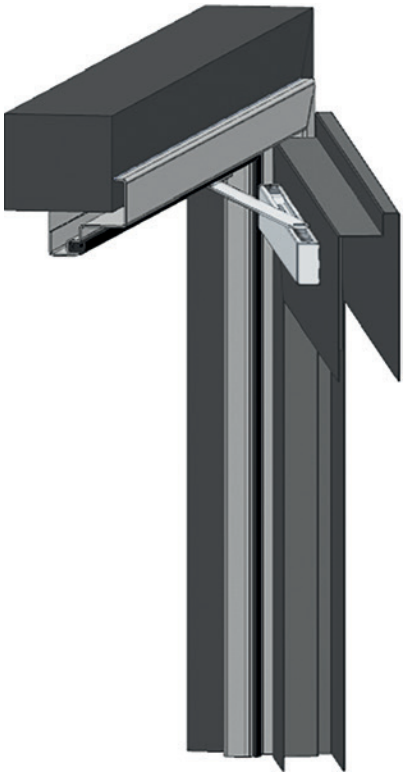

LIEFERUNG SUPPLY

Lieferbar in Europa	Available in Europe
Lieferbar ab März 2021	Available from March 2021

NOVOPORTA PREMIO $EI_2$90 GRÖSSENERWEITERUNG

NOVOPORTA PREMIO $EI_2$90 SIZE EXTENSION

KONSEQUENTE WEITERENTWICKLUNG DER PLATTFORM

Die 1- und 2-flügeligen Brandschutztüren NovoPorta Premio $EI_2$30, $EI_2$60 und $EI_2$90 haben sich als sichere und zuverlässige Lösungen für den Innen- und Außenbereich bewährt. Ein weiterer konsequenter Schritt ist es nun auch, den erweiterten Größenbereich mit der $EI_2$90 Klassifizierung umzusetzen.

NEUE $EI_2$90 GRÖSSEN

1-flügelig: bis 1.500 x 3.000 mm
2-flügelig: bis 3.000 x 3.000 mm

Zum Vergleich die bisher lieferbaren Größen:
1-flügelig: bis 1.375 x 2.500 mm
2-flügelig: bis 2.500 x 2.500 mm

Damit können die $EI_2$30 und $EI_2$90 Premios in Übergrößen an noch mehr Orten für effektiven Brandschutz sorgen. Selbstverständlich werden mit der Erweiterung auch Zusatzfunktionen wie Rauchschutz, Einbruchschutz oder Schallschutz zur Verfügung stehen. Mit Eingang der entsprechenden Zulassungsergänzung werden wir Sie über die Lieferfähigkeit entsprechend informieren.

CONSISTENT DEVELOPMENT OF THE PLATFORM

The single- and double-leaf fire-resistant hinged doors NovoPorta Premio $EI_2$30, EI_2 60 and $EI_2$90 have proved themselves to be safe and reliable solutions for indoor and outdoor use. A further significant step is now also the implementing of the extended size range with the $EI_2$90 classification.

NEW EI_2 90 SIZES

1-leaf: up to 1,500 x 3,000 mm
2-leaf: up to 3,000 x 3,000 mm

For comparison, the previously available sizes were:
1-leaf: up to 1,375 x 2,500 mm
2-leaf: up to 2,500 x 2,500 mm

Now NovoPorta Premio EI_2 30 and EI_2 90 can provide effective fire protection in even more places. Naturally, additional functions such as smoke protection, burglar resistance or sound proofing will also be available with the extension. We shall inform you of their availability for delivery as soon as we receive the corresponding approval supplement.

LIEFERUNG SUPPLY

Lieferbar in Europa	Available in Europe
Im Zulassungsverfahren*	In the approval process*

*Lieferfähigkeit abhängig vom Eingang der Zulassungsergänzung
*Availability depends on receipt of the approval supplement

DIGITALE TÜR- UND TORSYSTEME FÜR DIE WOHNUNGSWIRTSCHAFT

DIGITAL HINGED DOOR AND GARAGE DOOR SYSTEMS FOR THE HOUSING INDUSTRY

MIT INTEGRIERTEM SMARTDOOR SCHLIESSSYSTEM

Schlüssel stellen immer ein Sicherheitsrisiko dar, sie gehen häufig verloren oder werden unrechtmäßig kopiert. Für Hauseigentümer und Immobilienverwalter bedeuten sie vor allem einen enormen Aufwand, da alle Schlüssel protokolliert, nachgemacht und persönlich übergeben werden müssen, z.B. an Mieter oder Handwerker. Immer mehr Unternehmen investieren daher in digitale Lösungen.

Mit der SmartDoor Steel bietet Novoferm ein Produkt, das den Qualitätsanspruch der NovoPorta Premio-Stahltür mit der smarten Technologie von KIWI® verbindet. Die SmartDoor Steel ermöglicht es, den Zugang zu Gebäuden, Wirtschaftsräumen oder Wohnungen digital zu managen.

Zu diesem Zweck werden die Multifunktionstüren bereits werksseitig mit allen erforderlichen elektronischen Komponenten ausgestattet und durch fachkundige Novoferm Partner montiert. Die Installation und Einrichtung des Systems erfolgt dann über KIWI®. Im Anschluss lassen sich alle Zugänge zentral über das System steuern.

Neben Türen können auch Novoferm Sammel- und Tiefgaragentore, Industrietore sowie Privat-Garagentore mit der smarten Technologie ausgestattet werden.

WITH INTEGRATED SMARTDOOR LOCKING SYSTEM

Keys always pose a security risk: they are often lost or illegally copied. For homeowners and property managers, they create an enormous amount of work as all keys have to be logged, copied and personally handed over, e.g. to tenants or craftsmen. More and more companies are therefore investing in digital solutions.

With the SmartDoor Steel, Novoferm offers a product that combines the quality standard of the NovoPorta Premio steel hinged door with the smart technology of KIWI®. The SmartDoor Steel allows you to digitally manage access to buildings, utility rooms or flats.

The multifunctional steel hinged doors are already equipped with all the necessary electronic components at the factory and installed by expert Novoferm partners. The system is then installed and set up via KIWI®. Thereafter, all access points can be controlled centrally via the system.

Not only Novoferm's hinged doors but also our communal and underground garage doors, industrial doors and private garage doors can be equipped with the smart technology.

novoferm
Intelligent Door Solutions

KIWI®
OPENING DOORS

KOMPONENTEN DER SMARTDOOR STEEL

1. Multifunktions-Stahltür NovoPorta Premio in Dickfalz
2. Selbstverriegelndes Antipanik-Schaltschloss
3. Kabellose Stromübertragung durch unsichtbar in Türblatt und Zarge verbaute Stößelkontakte, werksseitig in Zarge montiert
4. Schalt-Netzteil (12 V/ DC), werksseitig in die Zarge montiert
5. SmartDoor-Funksensor; geschützt im Gehäuse in die Zarge verbaut

ZUSÄTZLICHE KIWI KOMPONENTEN

6. SmartDoor-Gateway für Konnektivität zur KIWI® Infrastruktur
7. KIWI®-App zur smarten Tür-Steuerung
8. SmartDoor-Transponder mit aktivem RFID-Chip mit NFC-Funktion zum alternativen Öffnen der Tür

COMPONENTS OF SMARTDOOR STEEL

1. Multifunction steel hinged door NovoPorta Premio with thick rebate
2. Self-locking anti-panic switch lock
3. Wireless power transmission through tappet contacts mounted invisibly in the door leaf and frame, factory fitted in the frame
4. Switching power supply unit (12 V/ DC), factory fitted in the frame
5. SmartDoor wireless sensor; protected mounted in a housing in the frame

ADDITIONAL KIWI COMPONENTS

6. SmartDoor gateway for connectivity to the KIWI® infrastructure
7. KIWI® app for smart door control
8. SmartDoor transponder with active RFID chip with NFC function for alternative opening of the door

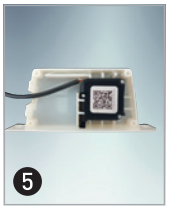

LIEFERUNG SUPPLY

Lieferbar in Deutschland	Available in Germany
Lieferbar im 1. Quartal 2021	Available 1st quarter 2021

NOVOFERM INDUSTRY

„In der Logistik gilt: Zeit ist Geld und beides soll nach Möglichkeit eingespart werden. Novoferm hilft uns dabei, Einsparpotenziale zu identifizieren und zu nutzen – mit Toren, die seltener gewartet werden müssen oder die schneller öffnen genauso wie mit isolierten Ladebrücken zur Erhöhung der Energieeffizienz vor allem von temperierten Lagern."

"In logistics, time is money, and both should be saved wherever possible. Novoferm helps us to identify and exploit potential savings, with doors that need to be serviced less frequently or that open more quickly, and with insulated dock levellers to increase the energy efficiency of temperature-controlled warehouses."

Leon Braukmann

FEDERLOSE INDUSTRIE-SEKTIONALTORE
SPRINGLESS INDUSTRIAL SECTIONAL DOOR

NEU
NEW

TORE FÜR DIE INTENSIVE NUTZUNG

Torsionsfedern sind besonders beanspruchte Torkomponenten: Bei jedem Öffnen und Schließen gleichen sie das volle Gewicht des Torblattes aus. Entsprechend unterliegen sie Verschleiß und bedürfen einer sorgfältigen Wartung.

Mit den Industrie-Sektionaltoren „FederLos-Leicht" (FLL) und „FederLos-Stahl" (FLS) präsentiert Novoferm nun eine innovative Alternative. Bei diesen Toren übernimmt ein leistungsstarker Motor mit Abrollsicherung und adaptierten Motor- sowie Ecklagerkonsolen die Aufgabe der Torsionsfedern.

Dadurch sinkt der Aufwand für Montage und Wartung, da nun keine Federn mehr gespannt oder ausgetauscht werden müssen, Sicherheit und Öffnungsgeschwindigkeit steigen. Somit eignen sich diese Tore für alle Situationen, in denen besondere Belastungen bewältigt werden müssen.

FEDERLOS-LEICHT (FLL)

- Maße: 6.000 mm breit, 5.000 mm hoch
- Zyklen: 33.000
- Mit Standardmotor oder schnellem FU-Motor
- Geschwindigkeit: 0,2 m/s oder 0,5 m/s

FEDERLOS-STAHL (FLS)

- Maße: 8.000 mm breit, 6.000 mm hoch
- Zyklen: 100.000
- Mit schnellem FU-Motor
- Geschwindigkeit: 0,3 m/s oder 0,7 m/s

INDUSTRIAL DOORS FOR INTENSIVE USE

Torsion springs are particularly stressed door components: each time they are opened and closed, they counterbalance the full weight of the door leaf. Accordingly, they are subject to wear and tear and require careful maintenance.

With the industrial sectional door FLL (German: "FederLos-Leicht") and FLS (German: "FederLos-Stahl") Novoferm is now presenting an innovative alternative. At these doors, a powerful motor with roll-off protection and adapted motor and corner bearing brackets take over the task of the torsion springs.

This reduces the effort for assembly and maintenance, since springs no longer have to be tensioned or replaced, and safety and opening speed increase. So the doors are suitable for all situations in which special requirements have to be met.

FLL (FEDERLOS-LEICHT)

- Dimensions: 6,000 mm wide and 5,000 mm high
- Cycles: 33,000
- With standard motor or fast frequency converter motor
- Speed: 0.2 m/s or 0.5 m/s

FLS (FEDERLOS-STAHL)

- Dimensions: 8,000 mm wide and 6,000 mm high
- Cycles: 100,000
- With fast frequency converter motor
- Speed: 0.3 m/s or 0.7 m/s

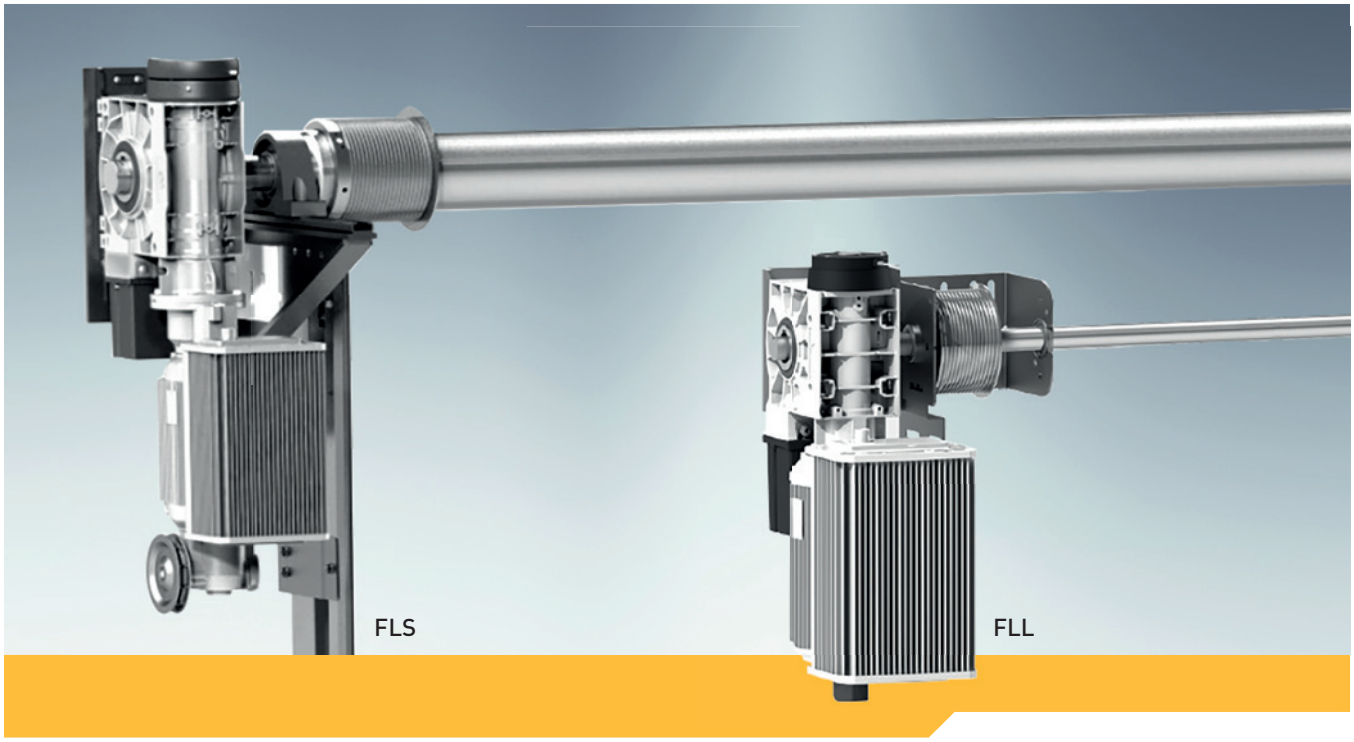

WANN IST EIN FEDERLOSES SEKTIONALTOR SINNVOLL?

WHEN DO YOU CHOOSE A SPRING LESS SECTIONAL DOOR?

Bei extremen Lastwechseln, wie z.B. in Parkhäusern oder stark frequentierten Öffnungen in Logistik-Gebäuden.

The possibility of a high number of cycles is a solution for car parks and other situations where there is a high frequency of use.

Die federlose Technik unterbindet Korrosion. In Kombination mit Edelstahlbeschlägen eine Pflichtausstattung in Waschanlagen oder Nassbereichen.

The absence of springs ensures that these doors (in combination with stainless steel fittings) can be used in car wash areas.

IHRE VORTEILE IM ÜBERBLICK

- Die Lösung für die intensive Nutzung von Sektionaltoren, je nach Konfiguration und Wahl von FLL oder FLS von 33.000 bis mindestens 100.000 Lastwechsel, jedoch maximal 10 Zyklen bei FLL und 15 Zyklen bei FLS pro Stunde
- Leichtere und sichere Montage, da Spannen der Federn entfällt, damit weniger Belastung für die Monteure
- Kein Verschleiß bzw. Wartung der Federn, was die Instandhaltungskosten für den Nutzer erheblich reduziert
- Höhere Öffnungsgeschwindigkeit mit FU-Motor
- Keine Verunreinigung durch Fett oder Korrosion in Lebensmittelbereichen

YOUR ADVANTAGES AT A GLANCE

- The solution for intensive use of sectional doors, depending on configuration and choice of FLL or FLS from 33,000 to at least 100,000 cycles in combination with the number of movements per hour: FLL approx. 10 and FLS approx. 15 cycles/ hour
- Easier to assemble due to the absence of springs and therefore less strain on the fitters
- No maintenance on springs which significantly reduces the maintenance costs for the end customer
- Possibility of higher speed with FU motor
- No contamination by grease or corrosion in food areas

LIEFERUNG SUPPLY

Lieferbar in Europa	Available in Europe
Lieferbar ab sofort	Available at once

NOVOSPEED THERMO – DIE SERVICEFREUNDLICHE LÖSUNG

NOVOSPEED THERMO – THE SERVICE-FRIENDLY SOLUTION

LÄNGERE LEBENSDAUER, WENIGER WARTUNGEN

Novoferm Industriekunden kennen das NovoSpeed Thermo als ein besonders schnelllaufendes Sektionaltor, dass wertvollen Platz spart, da es sich beim Öffnen einfach aufrollt, und dank Iso-Paneelen eine ausgezeichnete Wärmedämmung erreicht. Lernen Sie jetzt die Vorteile der neuen, verbesserten Produktgeneration kennen:

VERSTÄRKTE ROLLENHALTER, ROLLEN UND SCHARNIERE

Dank dieser extra robusten Komponenten muss das NovoSpeed Thermo nur noch halb so oft gewartet werden (nach 40.000 Zyklen statt nach 20.000 Zyklen).

GETEILTE LAUFSCHIENE

Erfahrungsgemäß wird der untere Teil des Tores häufiger beschädigt als der obere. Deswegen unterteilen wir die neue Laufschiene in zwei Abschnitte, so reicht es, im Schadenfall den betroffenen Teil auszutauschen. Das spart Zeit, Geld und Material!

DEMONTIERBARE KUNSTSTOFF- UND METALLCLIPS

Da sich die Clips abbauen lassen, kann die Kettenführung für Reparaturen entfernt werden – das bedeutet eine erhebliche Arbeitserleichterung für den Monteur.

LONGER SERVICE LIFE, LESS MAINTENANCE

Novoferm industrial customers know NovoSpeed Thermo as a particularly rapid-roll industrial sectional door that saves valuable space because it simply rolls up when opened, and that achieves excellent thermal insulation thanks to insulated panels. Find out about the benefits of the new, improved product generation now:

REINFORCED ROLLER HOLDERS, ROLLERS AND HINGES

Thanks to these extra robust components, NovoSpeed Thermo only needs to be serviced half as often (after 40,000 cycles instead of 20,000 cycles).

DIVIDED TRACK

Experience shows that the lower part of the door is damaged more often than the upper part. That is why we have divided the new track into two sections, so that in case of damage only the affected part needs to be replaced. This saves time, money and material!

REMOVABLE PLASTIC AND METAL CLIPS

Because the clips can be removed, the chain guide can be taken off for repairs – this makes the work considerably easier for the fitter.

LIEFERUNG SUPPLY

Lieferbar in Europa	Available in Europe
Lieferbar ab sofort	Available at once

SPEEDROLLER PRIME XF – BESONDERS SCHNELL UND GERÄUSCHARM

SPEEDROLLER PRIME XF – EXTRA FAST AND QUIET

XF EXTRA FAST: DAS SUPER SCHNELLE SCHNELLLAUF ROLLTOR

Mit dem elektrisch betriebenen SpeedRoller Prime XF hat Novoferm ein Schnelllaufrolltor für Handel, Industrie und Gewerbe auf den Markt gebracht, dass noch schneller öffnet. Mit 2,2 m/s übertrifft dieses Tor die Geschwindigkeit der bisherigen SpeedRoller Tore. Dieses hohe Tempo wurde erreicht, indem das Standard-Stahlwickelrohr durch ein Aluminiumrohr mit 230 mm Durchmesser ersetzt wurde.

Dank stabiler Seitenführungen und integrierter Abdichtungen entsteht bei geschlossenem Torblatt keine Zugluft. Dadurch eignet sich SpeedRoller Prime XF hervorragend für den Einsatz in der Lebensmittelindustrie.

- Max. Breite: 3.500 mm
- Max. Höhe: 3.500 mm
- Geräuschlose Torbewegung
- Manuelle Öffnung bei Stromausfall
- Neue Achsenzapfen (Edelstahl optional)
- Erhältlich mit 1,2 m Behang
- Leichte Montage
- Schlankes Design

XF EXTRA FAST: THE EXTRA-FAST RAPID-ROLL DOOR

With the electrically operated SpeedRoller Prime XF, Novoferm has launched a high speed roller door for trade, industry and commerce that opens faster than ever before. At 2.2 m/s, this door outdoes the speed of previous SpeedRoller doors. This high speed has been achieved by replacing the standard steel roller tube with an aluminium tube with a diameter of 230 mm.

Thanks to stable side guides and integrated seals, there is no draught when the door leaf is closed. This makes SpeedRoller Prime XF ideal for use in the food industry.

- Max. width: 3,500 mm
- Max. height: 3,500 mm
- Silent door movement
- Manual opening in case of power failure
- New pivot pins (stainless steel optional)
- Available with 1.2 m curtain
- Easy installation
- Slim design

LIEFERUNG SUPPLY

Lieferbar in Europa	Available in Europe
Lieferbar ab sofort	Available at once

SPEEDROLLER STRONG OUTDOOR

SPEEDROLLER STRONG OUTDOOR

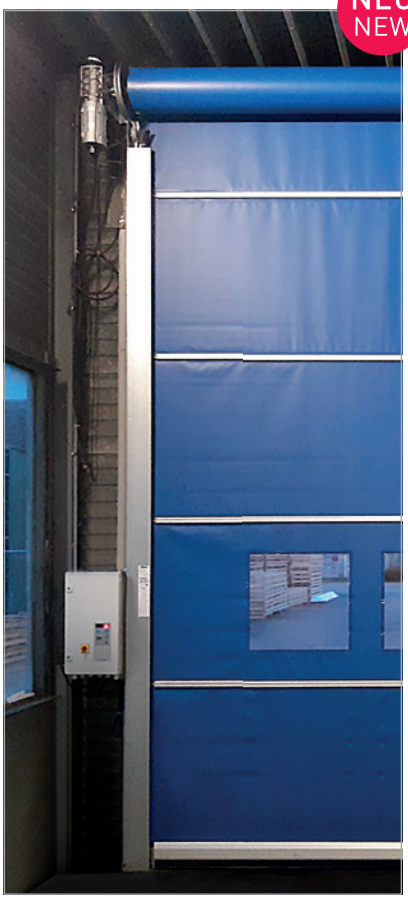

HEAVY-DUTY-LÖSUNG FÜR STARK BEANSPRUCHTE PASSAGEN

Novoferm erweitert die neue Schnelllaufrolltor-Familie um eine Option für die ganz schweren Arbeiten: Das SpeedRoller Strong Outdoor wurde speziell für Außenfassaden an Gebäuden, für Bereiche mit hoher Windlast, für besonders große Öffnungen und für hohe Belastungen entwickelt. Dabei kann sich das elektronisch betriebene Tor mit einer Geschwindigkeit von 1,5 m/s öffnen und mit 0,5 m/s schließen.

Das SpeedRoller Strong Outdoor setzt auf robuste Komponenten und zuverlässige Technik, die jahrelang störungsfrei funktioniert und wenig Energie verbraucht. Die stabile Seitenführung und die integrierte Abdichtung verhindern Zugluft, was die Klimasteuerung und die Wärmedämmung unterstützt.

- Max. Breite: 6.000 mm
- Max. Höhe: 6.000 mm
- Bis 4.000 mm Breite: Windlastklasse 4 nach EN 12424, windbeständig bis mindestens 12 Bft. (142 km/h)
- Ab 4.000 mm Breite: Windlastklasse 3 nach EN 12424, windbeständig bis mindestens 11 Bft. (119 km/h)

HEAVY-DUTY SOLUTION FOR HEAVILY USED DOORWAYS

Novoferm is expanding its new high speed roller door family with an option for very heavy-duty work: SpeedRoller Strong Outdoor has been specially developed for external facades on buildings, for areas with high wind loads, for particularly large doorways and for high loads. The electronically operated door can open at a speed of 1.5 m/s and close at 0.5 m/s.

SpeedRoller Strong Outdoor relies on robust components and reliable technology that will provide years of trouble-free operation and consume little energy. The stable side guides and integrated seal prevent draughts, improving climate control and thermal insulation.

- Max. width: 6,000 mm
- Max. height: 6,000 mm
- Up to 4,000 mm width: wind class 4 according to EN 12424, wind resistant up to at least 12 Bft. (142 km/h)
- From a width of 4,000 mm: wind class 3 according to EN 12424, wind resistant up to at least 11 Bft. (119 km/h)

LIEFERUNG SUPPLY

Lieferbar in Europa	Available in Europe
Lieferbar im 1. Quartal 2021	Available 1st quarter 2021

RAMPEX-PRO ANFAHRPUFFER
RAMPEX-PRO DOCK BUFFER

Das Beste aus Stahl und Kautschuk: Der Rampex-Pro Anfahrpuffer kombiniert zwei ganz unterschiedliche Materialien zu einem hochfunktionalen Produkt, dass sich sowohl durch eine hervorragende Dämpfung beim Andocken des LKWs als auch durch eine lange Lebensdauer auszeichnet.

Mit diesen Eigenschaften eignet sich dieser Anfahrpuffer sehr gut für alle Laderampen mit hoher Verladefrequenz. Durch seine einzigartige Lamellenkonstruktion ist er besonders flexibel und gleicht Höhenunterschiede beim Verladen optimal aus.

The best of steel and rubber: the Rampex-Pro dock buffer combines two very different materials into a highly functional product that provides both excellent damping when a lorry docks and a long service life.

These properties make the dock buffer very well suited for all loading ramps with high loading frequency. Its unique lamella design makes it particularly flexible and able to compensate optimally for height differences during loading.

LIEFERUNG SUPPLY

Lieferbar in Europa	Available in Europe
Lieferbar ab sofort	Available at once

HYDRAULISCHE LADEBRÜCKE L340 MIT KLAPPKEIL

L340 HYDRAULIC DOCK LEVELLER WITH HINGED LIP

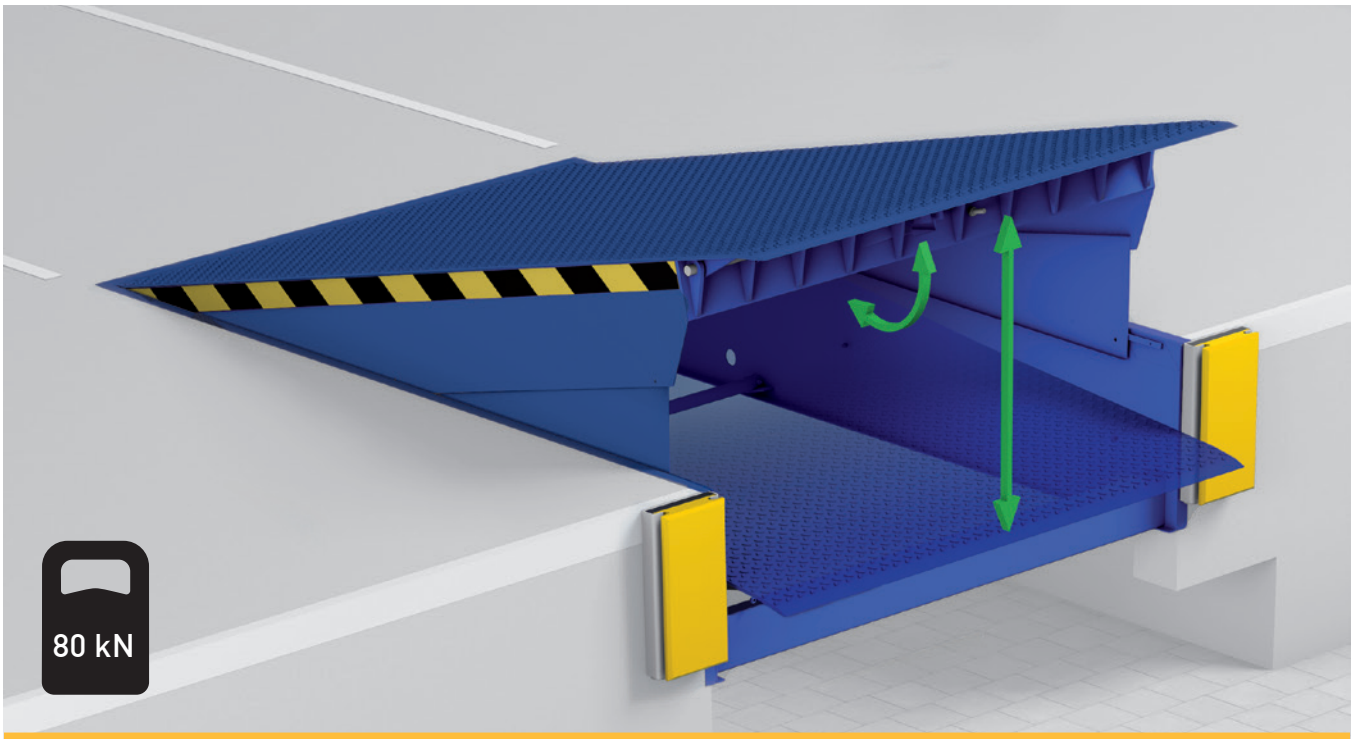

AB SOFORT MIT NENNLAST 80 KN

Hydraulische Ladebrücken mit Klappkeil sind der Klassiker in der Verladetechnik. Dem allgemeinen Trend folgend bekommt das aktuelle Erfolgsmodell L320 eine Version mit 80 kN Nennlast zur Seite gestellt. Die neue L340 folgt der bekannten Designsprache und verfügt ebenfalls über die unterschiedlichen innovativen Steuerungsoptionen und die Z-Rahmen zur schnelleren Montage.

Neben den verschiedenen Optionspaketen ist die L340 auch mit der NC Silence Beschichtung lieferbar. Diese reduziert die Geräuschentwicklung um unglaubliche 85 %.

SICHERHEITSVORRICHTUNGEN

- Hydraulischer Notstopp
- Bei Stromausfall stoppen alle Bewegungen
- Wartungsstütze
- Seitliche Schutzbleche
- Klappkeil liegt auch bei einseitiger Belastung flach auf

NOW WITH A NOMINAL LOAD OF 80 KN

Hydraulic dock levellers with hinged lip are the classic shape of loading technology. Following the general trend, the current success-model L320 is expendet by a version with a nominal load of 80 kN. The new L340 follows the well-known design language and also has various innovative control options and the Z-frame for quick assembly.

In addition to the carious option packeges, the L340 is also available with the NC silence covering, This reduces the noice development by incredible 85 %.

SAFETY FEATURES

- Hydraulic emergency stop
- All movement stops in the event of a power failure
- Maintenance support
- Side guards
- Hinged lip lies flat even when loaded on one side

LIEFERUNG SUPPLY

Lieferbar in Europa	Available in Europe
Lieferbar ab sofort	Available at once

HYDRAULISCHE LADEBRÜCKE L540 MIT VORSCHUB

L540 HYDRAULIC DOCK LEVELLER WITH TELESCOPIC LIP

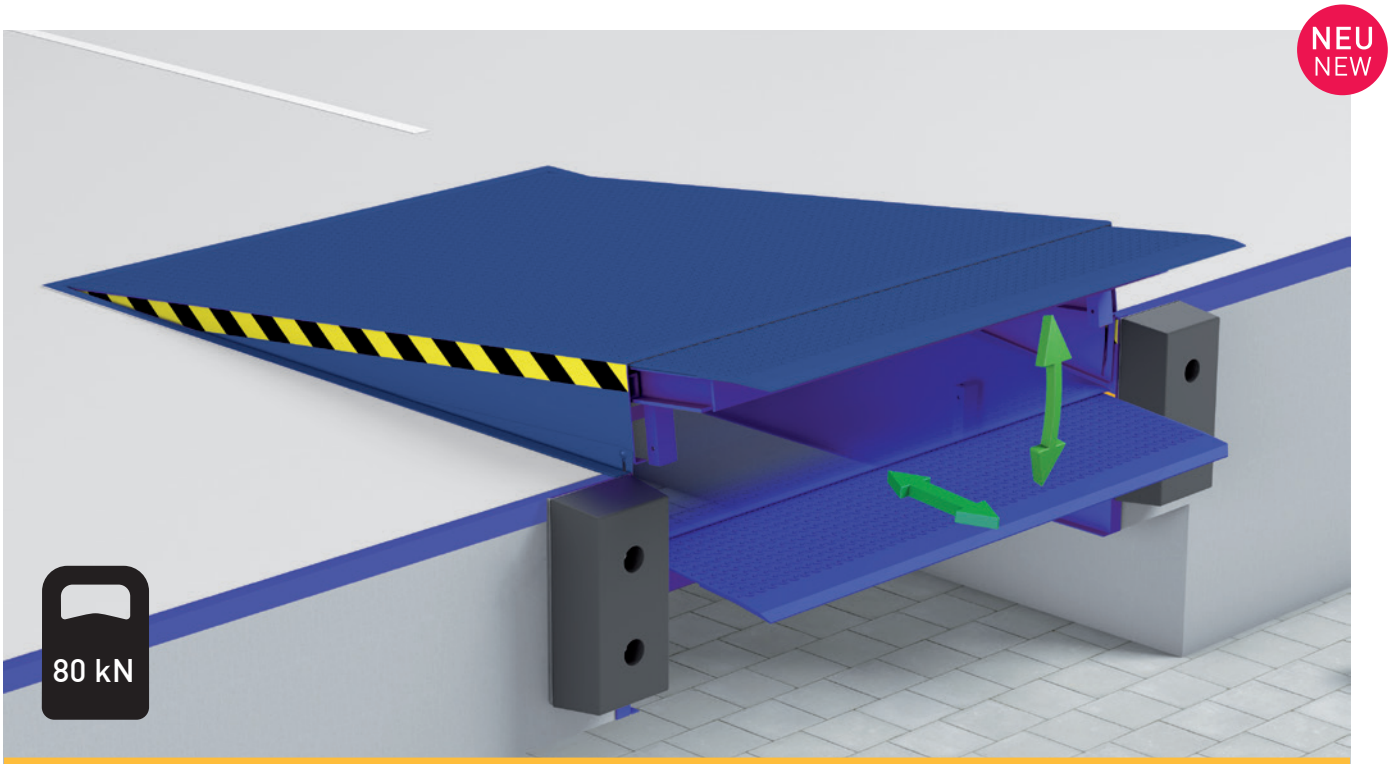

FÜR DIE GANZ SCHWEREN AUFGABEN MIT 80 kN NENNLAST

Die hydraulische Ladebrücke mit Vorschub L540 bietet eine erhöhte Nennlast von 80 kN. Die erhöhte Leistungsfähigkeit kombiniert die L540 mit allen Vorteilen der bewährten Novoferm Ladebrücken.

Dazu gehören ein robuster Aufbau, modernste Steuerungstechnik und eine Vielzahl an einmaligen Optionen. Energiesparfunktionen, verschiedene Sicherheitsfeatures sowie die Möglichkeit zur individuellen Konfiguration mit Hilfe verschiedener Optionspakete erfüllen unterschiedlichste Kundenbedarfe. Neu hinzu kommt die iQ-Slide Funktion. Dieses einmalige Sicherheitsfeature reduziert die Unfallgefahr im hohen Maße. Auch die Geräuschreduzierung NC Silence ist auswählbar und ermöglicht somit einen problemlosen Einsatz in Mischgebieten.

SICHERHEITSFEATURES

- Hydraulischer Notstopp
- Bei Stromausfall stoppen alle Bewegungen
- Wartungsstützen
- SLOD-Funktion zur sicheren Öffnung der LKW-Tore mit nur einem Taster

FOR THE REALLY TOUGH TASKS WITH 80 KN NOMINA LOAD

The L540 hydraulic dock leveller offers an increased nominal load of 80 kN. L540 combines this increased capacity with all the advantages of the tried and tested Novoferm dock levellers.

These include a robust design, state-of-the-art control technology and a large number of unique options. Energy saving functions, various security features as well as the possibility of individual configuration with the support of various option packages meet a wide variety of customer requirements. Also the iQ-Slide function is added. This unique safety feature greatly reduces the risk of accidents. The NC Silence noise reduction can also be selected and this ensures that the dock leveler can be used in mixed areas without any probmes.

SICHERHEITSFEATURES

- Hydraulic emergency stop
- All movement stops in the event of a power failure
- Maintenance support
- SLOD function for safe lorry door opening with a single button

LIEFERUNG SUPPLY

Lieferbar in Europa	Available in Europe
Lieferbar im 2. Quartal 2021	Available 2nd quarter 2021

HYDRAULISCHE LADEBRÜCKE L730

L730 HYDRAULIC DOCK LEVELLER

JETZT NOCH ROBUSTERE LÖSUNG FÜR TEMPERATURGEFÜHRTE LAGER

Angesichts steigender Energiekosten suchen Betreiber von temperierten Lagern stets nach Potenzialen, möglichst energieeffizient zu arbeiten. Die hydraulische Ladebrücke L730 setzt diese Anforderung um. Da ihre komplett isolierte, gekapselte Bauform während der Verladung eine lückenlose Isolierung garantiert, sind ihre Einsparungen unerreicht. Die Optionen, NC Silence zur Geräuschminimierung und iQ-Slide als einmaliges Sicherheitsfeature sind ebenfalls für die L730 verfügbar.

- Vormontiert und einbaufertig
- Anfahrkräfte werden in die Bodenplatte eingeleitet
- Unterfahrbar
- NCI on Board

NOW EVEN MORE ROBUST SOLUTION FOR TEMPERATURE-CONTROLLED WAREHOUSES

In view of rising energy costs, operators of temperature-controlled warehouses are always looking for potential to work as energy efficiently as possible. The L730 hydraulic dock leveller implements these requirements. Since its fully insulated, encapsulated design guarantees complete insulation during loading, their energy savings are unmatched. The options, NC Silence for noise reduction and iQ-Slide as a unique safety feature are also available for the L730.

- Pre-assembled and ready for installation
- Impact forces are transferred into the floor panel
- Can be driven under
- NCI on board

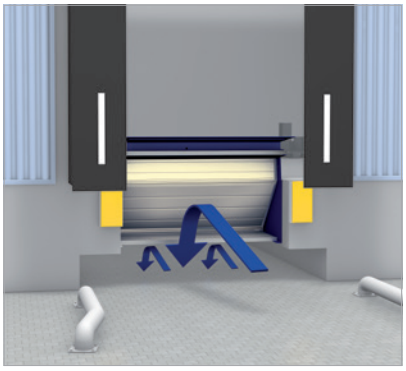

LIEFERUNG SUPPLY

Lieferbar in Europa	Available in Europe
Lieferbar im 1. Halbjahr 2021	Available 1st half of 2021

FLEXIBLE TORABDICHTUNG AUS ALUMINIUM S430

S430 FLEXIBLE ALUMINIUM DOOR SEAL

MAXIMALE SICHERHEIT FÜR TORABDICHTUNG UND LKW IM NEUEN DESIGN

Die universell einsetzbare Torabdichtung S430 aus Aluminium bildet die perfekte Anschlussstelle zwischen LKW und Lager. Ihre flexible Rahmenkonstruktion aus Alu-Profilen verhindert weitestgehend, dass falsch anfahrende LKWs die Abdichtung beschädigen und da es keine Schrauben an der Vorderseite gibt, übersteht auch der LKW eine unbeabsichtigte Kollision unbeschadet. Weiße Markierungen für die Anfahrt geben dem LKW-Fahrer zusätzlich Orientierung beim Rangieren.

Außerdem schützt die Abdichtung effektiv vor Zugluft, Wind sowie Regen und verhindert damit einen Energieverlust.

- Breite: 3.450 mm
- Höhe: 3.400 mm
- Tiefe: 600 mm
- Innenliegender Regenablauf
- Flexible Dachkonstruktion
- Gelenkarme aus verzinktem Stahl

MAXIMUM SAFETY FOR DOOR SEALS AND LORRIES IN A NEW DESIGN

The all-purpose S430 aluminium door seal forms the perfect connection point between lorry and warehouse. Its flexible frame construction of aluminium profiles largely prevents incorrectly approaching lorries from damaging the seal and, since there are no screws on the front, lorries will also survive any accidental collisions without damage. White markings for the approach further help lorry drivers orient themselves when manoeuvring.

In addition, the seal effectively protects against draughts, wind and rain, and thus prevents energy loss.

- Width: 3,450 mm
- Height: 3,400 mm
- Depth: 600 mm
- Integrated drainage function
- Flexible roof structure
- Articulated arms made of galvanized steel

LIEFERUNG SUPPLY

Lieferbar in Europa	Available in Europe
Lieferbar ab sofort	Available at once

VORSCHUB IQ SLIDE UND STEUERUNG NOVO I VISION X

IQ SLIDE TELESCOPIC LIP AND NOVO I VISION X CONTROL UNIT

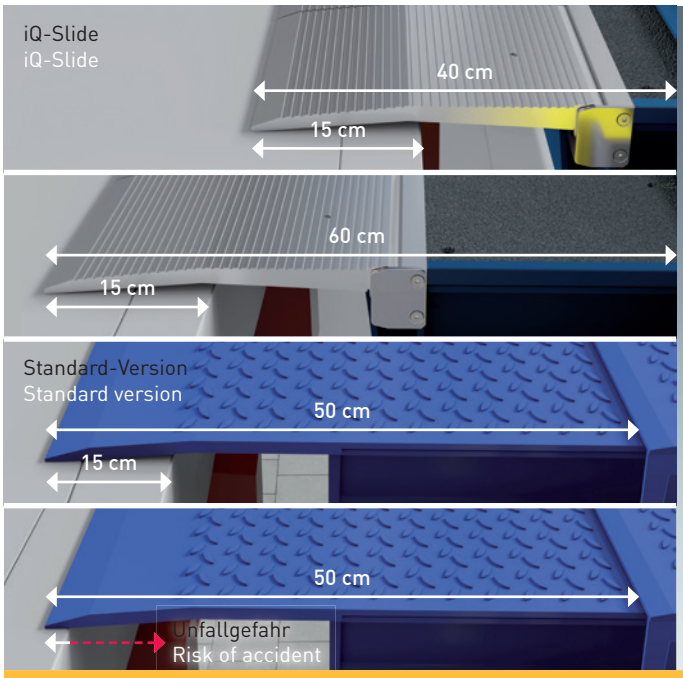

MAXIMALE SICHERHEIT AN DER VERLADESTELLE

Eine der größten Gefahrenquellen und ein Unfallschwerpunkt an der Verladestelle ist die Tatsache dass der LKW durch ein- und ausfahrende Gabelstapler von der Rampe weggeschoben wird. Besonders kritisch wird es bei sogenannten Wechselbrücken. Diese stehen auf vier Stahlfüßen und haben den Bremskräften der Gabelstapler wenig entgegen zu setzen. Die Folge ist, dass die Ladebrücke vom LKW rutscht und somit unterschiedlichste Unfälle passieren können.

Die patentierte Lösung iQ-Slide führt den Vorschub selbstständig nach, somit folgt er dem LKW und kann nicht mehr abrutschen. Hat der Vorschub seinen maximal möglichen Weg zurückgelegt und kann dem LKW nicht mehr weiter folgen, ertönt ein Warnsignal und eine LED an der Steuerung signalisiert, dass die Funktion nicht weiter aktiv ist.

Mittels der neu entwickelten dazugehörigen Steuerung erfolgt die Kommunikation zum Bediener. Die Bedienung des iQ-Slide erfolgt über die neue Novo I-Vision X Steuerung. Sie wurde exklusiv zur Bedienung der Ladebrücken mit iQ-Slide entwickelt. Wie alle Novo I-Vision Steuerungen zeichnet sie sich durch hohe Energieeffizienz und Benutzerfreundlichkeit aus. Novo I-Vision X entspricht der Schutzklasse IP 65, ist RoHS-konform und verfügt neben der Steuerung des iQ-Slide Vorschubs auch über folgende Funktionen:

- QuickDock: Auflegen des Vorschubs mit nur einer Taste
- SLOD: Der Vorschub wird mit nur einem Bedientaster so eingestellt, dass der Spalt zwischen Rampe und Ladefläche noch vor dem Öffnen des LKW überbrückt wird. So wird das Öffnen des LKWs sicherer und es besteht keine Gefahr, von der Ladebrücke zu stürzen.

MAXIMUM SAFETY AT THE LOADING POINT

One of the greatest sources of danger and a focus of accidents at the loading point is the fact that the truck is pushed away from the ramp by forklifts moving in and out. It becomes particularly critical with so-called swap docking levelers. These stand on four steel feet and have little to counter the braking forces of the forklifts. The result is that the dock leveler slips off the truck and various accidents can happen.

The patented iQ-Slide solution automatically adjusts the feed, so it follows the truck and can no longer slip. If the telescopic lip has covered its maximum possible distance and can no longer follow the truck, a warning signal sounds and an LED on the control signals that the function is no longer active.

The newly developed control system communicates with the staff who operate the dock leveler. The iQ-Slide is operated via the new Novo I-Vision X control unit, which was developed exclusively for operating the dock leveller with IQ-Slide. Like all Novo I-Vision controls, it is characterised by high energy efficiency and user friendliness. Novo I-Vision X complies with protection class IP 65, is RoHS-compliant and, in addition to controlling the iQ-Slide telescopic lip, has the following other functions:

- QuickDock: the telescopic lip is set up with a single button
- SLOD: The telescopic lip is adjusted with just one button so that the gap between the leveller and the loading area is bridged before the lorry is opened. This makes opening the lorry safer and there is no risk of falling off the loading platform

LIEFERUNG SUPPLY

Lieferbar in Europa	Available in Europe
Lieferbar im 1. Quartal 2021	Available 1st quarter 2021

FEUERSCHUTZ-SCHIEBETOR NOVOSLIDE INDUSTRY

NOVOSLIDE INDUSTRY FIRE-RESISTANT SLIDING DOOR

DIE NEUE GENERATION EUROPÄISCHER FEUERSCHUTZ-SCHIEBETORE

Das Feuerschutz-Schiebetor NovoSlide Industry entspricht sowohl der europäischen Produktnorm für Feuerschutzabschlüsse (EN 16034) als auch der für Tore (EN 13241). Da NovoSlide Industry die Anforderungen der gängigsten europäischen Feuerschutzklassen bis zu $EI_2$120 erfüllt, eignet es sich perfekt für grenzüberschreitende Projekte und international tätige Unternehmen.

Zu den sonstigen Produktvorteilen gehören u.a. gute Laufeigenschaften, Montagefreundlichkeit und vielfältige Ausstattungsoptionen. Wer sich für dieses Tor interessiert, profitiert ab sofort auch von:

- Noch schnellere und einfachere Montage
- Werkseitig vormontierte Einzelkomponenten, die Zeit auf der Baustelle sparen
- Paneele, die über je eine separate Laufrolle verfügen und sich so einfach aufreihen lassen
- Werkseitig eingebrachte Dichtungen zwischen den Paneelstößen, eine bauseitige Paneel-Abdichtung mit Silikon bei S_a und teilweise sogar auch bei S_{200} ist nicht mehr notwendig
- Schwellenlose Schlupftür bis $EI_2$120
- Motorische Öffnungshilfe

THE NEW GENERATION OF EUROPEAN FIRE-RESISTANT SLIDING DOORS

The NovoSlide Industry fire-resistant sliding door complies with both the European product standard for fire barriers (EN 16034) and that for doors and gates (EN 13241). As NovoSlide Industry meets the requirements of the most common European fire protection classes up to $EI_2$120, it is perfectly suited for cross-border projects and internationally active companies.

Other product benefits include good running properties, ease of installation and a wide range of equipment options. Now, anyone interested in this door will also benefit from:

- Even faster and easier assembly
- Individual components pre-assembled at the factory, saving time on site
- Panels that each have a separate roller and can thus be easily lined up in rows
- Factory-installed seals between the panel joints: on-site panel sealing with silicone for S_a and S_{200} is no longer necessary
- Passdoor without any threshold up to $EI_2$120
- Operator for opening the door

LIEFERUNG SUPPLY

Lieferbar in Europa	Available in Europe
Lieferbar ab sofort	Available at once

NOVOFERM DIGITALISATION

„Mit der Novoferm Dokumenten-App „NovoDocu“ habe ich alle Unterlagen, die ich als Monteur auf der Baustelle brauche, immer dabei. Montageanleitungen, Videos, Anschlusspläne und ab sofort auch Dokumente zu Tür-Ausstattungen von GEZE, dormakaba, ECO Schulte und KIWI.KI. Mit wenigen Klicks finde ich hier mein gewünschtes Dokument einfach und jederzeit mit meinem Mobiltelefon oder Tablet.“

“With the Novoferm NovoDocu document app, I have all the documents that, as a fitter, I need on site with me at all times. Installation instructions, videos, electrical connection diagrams – and now documents on door equipment from GEZE, dormakaba, ECO Schulte and KIWI.KI, too. With just a few clicks, I can easily find the document I want on my mobile phone or tablet whenever I need it.”

Jens Büttner

NOVOFERM –
WE MAKE YOUR BUSINESS EASIER

NOVOSALES 2.0

NOVOSALES 2.0

JETZT AUCH MIT ROHRRAHMENTÜREN

NOW ALSO WITH TUBULAR FRAME DOORS

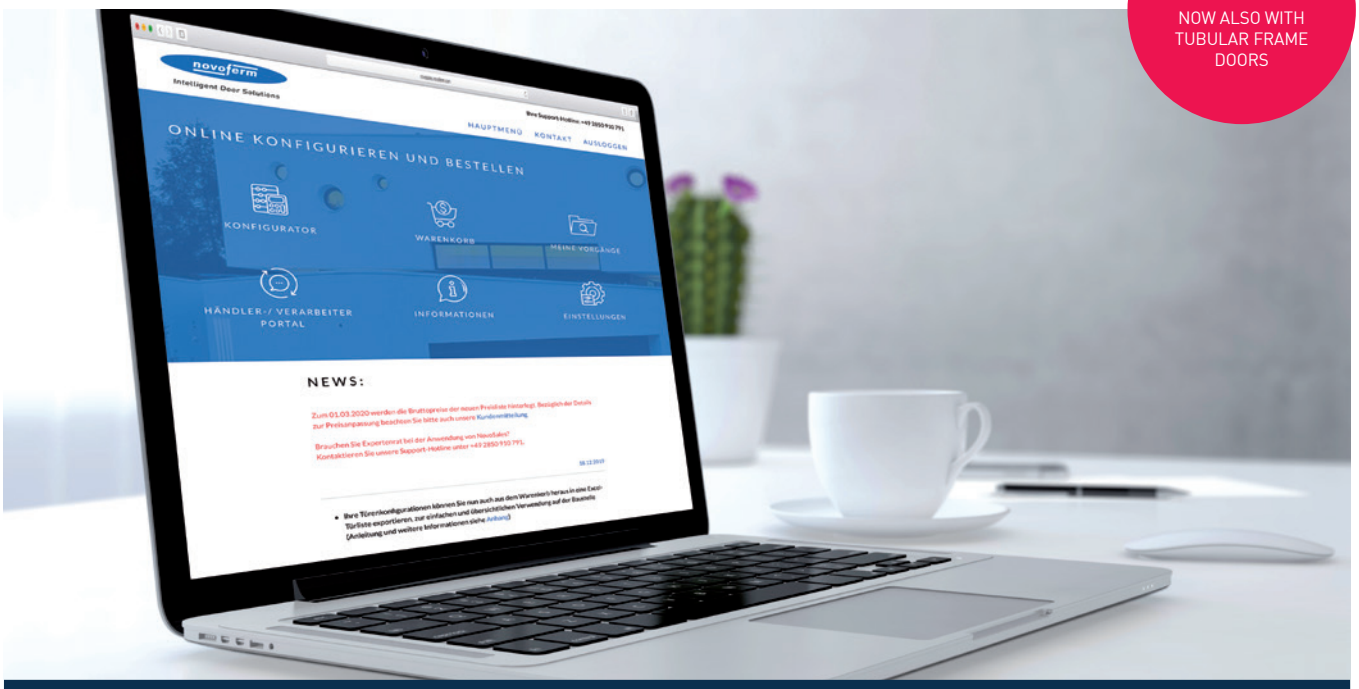

ONLINE ANGEBOTS- UND BESTELLSYSTEM

In unserem Angebots- und Bestellsystem können Sie Garagentore, Multifunktions-Stahltüren und zum März 2021 neu auch Rohrrahmentüren schnell und einfach in Echtzeit konfigurieren. Im an NovoSales angebundenen, digitalen Ersatzteilkatalog finden Sie weiterhin zum März diesen Jahres alle Ersatzteile zu Garagentoren, Multifunktions-Stahltüren und neu Industrietoren zur einfachen Identifikation und Preisfindung.

NEUHEITEN

- Konfiguration von Rohrrahmentüren
- Ersatzteile zu Industrietoren

HIGHLIGHTS

- Intuitive Konfiguration von Garagentoren, Multifunktions-Stahltüren und Rohrrahmentüren
- Intelligenter Konfigurator mit Plausibilitätskontrolle
- Produktkonfiguration in Echtzeit
- Einfache Benutzerführung, auch über Tablet und Smartphone
- Bequemer Wechsel von „Angebot an Ihre Kunden" zu „Bestellung bei Novoferm"
- Schnelle und detailgetreue Erstellung von CAD-Zeichnungen
- Einfache Identifikation und Preisfindung von Ersatzteilen im angebundenen Ersatzteilkatalog

ONLINE QUOTATION AND ORDERING SYSTEM

In our quotation and ordering system, you can configure garage doors, multifunctional steel hinged doors and, new from March 2021, tubular frame doors quickly and easily in real time. Also from March next year, you will be able to find all the spare parts for garage doors, multifunctional steel doors and new industrial doors in the digital spare parts catalogue linked to NovoSales, for easy identification and pricing.

NEW FEATURES

- Configuration of tubular frame doors
- Spare parts for industrial doors

HIGHLIGHTS

- Intuitive configuration of garage doors, multifunctional steel hinged doors and tubular frame doors
- Intelligent configurator with plausibility check
- Product configuration in real time
- Simple user guidance, including for tablet and smartphone
- Convenient switch from "Offer to your customers" to "Order from Novoferm"
- Fast and detailed creation of CAD drawings
- Easy identification and pricing of spare parts in the linked spare parts catalogue

WO FINDE ICH NOVOSALES? / WHERE CAN I FIND NOVOSALES?

novosales.novoferm.com

Bei Interesse wenden Sie sich an Ihren Ansprechpartner im Novoferm Vertrieb.
Please contact your Novoferm sales representative for more information.

VERFÜGBARKEIT AVAILABILITY

Verfügbar in Deutschland	Availability in Germany
Neuheiten verfügbar sukzessive ab März 2021	New products available successively from March 2021

PRODUKTÜBERGREIFENDE ERSATZTEIL-IDENTIFIKATION
CROSS-PRODUCT SPARE PARTS IDENTIFICATION

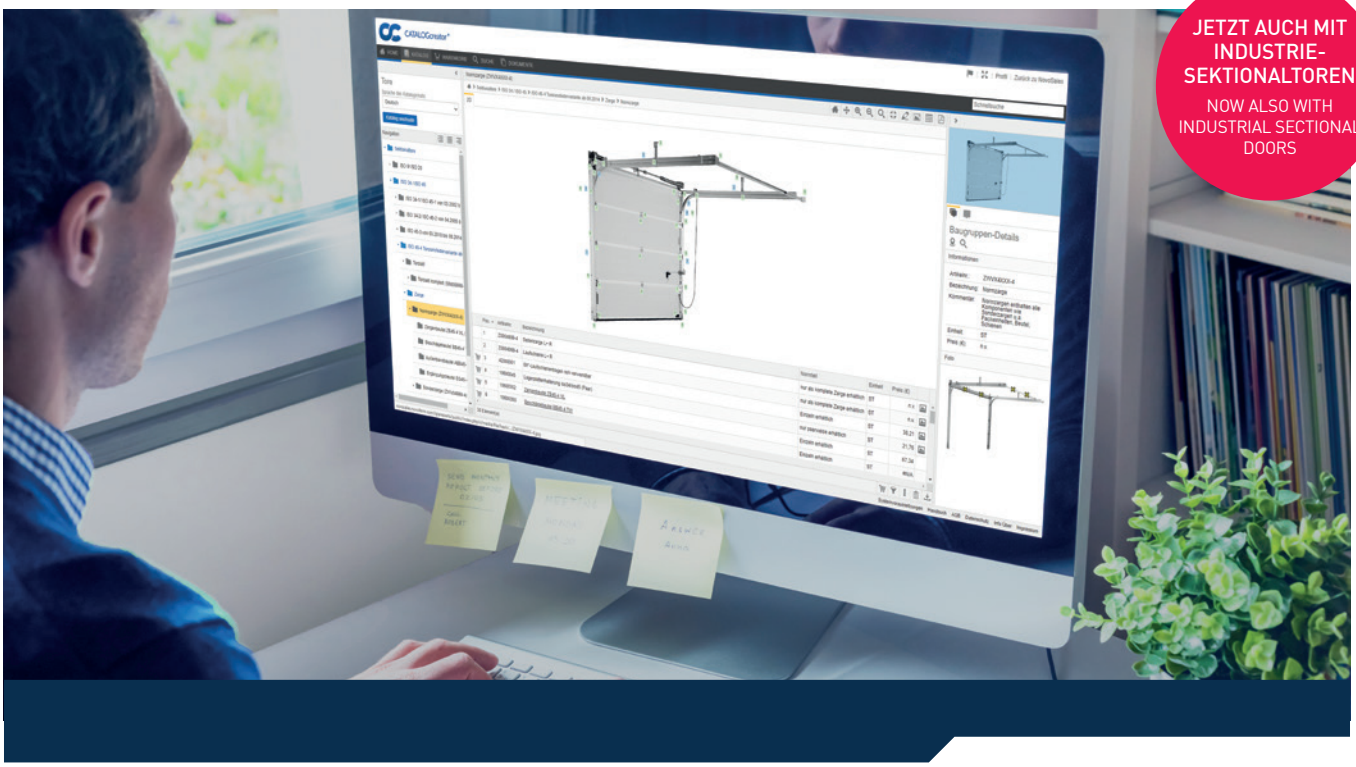

JETZT AUCH MIT INDUSTRIE-SEKTIONALTOREN
NOW ALSO WITH INDUSTRIAL SECTIONAL DOORS

Im an das Online-Angebots- und Bestellsystem NovoSales angebundenen, digitalen Ersatzteilkatalog „Catalog Creator" finden Sie weiterhin alle Ersatzteile zu Garagentoren aktueller und älterer Baureihen, zu Multifunktions-Stahltüren und jetzt auch zu Industrie-Sektionaltoren. Wählen Sie einfach per Stückliste aus, welches Teil Sie benötigen und bestellen Sie es einfach und schnell.

NEUHEITEN

- Ersatzteile zu Industrie-Sektionaltoren

HIGHLIGHTS

- Einfache Ersatzteil-Identifikation
- Leichte Preisfindung
- Bestellung von Ersatzteilen

You can still find all spare parts for garage doors in the current and older series, for multifunctional steel hinged doors and now also for industrial sectional doors in the "Catalog Creator" digital spare parts catalogue linked to our online quotation and ordering system NovoSales. Simply select from the parts list which part you need and order it quickly and easily.

NEW FEATURES

- Industrial sectional doors spare parts

HIGHLIGHTS

- Simple spare parts identification
- Easy pricing
- Ordering spare parts

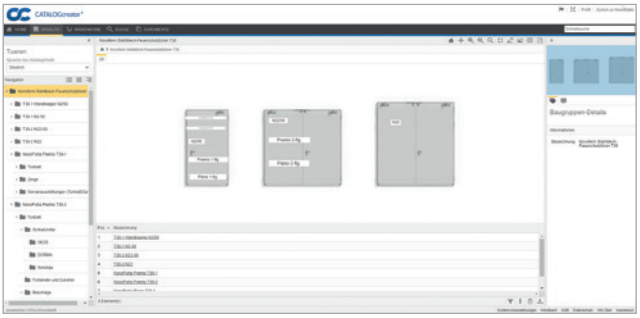

VERFÜGBARKEIT AVAILABILITY

Verfügbar in Deutschland	Availability in Germany
Verfügbar sukzessive ab März 2021	Rolling out from March 2021

NOVOFERM FACH-PORTAL FÜR HÄNDLER UND VERARBEITER

NOVOFERM SPECIALIST PORTAL FOR DEALERS AND FABRICATORS

NEUE FUNKTIONEN UND PARTNER-DOKUMENTE

NEW FUNCTIONS AND PARTNER DOCUMENTS

GEZE dormakaba ECO KIWI OPENING DOORS

Im Novoferm Fach-Portal steht Ihnen ein leistungsstarkes und anwenderorientiertes Serviceangebot zur Verfügung, das Sie ganz nach Ihrem persönlichen Bedarf nutzen und für sich zusammenstellen können. Ganz egal, ob Sie professionelle Montageanleitungen oder einen Leitfaden für eine Verkaufsargumentation benötigen – unser Erfolgs-Portal wird für Sie zu Ihrem Werkzeugkasten im Internet.

NEUHEITEN

- Dokumente zu Tür-Ausstattungen unserer Partner GEZE, dormakaba, ECO Schulte und KIWI.KI
- Einfaches Verwalten von Produkten und Dokumenten im persönlichen Favoritenbereich
- Dokumente einfach via Link verschicken, keine Probleme mit zu großen Dateigrößen

HIGHLIGHTS

- Vollständige Dokumentation zu allen Novoferm Produkten
- Unterlagen zu unseren Verkaufsaktionen
- Unterlagen schnell mit dem Produkt- und Dokumentenfinder finden
- Wirkungsvolle Werbemaßnahmen – von Online- bis Anzeigenwerbung
- Unterstützung bei Beratung und im Verkauf
- Produkt- und Detailwissen sowie spezielle Renovierungslösungen
- Qualifizierte Weiterbildungsangebote
- Praxisorientierte Arbeits- und Montagehilfen
- Einfacher Kontakt zu Ihrem Verkaufsberater, Produktspezialisten und technischem Support

The Novoferm specialist portal gives you access to a powerful, user-oriented range of services that you can use and organise according to your individual needs. Whether you need professional installation instructions or a guide for a sales pitch – our winning portal will soon become your digital toolbox.

NEW FEATURES

- Access documents on door equipment from our partners GEZE, dormakaba, ECO Schulte and KIWI.KI
- Easily manage products and documents in your personal favourites area
- Send documents with ease via a link: large file sizes are no problem

HIGHLIGHTS

- Full documentation on all Novoferm products
- Sales promotion materials
- Documents quick and easy to find with the product and document finder
- Effective advertising initiatives – from online to advertisements
- Support for consultations and sales activities
- Detailed product and procedural knowledge as well as special renovation solutions
- Qualified further training offers
- Practical work and installation aids
- Easy contact to your sales consultant, product specialists and technical support

WO FINDE ICH DAS NOVOFERM EXTRANET?
WHERE CAN I FIND THE NOVOFERM EXTRANET?

www.novoferm-extranet.de

Hier können Sie sich für das Extranet registrieren und es kostenlos nutzen.
You can register for the free-to-use Novoferm Extranet here.

VERFÜGBARKEIT AVAILABILITY

Verfügbar in Deutschland, Österreich und der Schweiz	Availability in Germany, Austria and Switzerland
Verfügbar ab sofort	Availability at once

NOVOFERM FACH-PORTAL FÜR ARCHITEKTEN UND PLANER

NOVOFERM SPECIALIST PORTAL FOR ARCHITECTS AND PLANNERS

NEUE FUNKTIONEN UND PARTNER-DOKUMENTE

NEW FUNCTIONS AND PARTNER DOCUMENTS

GEZE dormakaba ECO KIWI OPENING DOORS

Ein leistungsfähiges Online-Portal, das alle für Architekten relevanten Informationen und Services bündelt. Über das Portal können Sie auf sämtliche Dokumente, die für Ihre Arbeit wichtig sind, zugreifen und diese verwalten oder teilen. Auch den Kontakt zu Ihrem Verkaufsberater, Produktspezialisten oder zum technischen Support können Sie über dieses Tool abwickeln.

NEUHEITEN

- Dokumente zu Tür-Ausstattungen unserer Partner GEZE, dormakaba, ECO Schulte und KIWI.KI
- Einfaches Verwalten von Produkten und Dokumenten im persönlichen Favoritenbereich
- Dokumente einfach via Link verschicken, keine Probleme mit zu großen Dateigrößen

HIGHLIGHTS

- Vollständige Dokumentation zu allen Novoferm Produkten
- Effiziente Planungshilfen und vorgefertigte Ausschreibungstexte
- Wertvolle Online-Planungstools wie der Ausschreibungs-Textmanager
- Technische Zeichnungen und Details für Projektplanung
- Veranschaulichung ganzheitlicher Produktlösungen anhand von 3D-Gebäuden
- Unterlagen schnell mit dem Produkt- und Dokumentenfinder finden
- Außergewöhnliche und inspirierende Referenzen
- Produkt- und Detailwissen
- Qualifizierte Weiterbildungsangebote
- Einfacher Kontakt zu Ihrem Architektenberater, Produktspezialisten und technischem Support

A powerful online portal that brings together in one place all the information and services relevant to architects and planners. Through the portal, you can access all the documents that are important for your work, and manage or share them. You can also use this tool to contact your sales consultant, product specialist or technical support.

NEW FEATURES

- Access documents on door equipment from our partners GEZE, dormakaba, ECO Schulte and KIWI.KI
- Easily manage products and documents in your personal favourites area
- Send documents with ease via a link: large file sizes are no problem

HIGHLIGHTS

- Full documentation on all Novoferm products
- Efficient planning aids and ready-made tender documents
- Valuable online planning tools such as the tender documents manager
- Technical drawings and details for project planning
- Illustration of integrated product solutions using 3D buildings
- Documents quick and easy to find with the product and document finder
- Exceptional and inspiring references
- Detailed product and procedural knowledge
- Qualified further training offers
- Easy contact to your architectural consultant, product specialists and technical support

WO FINDE ICH DAS NOVOFERM EXTRANET?
WHERE CAN I FIND THE NOVOFERM EXTRANET?

www.novoferm-extranet.de

Hier können Sie sich für das Extranet registrieren und es kostenlos nutzen.

You can register for the free-to-use Novoferm Extranet here.

VERFÜGBARKEIT AVAILABILITY

Verfügbar in Deutschland, Österreich und der Schweiz	Availability in Germany, Austria and Switzerland
Verfügbar ab sofort	Availability at once

ANWENDER-VIDEOS „GARAGENTORE & AUSSTATTUNGEN“

USER VIDEOS FOR “GARAGE DOORS & EQUIPMENT“

UNTERSTÜTZUNG IM VERKAUF, BEI BERATUNG UND VERMARKTUNG

Zur Unterstützung im Beratungsgespräch, beim Torverkauf sowie insbesondere beim Mehrverkauf von Garagentor-Ausstattungen und Zubehören, stehen Ihnen ab sofort zahlreiche, neue Anwender-Videos zur Verfügung.

Hinweis: Alle Videos sind auf deutsch

SUPPORT WITH MARKETING, CONSULTATION AND SALES

Lots of new user videos are now available to support you in consultations, garage door sales and, in particular, in the sale of garage door equipment and accessories.

Please note: all videos are in German

Optimale Luftzirkulation – dank der einstellbaren Lüftungsstellung bei Novoferm Garagentoren

Optimum air circulation – thanks to the adjustable ventilation setting on Novoferm garage doors

Öffnen der Garage auch bei Stromausfall – dank der Novoferm Notentriegelung „Extra 315“

Opening the garage in a power cut – thanks to Novoferm’s Extra 315 emergency unlocking

Garagentor stoppt zuverlässig bei Hindernissen – dank der Sicherheits-Lichtschranke „Easy“

Garage door stopping reliably if there is an obstacle – thanks to the Easy optoelectronic safety sensor

Öffnen der Garage ohne Fernsteuerung – mit einer großen Auswahl an Bedienelementen

Opening the garage without a remote control – with a wide range of operators

... und viele mehr ... and much more

WO FINDE ICH DIE VIDEOS? / WHERE CAN I FIND THE VIDEOS?

- Novoferm YouTube: www.YouTube.com/NovofermVideos
- Novoferm Extranet: www.novoferm-extranet.de
- Dokumenten-App „NovoDocu“ / document app “NovoDocu“

VERFÜGBARKEIT AVAILABILITY

Verfügbar ab sofort Availability at once

MONTAGE-VIDEOS „GARAGENTORE & AUSSTATTUNGEN“
INSTALLATION VIDEOS FOR “GARAGE DOORS & EQUIPMENT“

NEU
NEW

TECHNISCHE BERATUNG UND HILFE BEI DER MONTAGE

Die korrekte Montage von Garagentoren und Garagentor-Antrieben ist eine komplexe Aufgabe, da haben Monteure Anspruch auf eine gute und anschauliche Anleitung. Welches Medium ist dafür besser geeignet als ein Video? In 3D und Step-by-Step bilden unsere Montagefilme die einzelnen Arbeitsschritte ab wie sie auch auf der Baustelle ausgeführt werden müssen.

Hinweis: Alle Videos sind auf deutsch

TECHNICAL ADVICE AND HELP WITH INSTALLATION

The correct installation of garage doors and operators is a complex task, so fitters have a right to good and clear instructions. What better medium is there for this than a video? Our assembly films show the individual work steps in 3D and step-by-step, just as they have to be carried out on site.

Please note: all videos are in German

Montage Garagen-Sektionaltor Typ iso 45 mit Novomatic 563 S

Installing sectional garage door type iso 45 with Novomatic 563 S

Montage und Einlernen Funkcode-Taster Signal 218 für Garagentore

Installing and configuring radio code button Signal 218 for garage doors

Montage ansichtsgleiche Nebentür für Novoferm Garagen-Sektionaltore

Installing matching side door for Novoferm sectional garage door

Montage Notentriegelung „Extra 315“ für Garagentore

Installing “Extra 315“ emergency unlocking for garage doors

... und viele mehr ... and much more

WO FINDE ICH DIE VIDEOS? / WHERE CAN I FIND THE VIDEOS?

- Novoferm YouTube: www.YouTube.com/NovofermVideos
- Novoferm Extranet: www.novoferm-extranet.de
- Dokumenten-App „NovoDocu“ / document app “NovoDocu“

VERFÜGBARKEIT AVAILABILITY

Verfügbar im 1. Quartal 2021 Availability 1st quarter 2021

ANWENDER- UND MONTAGE-VIDEOS OBJEKTTÜREN

USER AND INSTALLATION VIDEOS FOR HINGED DOORS

TECHNISCHE BERATUNG UND HILFE BEI DER MONTAGE

Der Novoferm YouTube-Kanal bietet Ihnen verschiedene Videos, die Ihnen die Produktvorteile und den Einbau unserer Stahltüren näher bringen. Innerhalb weniger Minuten erfahren Sie so das Wichtigste, was Sie zu Anwendung und Montage wissen müssen.

TECHNICAL ADVICE AND HELP WITH INSTALLATION

The Novoferm YouTube channel offers you a variety of videos that give you an understanding of the product advantages and installation of our steel hinged doors. In a few minutes, you will learn the most important things you need to know about applications and installation.

Montage der Zarge von Multifunktions-Stahltüren

Installing of the frame of multifunctional steel hinged doors

Montage von diversen Zubehör-Komponenten

Installing of various accessories

Herstellen des Wandanschlusses

Establishing the wall connection

WO FINDE ICH DIE VIDEOS? / WHERE CAN I FIND THE VIDEOS?

- Novoferm YouTube: www.YouTube.com/NovofermVideos
- Novoferm Extranet: www.novoferm-extranet.de
- Dokumenten-App „NovoDocu“ / document app “NovoDocu“

VERFÜGBARKEIT AVAILABILITY

Verfügbar sukzessive im 2. Quartal 2021

Available successively in 2nd quarter of 2021

DOKUMENTEN-APP „NOVODOCU“– SCHNELLER ZUGRIFF AUF ALLE NOVOFERM DOKUMENTE

“NOVODOCU“ DOCUMENT APP – QUICK ACCESS TO ALL NOVOFERM DOCUMENTS

SCHNELLE HILFE AUF DER BAUSTELLE, IM BERATUNGSGESPRÄCH ODER BEI DER PLANUNG

Sie sind Monteur und benötigen auf der Baustelle schnellen Zugriff auf Montageanleitungen oder Anschlusspläne? Sie sind Verkäufer und benötigen im Beratungsgespräch oder auf einer Messe Zugriff auf Produktinfos und Verkaufsargumente? Sie sind Architekt oder Planer und benötigen bei der Planung Zugriff auf CAD-Zeichnungen oder Ausschreibungstexte? Die Novoferm Dokumenten-App „NovoDocu“ stellt die vollständige Dokumentation zu allen Novoferm Produkten und zur Verfügung.

NEUHEITEN UND HIGHLIGHTS

- Jetzt neu auch Zugriff auf Dokumente zu Tür-Ausstattungen unserer Partner GEZE, dormakaba, ECO Schulte und KIWI.KI
- Dokumente einfach via Link verschicken: keine Probleme mit zu großen Dateigrößen

Mit wenigen Klicks finden Sie Ihr gewünschtes Dokument einfach und jederzeit mit Ihrem Smartphone oder Tablet!

QUICK HELP ON SITE, IN CONSULTATION OR DURING PLANNING

Are you a fitter and need quick access to installation instructions or connection diagrams on site? Are you a salesperson and need access to product information and sales arguments during a consultation or at a trade fair? Or perhaps you are an architect or planner and need access to CAD drawings or tender documents during planning. The Novoferm NovoDocu document app gives you full documentation on all Novoferm products.

NEW FEATURES AND HIGHLIGHTS

- Now you can also access documents on door equipment from our partners GEZE, dormakaba, ECO Schulte and KIWI.KI
- Send documents with ease via a link: large file sizes are no problem

With just a few clicks, you can easily find the document you want on your smartphone or tablet whenever you need it.

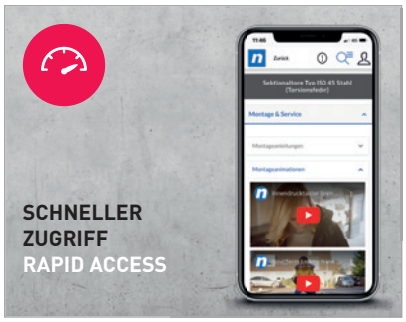

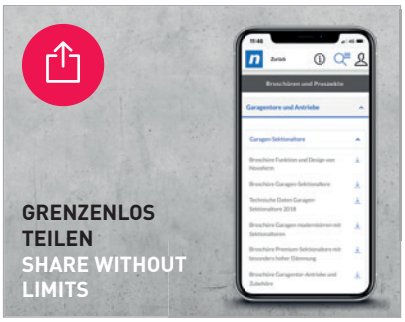

WO FINDE ICH DIE APP? / WHERE CAN I FIND THE APP?
Im App- oder Google Play Store zur kostenlosen Nutzung.
In the App Store or Google Play Store for free.

VERFÜGBARKEIT AVAILABILITY

Verfügbar in Deutschland, Österreich und der Schweiz	Availability in Germany, Austria and Switzerland
Verfügbar ab sofort	Availability at once

AUGMENTED REALITY – 3D-LÖSUNG
AUGMENTED REALITY – 3D SOLUTION

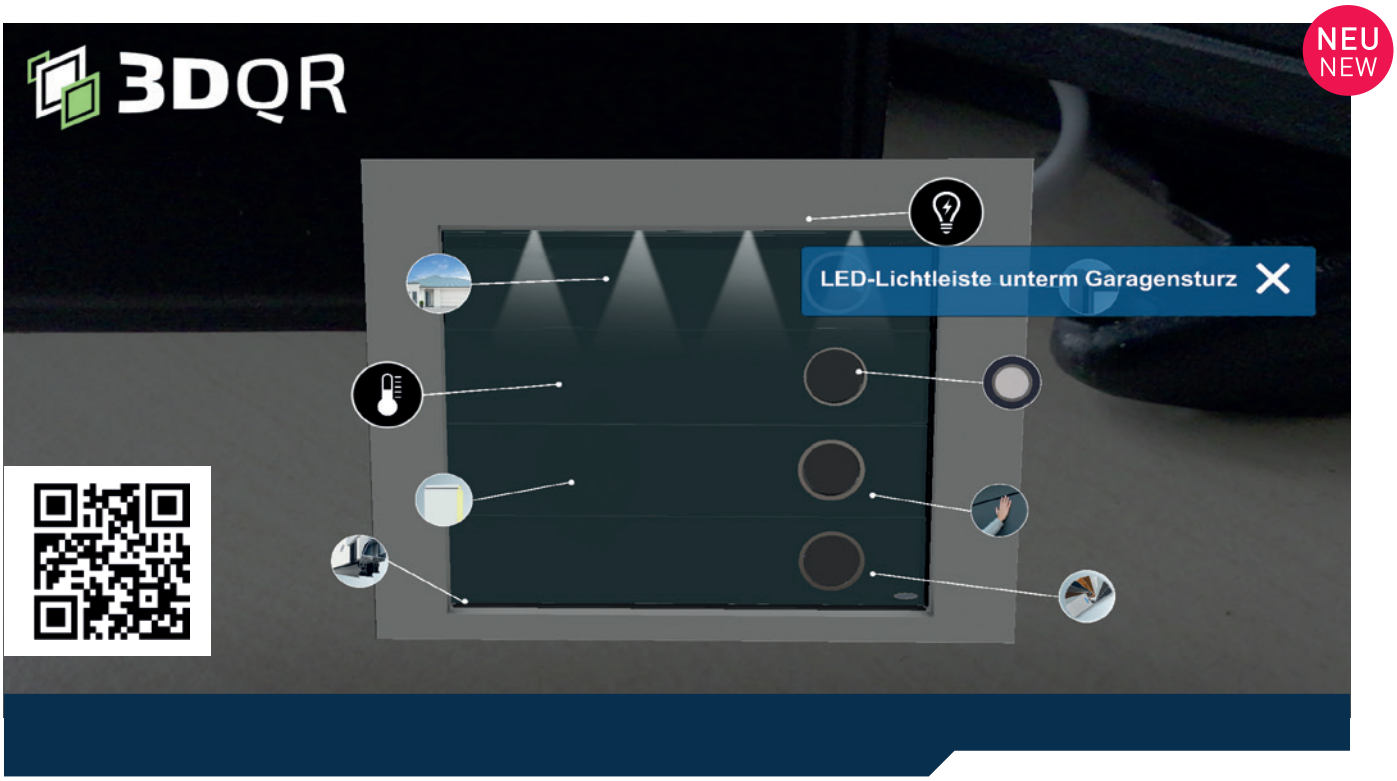

AUGMENTED REALITY MACHT PRODUKTE ERLEBBAR

Augmented Reality wird für die Baubranche immer wichtiger. Vor allem in der Beratung bietet AR einen unschätzbaren Mehrwert.

Händler und Verarbeiter können Ihren Kunden so Produkte von allen Seiten präsentieren. Am Beispiel des Sektionaltores iso 70 sehen Sie hier, wie sich Oberflächen, Farben und Ausstattung variieren lassen. Außerdem werden technische Detail dargestellt. Die AR-Tools geben Anwendern die Möglichkeit, mit dem Produkt zu interagieren – und es gezielt in der Produkt- und Verkaufsberatung einzusetzen.

Novoferm bietet mit den Lösungen von 3DQR 3D-Anwendungen zur Integration in den Showroom, für Laptops und Desktop-PCs oder als App für Smartphone oder Tablet. Die App kann für iOS im App Store und für Android bei Google Play kostenlos heruntergeladen werden.

AUGMENTED REALITY BRINGS PRODUCTS TO LIFE

Augmented reality is becoming increasingly important for the construction industry. AR offers invaluable added value, especially in consulting.

Dealers and fabricators can present products to their customers from all angles. Using the example of the iso 70 sectional door, you can see here how surfaces, colours and equipment can be varied. The AR tools give customers the chance to interact with the product – e.g. doors can be embedded in their own house façade – and make complex processes and products tangible.

With the solutions from 3DQR, Novoferm offers 3D applications for integration in the showroom, for laptops and desktop PCs or as an app for smartphones or tablets. The app can be downloaded free of charge for iOS from the App Store and for Android from Google Play.

WO FINDE ICH DIE APP? / WHERE CAN I FIND THE APP?
- App- oder Google Play Store unter „3DQR"
- App Store or Google Play Store with „3DQR"

VERFÜGBARKEIT AVAILABILITY

Verfügbar in Deutschland	Availability in Germany
Verfügbar im 1. Quartal 2021	Availability in 1st quarter 2021

ONLINE-SEMINARE
ONLINE-TRAININGS

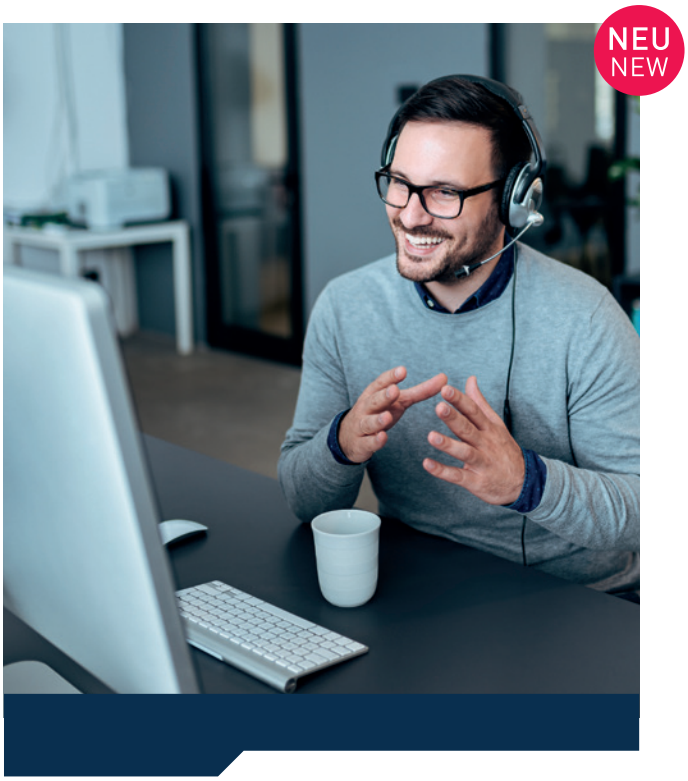

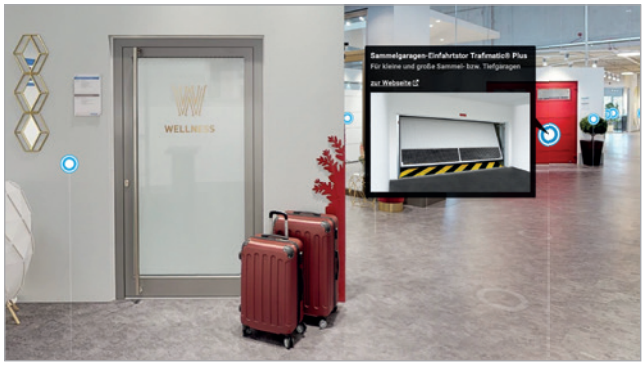

WISSENSWERTES ZU TÜREN, TOREN UND TOOLS

Novoferm unterstützt seine Kunden mit einem umfassenden Angebot an Präsenz- und Online-Schulungen. Dabei machen Online-Schulungen einen immer wichtigeren Teil unseres Programms aus. Diese digitalen Seminare werden über ein Video-Konferenztool angeboten und durchgeführt.

ONLINE-SCHULUNGEN 2021

- Vorstellung Produktneuheiten 2021
- Schulung Konfigurator NovoSales
- Basis-Produktschulung Rohrrahmentüren
- Basis-Produktschulung Stahltüren
- Basis-Produktschulung Digitale Tür- und Torzugänge in der Wohnungswirtschaft
- Basis-Produktschulung Garagentore

Neben den Online-Schulungen steht Ihnen selbstverständlich weiterhin ein abwechslungsreiches Angebot an Präsenzveranstaltungen in unserem Showroom & Training Center in Dortmund zur Verfügung.

USEFUL INFORMATION ABOUT HINGED DOORS, GARAGE DOORS AND TOOLS

At Novoferm, we support our customers with a comprehensive range of classroom and online trainings. Online training is becoming an increasingly important part of our programme. These digital seminars are offered and provided via a video conference tool.

ONLINE TRAININGS 2021

- Presentation of new products in 2021
- Training in NovoSales configurator
- Basic product training in tubular frame doors
- Basic product training in steel hinged doors
- Basic product training in digital accesses in the housing industry
- Basic product training in garage doors

In addition to the online training courses, a varied range of face-to-face events is of course still availa-ble to you in our Showroom & Training Centre in Dortmund.

WO FINDE ICH DIE SCHULUNGEN? / WHERE CAN I FIND THE TRAININGS?
- Novoferm Extranet: www.novoferm-extranet.de
- Fragen Sie gerne Ihren zuständigen Ansprechpartner im Vertrieb
- Please ask your responsible contact person in sales

VERFÜGBARKEIT AVAILABILITY

Verfügbar in deutscher Sprache	Availability in German
Verfügbar ab sofort	Availability at once

Intelligent Door Solutions

Novoferm GmbH
Schüttensteiner Strasse 26
46419 Isselburg, Germany
Phone: +49 (0)28 50 9 10-0
Fax: +49 (0)28 50 9 10-650
E-mail: info@novoferm.com